HITOP

AUTOMATION

控制元件

CONTROL COMPONENTS

5.1 EDITION

气源处理元件

AIRLINE EQUIPMENT

方向控制元件

VALVES & MANIFOLDS

辅助元件

ACCESSORIES

真空元件

VACUUM PRODUCTS

HITOP

公司简介
COMPANY PROFILE









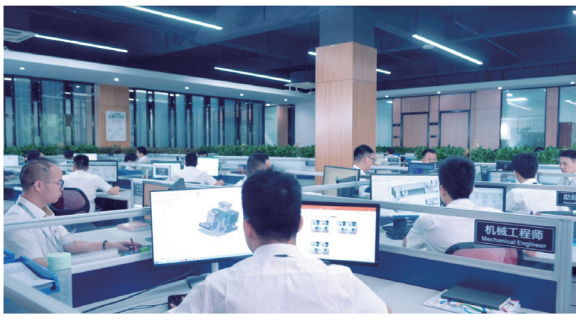

公司简介

恒拓高工业技术股份有限公司，专业研发、生产、销售:机、电、气、液一体化的精密机械功能部件、模组、模块，是以“工业自动化的实践者”为使命的工业自动化解决方案供应商。公司自成立以来先后被评为“国家高新技术企业”和国家级专精特新“小巨人”企业，荣获中国机械工业科学技术二等奖、中国液压气动密封行业技术进步一等奖、广东省名牌产品等荣誉，并拥有省级工程技术研究中心。

公司拥有HITOP、Unsvorns两大自主品牌。HITOP品牌涵盖气动元器件及电动元器件、精密机械功能部件、模组、模块，助力客户生产制造工艺能力及自动化水平提升。Unsvorns品牌致力于为汽车白车身及零部件产品生产的夹紧、抓取、定位、旋转及输送等模块化的自动化解决方案。

公司总部位于深圳，设立了上海汽车行业产品研发及营销运营中心、重庆生产基地和海外新加坡公司，并建立了覆盖全国及海外东南亚、欧美重点国家的营销服务网络。公司通过持续的深耕创新与投入，构建了完善的产品研发体系，将市场需求、产品研发、生产制造、售前服务、售后跟踪有机结合，凭借差异化发展战略与重点行业重点客户建立了良好合作关系，产品广泛应用于汽车、新能源、3C、智能装备等行业。

公司始终坚持以为客户创造价值为中心和“工业自动化的实践者”的企业使命，秉承“持之以恒，力创新高”的经营理念，“以优质的产品、准时的货期、合理的价格、专业的服务，满足客户第一次和每一次的需求及期望”的经营宗旨，紧跟中国制造强国发展步伐，助力全球工业自动化快速发展。

INTRODUCTION

HITOP INDUSTRIAL TECHNOLOGY CO. LTD. specializes in the Research & Development, Production and Sales of precision mechanical functional components and integrated mechanical modules for a wide range of industries. We are a supplier of choice for Industrial Automation Solutions to major industries. We are a National High-tech Enterprise and a new Little Giant Enterprise and have received major awards at the Provincial and National levels.

The company has two independent brands namely HITOP and Unsvorns. The HITOP brand covers pneumatic components, electric components, precision mechanical functional components, mechanical modular solutions, and integrated modules, helping customers improve their manufacturing process capabilities and automation levels. The Unsvorns brand is committed to providing modular automation solutions for automotive welding products, including clamping, gripping, positioning, rotation, and conveying.

Headquartered in Shenzhen, the company has set up a product R&D center for the automotive equipment industry in Shanghai and a production base in Chongqing, and has established a marketing and service network covering the whole country in Southeast Asia, Europe and South America. Through our continuous innovation and investment, the company has built a complete Product Delivery System, incorporating Market Demand, Product Research and Development, Manufacturing, Pre-Sales Service, and After-Sales tracking. We have established good cooperative relationships with key customers in different industries, such as Automotive, New Energy, 3C, and Intelligent Equipment.

The company always adheres to the mission of creating value for customers and being a practitioner of Industrial Automation. It upholds the business philosophy of “Perseverance and Innovation”, and the business purpose of “Providing Customers with High-Quality products, Timely Delivery, Reasonable Prices, and Professional Services to meet their needs and expectations every time”. It keeps pace with the development of China as a manufacturing power and contributes to the rapid development of global Industrial Automation.

HITOP

公司简介
COMPANY PROFILE






Unsyorns 上海沃恩斯


高新创力恒以之持




LGHezak
A 19


MSR

HITOP

公司简介
COMPANY PROFILE

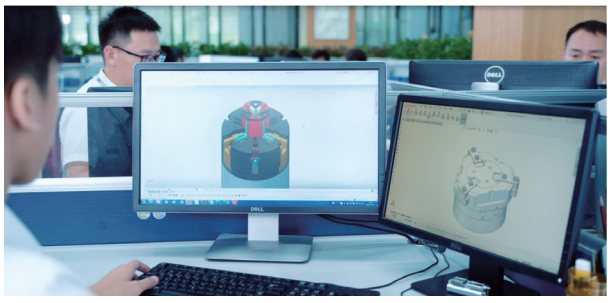













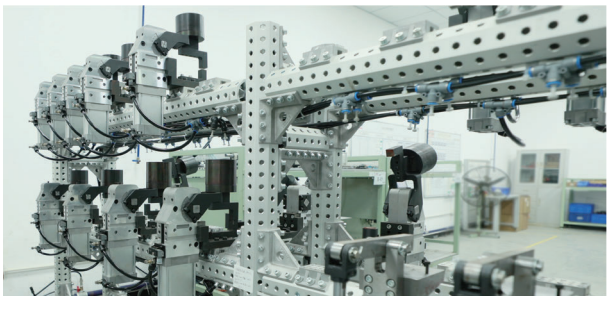


HITOP


HITOP

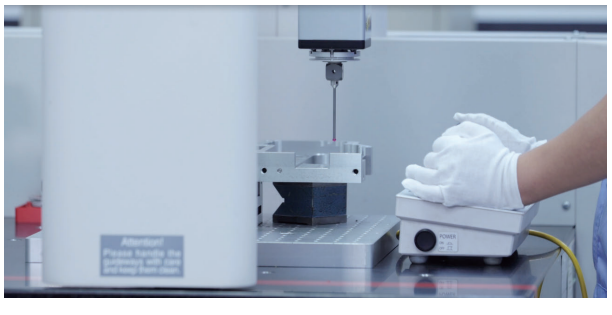



HITOP

产品分类
PRODUCT CATEGORY

气源处理元件 Airline Equipment



方向控制元件 Valves Manifolds



辅助元件 Accessories



真空元件 Vacuum Products



HITOP

产品索引
PRODUCT INDEX

气源处理元件 AIRLINE EQUIPMENT	1 ~ 122
方向控制元件 VALVES AND MANIFOLDS	123 ~ 226
辅助元件 ACCESSORIES	227 ~ 350
真空元件 VACUUM PRODUCTS	351 ~ 460

第一大类

气源处理元件

系列	产品名称	页码
	气源处理元件前言	1
UAC	多联式空气组合元件	3
UAC	三联式空气组合元件	7
UAC	二联式空气组合元件	11
UAW	过滤减压阀	15
UAF	过滤器	20
UAM	油雾分离器	25
UAD	微雾分离器	28
UAL	油雾器	31
UAR	减压阀	35
ARIA	精密减压阀	40
UARG/C/S	小型集装式减压阀	44
UAV	缓慢启动电磁阀	63
UAE	电气比例阀	65
VAH	残压释放阀	75
VBA	增压阀	77
BAT	储气罐	83
HSE3A	数显压力开关	87
HSE9	数显压力开关	92
HSEX	耐腐蚀数显压力开关	97
DFSA	空气用数显流量开关	102
DFSW	水用数显流量开关	108
	压力表系列	117
U	配件	118

第二大类

方向控制元件

系列	产品名称	页码
	方向控制元件前言	123
VED	总线阀岛	125
VET	总线阀岛	129
HVBA	5 通先导式电磁阀	143
HVQA	5 通先导式电磁阀	158
VEK	5 通先导式电磁阀	165
VM6	3 通先导式电磁阀	169

HITOP

产品索引
PRODUCT INDEX

第二大类

方向控制元件

系列	产品名称	页码
VM307	3 通直动式电磁阀	173
VM317	3 通直动式电磁阀	177
HVA	5 通气控阀	179
VAK	5 通气控阀	184
VAM6	3 通气控阀	187
VBL	5 通手动阀	190
VBH	4 通手动阀	192
VKZ	3 通机械阀	194
VLZ	滑动泄气阀	202
VSL	单向逆止阀	204
VQ	急速排气阀	205
VHW	注液阀	206
VBW	2 通流体阀	208
VPE	气控流体阀	210
VPU	2 通先导式电磁阀	212
VPW	2 通直动式电磁阀	214
VPZ	高真空阀	216
VF	脚踏阀	220
V	配件	223

第三大类

辅助元件

系列	产品名称	页码
FDE	浮动接头	227
FJE	气缸连接附件	229
TD	磁性开关	234
TDP3	耐强磁磁性开关	240
SC/SFC/SDH	液压缓冲器	242
ST	铜消音器/平头型	254
SU	铜消音器/凸头型	255
SV	树脂消音器	256
SY	小型树脂消音器	257
SR	带节流阀的消音器	258
KZW	带节流阀的快速接头（带锁）	259

第三大类

辅助元件

系列	产品名称	页码
KZW	带节流阀的快速接头	261
KZW-G	带节流阀的快速接头	264
KZW	快速接头	266
KZW-G	快速接头	282
KZW18□	手动阀	286
KZW81□	直通型调速阀	287
KZW80□	先导式单向速度控制阀	288
KZW80□	双向速度控制阀	289
KZW80□	回转式快速接头	291
KZW81□	带刻度速度控制阀	293
KZB	带截止阀的快速接头	296
KZB	带单向阀的快速接头	298
KZQ	金属快速接头	301
KZP	不锈钢快速接头	311
KZF	锁母式不锈钢接头	323
KZM	微型管接头	337
KZG	快速接头	343
PU	聚氨酯管	345
PUS	聚氨酯软管	346
PFA	氟树脂管	347
TPU	双层阻燃管	348
PD	聚氨酯螺旋管	349

第四大类

真空元件

系列	产品名称	页码
	真空元件前言	351
UCV	基本型真空发生器	355
UZK	集成式真空发生器	362
UZL	多级真空发生器	370
UZS	多级真空发生器	375
UCD	管型真空发生器	378
UFC	真空过滤器	387
UFZ	通用型真空过滤器	389

HITOP

产品索引
PRODUCT INDEX

第四大类

	系列	产品名称	页码
真空元件	UPV	真空逻辑阀	391
	UARZ	真空调压阀	397
	UTV	电气真空比例阀	401
	ZP	标准型吸盘	404
	ZP2-MT	扁平型吸盘	417
	ZP3	小型吸盘	419
	ZPB	多孔真空吸盘	438
	ZHFA	平型带肋吸盘 (重型)	440
	ZBFA	波纹吸盘	445
	ZMF	椭圆扁平吸盘	450
	ZUFA	椭圆波纹吸盘	455
	ZNC	海绵吸盘	459

附录

	系列	产品名称	页码
附录	附录 1	空气消耗量的计算	461
	附录 2	气缸出力的计算	463
	附录 3	接管螺纹	465
	附录 4	国际单位制	466
	附录 5	常用液压与气动符号	468

MEMO

HITOP

气源处理元件
目录

3

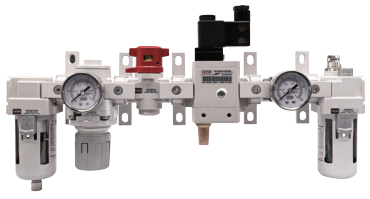

UAC 系列
多联式空气组合元件

型号	接管口径 Rc	可选构成元件
UAC2020	1/8 , 1/4	过滤器,减压阀 残压释放阀,缓慢启动电磁阀 T 型隔板分气块,油雾器
UAC3020	1/4 , 3/8	
UAC4020	3/8 , 1/2	
UAC5020	3/4 , 1	

7



UAC 系列
三联式空气组合元件

型号	接管口径 G	最大处理流量 L/min	排水方式
UAC2000	1/8 , 1/4	500	手动排水型 差压式手动排水型 浮子式自动排水型
UAC3000	1/4 , 3/8	2000	
UAC4000	3/8 , 1/2 , 3/4	4000, 4500	
UAC5000	3/4 , 1	5000	

11



UAC 系列
二联式空气组合元件

型号	接管口径 G	最大处理流量 L/min	排水方式
UAC2010	1/8 , 1/4	500	手动排水型 差压式手动排水型 浮子式自动排水型
UAC3010	1/4 , 3/8	1700	
UAC4010	3/8 , 1/2 , 3/4	3000	
UAC5010	3/4 , 1	4000	

15



UAW 系列
过滤减压阀

型号	接管口径 G	最大处理流量 L/min	排水方式
UAW2000	1/8 , 1/4	550	手动排水型 差压式手动排水型 浮子式自动排水型
UAW3000	1/4 , 3/8	2000	
UAW4000	3/8 , 1/2 , 3/4	4000, 4500	
UAW5000	3/4 , 1	5500	

UAF 系列

过滤器

型号	接管口径 G	最大处理流量 L/min	排水方式
UAF2000	1/8 , 1/4	750	手动排水型 差压式手动排水型 浮子式自动排水型
UAF3000	1/4 , 3/8	1500	
UAF4000	3/8 , 1/2 , 3/4	4000 , 6000	
UAF5000	3/4 , 1	7000	



20

UAM 系列

油雾分离器

型号	接管口径 G	最大处理流量 L/min	排水方式
UAM2000	1/8 , 1/4	190	手动排水型 差压式手动排水型 浮子式自动排水型
UAM3000	1/4 , 3/8	430	
UAM4000	3/8 , 1/2 , 3/4	1000	



25

UAD 系列

微雾分离器

型号	接管口径 G	最大处理流量 L/min	排水方式
UAD2000	1/8 , 1/4	110	手动排水型 差压式手动排水型 浮子式自动排水型
UAD3000	1/4 , 3/8	220	
UAD4000	3/8 , 1/2 , 3/4	550	



28

UAL 系列

油雾器

型号	接管口径 G	最大处理流量 L/min
UAL2000	1/8,1/4	800
UAL3000	1/4 , 3/8	1700,5000
UAL4000	3/8,1/2,3/4	5000,6300
UAL5000	3/4,1	7000



31

HITOP

气源处理元件
目录

35



UAR 系列

减压阀

型号	接管口径 G	最大处理流量 L/min
UAR1000	M5X0.8	100
UAR2000	1/8 , 1/4	550
UAR3000	1/4 , 3/8	2500
UAR4000	3/8 , 1/2 , 3/4	6000
UAR5000	3/4 , 1	8000

40



ARIA 系列

精密减压阀

型号	接管口径 Rc	压力表接管口径 Rc
ARIA1000	1/8	1/8
ARIA2000	1/4	
ARIA3000	1/4 , 3/8 , 1/2	

44

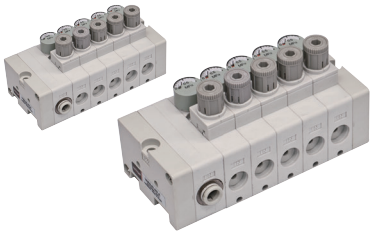

UARG 系列

小型集装式减压阀(集中供气)

安装方法	进气配管位置	阀块位数	接头种类	进气管直径	出气管直径
直接安装 导轨安装	上 下	1, 2, 3, 4, 5, 6, 7, 8, 9, 10	直通式 弯头式	Ø6 Ø8	Ø4 Ø6

50

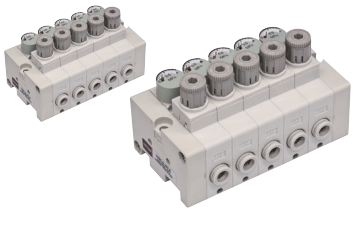

UARC 系列

小型集装式减压阀(独立供气)

安装方法	阀块位数	接头种类	进气管直径	出气管直径
直接安装 导轨安装	1, 2, 3, 4, 5, 6, 7, 8, 9, 10	直通式 弯头式	Ø4 Ø6	Ø4 Ø6

UARS 系列

小型集装式减压阀(单体规格)

安装方法	接头种类	进气管直径	出气管直径
直接安装 导轨安装	直通式 弯头式	Ø4 Ø6	Ø4 Ø6

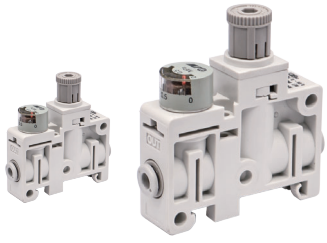

56

UAV 系列

缓慢启动电磁阀

型号	接管口径 Rc	电压规格	排水方式
UAV2000	1/4	AC110V, AC220V DC24V, DC12V	单电控
UAV3000	3/8		
UAV4000	1/2		



63

UAE 系列

电气比例阀

型式	压力范围 MPa	接管口径 Rc
UAE1	0.1 , 0.5 , 0.9	1/8 , 1/4
UAE2	0.1 , 0.5 , 0.9	1/4 , 3/8
UAE3	0.1 , 0.5 , 0.9	1/4 ,3/8 , 1/2



69

VAH 系列

残压释放阀

型号	接管口径 G	最大处理流量 L/min
VAH2000	1/8,1/4	550
VAH3000	1/4,3/8	2000
VAH4000	3/8,1/2	4000,4500
VAH5000	3/4,1	8000



75

HITOP

气源处理元件
目录

77

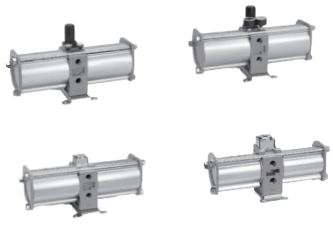

VBA 系列
增压阀

型号	本体尺寸	接管口径 Rc
VBA10A	1/4基准手动型	1/4
VBA20A	3/8基准手动型	3/8
VBA40A	1/2基准手动型	1/2
VBA22A	3/8基准气控型	3/8
VBA42A	1/2基准气控型	1/2
VBA43A	1/2基准手动型	1/2

83



BAT 系列
储气罐

型号	气罐容积 L	材质
BAT05	5	碳钢 不锈钢
BAT10	10	
BAT20	20	
BAT40	40	

87

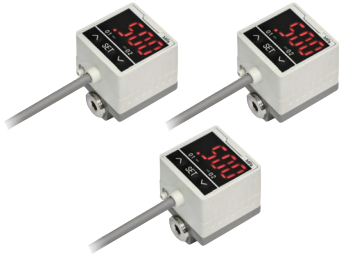

HSE3A 系列
数显压力开关

型号	接管口径 Rc	压力类型 kPa
HSE3 A	1/8	真空型 (-100 ~ 0)
		复合压型 (-100 ~ 100)
		微压型 (-10 ~ 10)
		正压型 (-0.1~1MPa)

92



HSE9 系列
数显压力开关

型号	接管口径	压力类型 kPa
HSE9	R1/8+M5, NPT1/8+M5, M5, Rc1/8	真空型 (-100 ~ 0)
		复合压型 (-100 ~ 100)
		微压型 (-10 ~ 10)
		正压型 (-0.1~1MPa)
		高压型 (-0.1 ~ 2MPa)

HSEX 系列

耐腐蚀数显压力开关

型号	接管口径	压力类型 kPa
HSEX	Rc1/8, R1/4(带M5内螺纹), VCR1/4	复合压型 (-100 ~ 100)
		正压型 (-0.1 ~ 1MPa)

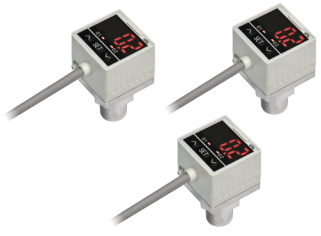

97

DFSA 系列

空气用数显流量开关

型号	额定流量范围 L/min	螺纹规格	接管口径
DFSA10	1~10	Rc, NPT, G	1/8, 1/4, 3/8, 1/2
DFSA50	5~50		
DFSA11	10~100		
DFSA21	20~200		
DFSA51	50~500		



102

DFSW 系列

水用数显流量开关

型号	额定流量范围 L/min	螺纹规格	接管口径
DFSW04	0.5~4	Rc, NPT, G	3/8, 1/2, 3/4, 1,1 ½,1 ¼
DFSW20	2~16		
DFSW40	5~40		
DFSW11	10~100		
DFSW21	50~250(带金属附件的场合)		
	30~250(带PVC配管的场合)		



108

压力表系列

圆形压力表/真空用压力表

型号	接管口径 R	使用压力范围 MPa
G26 - R1	1/16	0 ~ 1.0
G42 - 01	1/8	0 ~ 1.0
G52 - 02	1/4	0 ~ 1.0
GZ42 - 01	1/8	-100 ~ 100kPa



117

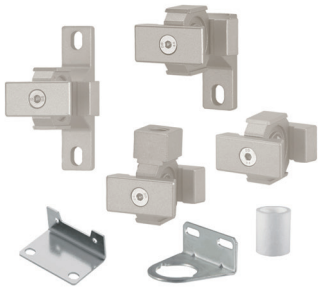

U配件

隔板/托架

名称	型号
L 型托架隔板	UAC20L ~ UAC50L
T 型托架隔板	UAC20T ~ UAC50T
中间隔板	UT30 ~UT50
T 型隔板分气块	UT31-02 , UT41-02
L 型减压阀托架	UAR10L ~ UAR40L
L 型过滤器托架	UAF20L ~ UAF40L
滤芯	UFE20 ~ UFE50 , UFE21 ~ UFE51

MEMO

HITOP

方向控制元件
目录

125

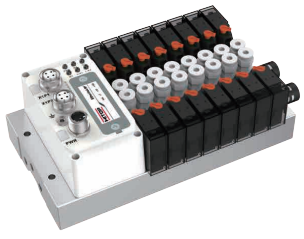

VED 系列

总线阀岛

型号	切换方式	P口接管口径	A/B口接管口径
VED	二位五通单电控 二位五通双电控 三位五通中位关闭 三位五通中位开放 盲板	Ø6 Ø8 Ø10 Ø12	Ø4 Ø6 Ø8 Ø10

129

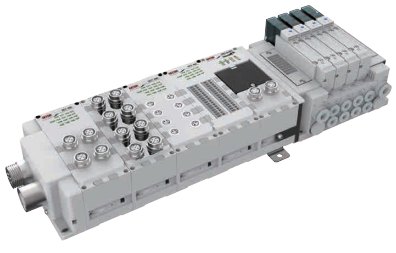

VET 系列

总线阀岛

型号	切换方式	P口接管口径	A/B口接管口径
VET-C VET-E	二位五通单电控 二位五通双电控 三位五通中位关闭 三位五通中位开放 三位五通中位压力 双二位三通NC 双二位三通NO 双二位三通NC/NO 盲板(默认双电控底板)	Ø8 Ø10 Ø12	Ø4 Ø6 Ø8

143

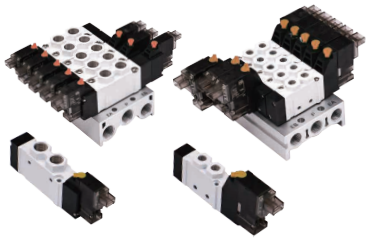

HVBA 系列

5 通先导式电磁阀

型号	接管口径 Rc			切换方式	
	R , S	P , A , B	联座口	2 位 5 通	3 位 5 通
HVBA1000	M5X0.8	M5X0.8	Rc1/8	单电控 双电控	中位关闭 中位开放 中位压力
HVBA2000	G1/8	G1/8	Rc1/4		
HVBA3000	G1/4	G1/4	Rc1/4		

158

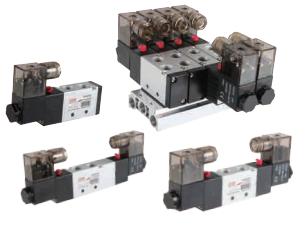

HVQA 系列

5 通先导式电磁阀

型号	接管口径 Rc			切换方式	
	R , S	P , A , B	联座口	2 位 5 通	3 位 5 通
HVQA1000	G1/8	G1/8	1/4	单电控 双电控	中位关闭 中位开放 中位压力
HVQA2000	G1/8	G1/4	1/4		
HVQA3000	G1/4	G3/8	3/8		

VEK 系列

5 通先导式电磁阀

型号	接管口径 Rc		切换方式
	R , S	P , A , B	2 位 5 通
VEK4000	1/2	1/2	单电控 双电控



165

VM6 系列

3 通先导式电磁阀

型号	接管口径 Rc	切换方式
	P , A , R	2 位 3 通
VM61	1/8	单电控常闭型 单电控常开型
VM62	1/8 , 1/4	
VM63	1/4 , 3/8	
VM64	1/2	



169

VM307 系列

3通直动式电磁阀

型号	规格	接管口径 G	标准电压
VM30706	单体型	1/8	12V 24V
VM30708		1/4	
VM30706	多联型	1/8	12V 24V

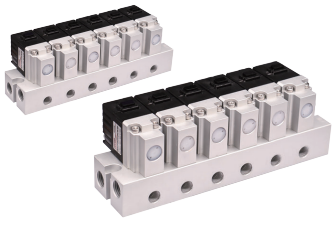

173

VM317 系列

3通直动式电磁阀

型号	接管口径 G	标准电压	接线形式
VM31708	1/4	12V	端子式
		24V	出线式



177

HITOP

方向控制元件
目录

179



HVA 系列

5 通气控阀

型号	接管口径 Rc			切换方式
	R , S	P , A , B	联座口	2 位 5 通
HVA1000	1/8	1/8	1/4	单气控 双气控
HVA2000	1/8	1/4	1/4	
HVA3000	1/4	3/8	3/8	

184

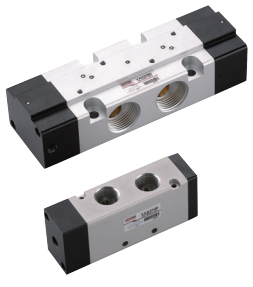

VAK 系列

5 通气控阀

型号	接管口径 Rc		切换方式
	R , S	P , A , B	2 位 5 通
VAK4000	1/2	1/2	单气控 双气控
VAK5160	3/4	3/4	
VAK5260	3/4	3/4	
VAK5180	1	1	
VAK5280	1	1	

187



VAM6 系列

3 通气控阀

型号	接管口径 Rc	切换方式
	P , A , B	2 位 3 通
VAM61	1/8	单气控常闭型 单气控常开型
VAM62	1/4	
VAM63	3/8	
VAM64	1/2	

190



VBL 系列

5 通手动阀

型号	接管口径 Rc		切换方式
	R , S	P , A , B	
VBL2120	1/8	1/4	2 位 5 通
VBL2120F	1/8	1/4	
VBL3130	1/4	3/8	

VBH 系列

4 通手动阀

型号	接管口径 Rc	切换方式
VBH210	1/4	2 位 4 通 3 位 4 通
VBH220		
VBH310	3/8 , 1/2	
VBH320		



192

VKZ 系列

3 通机械阀

型号	接管口径 Rc	切换方式	可选类型
VKZ13	1/8	2 位 3 通	基本型 单向滚轮型 双向滚轮型 蘑菇按钮型 平头按钮型 选择按钮型 防撞大按钮
VKZ23	1/4		



194

VLZ 系列

滑动泄气阀

型号	接管口径 Rc
VLZ01	1/8
VLZ02	1/4
VLZ03	3/8
VLZ04	1/2



202

VSL 系列

单向逆止阀

型号	接管口径 Rc
VSL01	1/8
VSL02	1/4
VSL03	3/8
VSL04	1/2



204

HITOP

方向控制元件
目录

205



VQ 系列

急速排气阀

型号	接管口径 Rc	有效截面积 mm²
VQ01	1/8	16
VQ02	1/4	27.5
VQ03	3/8	28
VQ04	1/2	71
VQ06	3/4	72.5

206



VHW 系列

注液阀

型号	接管口径	动作形式
VHW6S	3/8"双卡套接头	常闭型
VHW8S	1/2"双卡套接头	

208

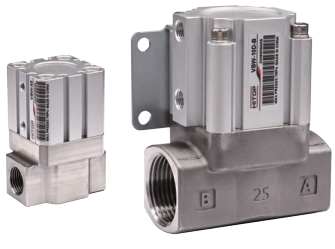

VBW 系列

2通流体阀

型号	接管口径 Rc	控制口 Rc	动作方式
VBW03	3/8	1/8	单作用常闭型 单作用常开型 双作用型
VBW04	1/2		
VBW10	1		

210



VPE 系列

气控流体阀

型号	接管口径 G		切换方式
	控制端	阀口端	
VPE04	1/8	1/2	2位2通
VPE06	1/8	3/4	
VPE10	1/8	1	
VPE14	1/8	1 ½	
VPE20	1/4	2	

VPU 系列

2 通先导式 电磁阀

型号	接管口径 G	电压规格	切换方式
VPU03	3/8	AC110V 50/60Hz AC220V 50/60Hz DC24V DC12V	2 位 2 通 (单电控)
VPU04	1/2		
VPU06	3/4		
VPU10	1		
VPU12	1 ¼		
VPU14	1 ½		
VPU20	2		



212

VPW 系列

2 通直动式电磁阀

型号	接管口径 G	电压规格	切换方式
VPW03	3/8	AC110V 50/60Hz AC220V 50/60Hz DC24V DC12V	2 位 2 通 (单电控)
VPW04	1/2		
VPW06	3/4		
VPW10	1		
VPW12	1 ¼		
VPW14	1 ½		
VPW20	2		



214

VPZ 系列

高真空阀

型号	动作形式	气控口位置	密封形式
VPZ-S16	双作用 单作用（常闭）	法兰侧 法兰左侧 法兰右侧 法兰对侧	波纹管密封 弹性密封(FKM)
VPZ-S25			
VPZ-S40			
VPZ-S50			
VPZ-S63			
VPZ-S80			



216

VF 系列

脚踏阀

型号	接管口径 G	切换方式
VF210	1/4	2 位 5 通
VF230		2 位 3 通
VF240		2 位 4 通



220

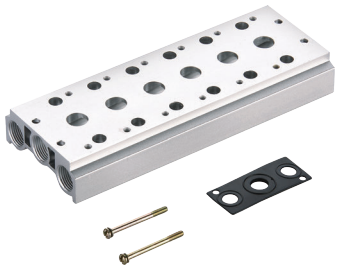

V 系列

配件

名称	型号
联座	VB
	VE
	VM6

MEMO

HITOP

辅助元件
目录

227



FDE 系列

浮动接头

型号	连接螺纹	偏心量 mm
FDE - M03	M3X0.5	0.5
FDE - M04	M4X0.7	0.5
FDE - M05	M5X0.8	0.5
FDE - M06	M6X1.0	0.5
FDE - M08	M8X1.25	0.5
FDE - M10	M10X1.25	0.5

227



FDE 系列

浮动接头

型号	连接螺纹	偏心量 mm
FDE - M12	M12X1.25	0.75
FDE - M14	M14X1.5	0.75
FDE - M16	M16X1.5	1.0
FDE - M18	M18X1.5	1.0
FDE - M20	M20X1.5	1.25
FDE - M22	M22X1.5	1.25

227



FDE 系列

浮动接头

型号	连接螺纹	偏心量 mm
FDE - M26	M26X1.5	2.0
FDE - M27	M27X2.0	2.0
FDE - M30	M30X1.5	2.5
FDE - M36×1.5	M36X1.5	3.0
FDE - M36×2.0	M36X2.0	3.0

229



FJE 系列

气缸连接附件

型式	最小连接螺纹	最大连接螺纹
I 型接头	M4X0.7	M42X2.0
Y 型接头	M4X0.7	M48X2.0
P 型接头	M4X0.7	M27X2.0

TD 系列

磁性开关

型号	配线方式	输出接点形式
TDX	2 线式 3 线式	无接点常开型 自动侦测性 NPN 型，PNP 型
TDS		
TDLMX		
TDLMN		
TDLMP		



234

TDP3 系列

耐强磁磁性开关

型号	配线方式	输出接点形式
TDP3	2 线式	无接点常开型



240

SC 系列

液压缓冲器

型号	公称螺纹	行程 mm	型号	公称螺纹	行程 mm
SC06	M6X0.75	4	SC20	M20X1.5	15 , 20 , 30 , 50
SC08	M8X1.0	6	SC25	M25X1.5	25 , 40 , 50 , 80
SC10	M10X1.0	5 , 7 , 8	SC27	M27X1.5	25
SC12	M12X1.0	10	SC36	M36X1.5	60
SC14	M14X1.5	12 , 16 , 25	—	—	—



242

SFC 系列

液压缓冲器

型号	公称螺纹	行程 mm
SFC14	M14X1.5	10 , 15
SFC20	M20X1.5	16 , 25
SFC25	M25X1.5	25 , 30 , 40 , 50, 80
SFC36	M36X1.5	25 , 50
SFC42	M42X1.5	25 , 50 , 75
SFC64	UNF2 ½ - 12	50 , 100 , 150



242

HITOP

辅助元件
目录

242



SDH 系列

重型液压缓冲器

型号	公称螺纹	行程 mm
SDH42	M42X1.5	25 , 50,75
SDH64	M64X2.0	50,100,150
SDH85	M85X2.0	50,100,150

254



ST 系列

铜消音器/平头型

型号	接管口径 R	消音效果 dB
STM5	M5X0.8	≥ 20
ST01	1/8	
ST02	1/4	
ST03	3/8	
ST04	1/2	
ST06	3/4	
ST10	1	

255



SU 系列

铜消音器/凸头型

型号	接管口径 R	消音效果 dB
SUM5	M5X0.8	≥ 20
SU01	1/8	
SU02	1/4	
SU03	3/8	
SU04	1/2	
SU06	3/4	
SU10	1	

256



SV 系列

树脂消音器

型号	接管口径 R	消音效果 dB
SV01B	1/8	≥ 30
SV02	1/4	
SV02B	1/4	
SV03	3/8	
SV04	1/2	

SY 系列

小型树脂消音器

型号	接管口径 R	消音效果 dB
SYM5	M5X0.8	≥ 30
SY01	1/8	
SY02	1/4	
SY02B	1/4	
SY03	3/8	
SY04	1/2	



257

SR 系列

带节流阀的消音器

型号	接管口径 R	消音效果 dB
SR01	1/8	≥ 20
SR02	1/4	
SR03	3/8	
SR04	1/2	



258

KZW 系列

带节流阀的快速接头(带锁)

型式	配管直径 mm	接管口径 R
进气控制型（带锁） 排气控制型（带锁）	Ø4	M5 , 1/8 , 1/4
	Ø6	M5 , 1/8 , 1/4 , 3/8
	Ø8	1/8 , 1/4 , 3/8
	Ø10	1/8 , 1/4 , 3/8 , 1/2
	Ø12	3/8 , 1/2



259

KZW 系列

带节流阀的快速接头

型式	配管直径 mm	接管口径 R
进气控制型 排气控制型	Ø4	M5 , 1/8 , 1/4
	Ø6	M5 , 1/8 , 1/4 , 3/8 , 1/2
	Ø8	1/8 , 1/4 , 3/8 , 1/2
	Ø10	1/4 , 3/8 , 1/2
	Ø12	1/4 , 3/8 , 1/2



261

HITOP

辅助元件
目录

264



KZW-G 系列
带节流阀的快速接头

型式	配管直径 mm	接管口径 G
进气控制型 排气控制型	Ø4	1/8 , 1/4
	Ø6	1/8 , 1/4 , 3/8 , 1/2
	Ø8	1/8 , 1/4 , 3/8 , 1/2
	Ø10	1/8 , 1/4 , 3/8 , 1/2
	Ø12	1/4 , 3/8 , 1/2

266



KZW 系列
快速接头

型式	配管直径 mm	接管口径 R/Rc
直通型	Ø4	M3 , M5 , 1/8 , 1/4
T型	Ø6	M5 , 1/8 , 1/4 , 3/8 , 1/2
十字型	Ø8	1/8 , 1/4 , 3/8 , 1/2
Y型	Ø10	1/8 , 1/4 , 3/8 , 1/2
弯管型	Ø12	1/8 , 1/4 , 3/8 , 1/2

282



KZW-G 系列
快速接头

型式	配管直径 mm	接管口径 G
直通接头 弯头	Ø4	1/8 , 1/4
	Ø6	1/8 , 1/4 , 3/8 , 1/2
	Ø8	1/8 , 1/4 , 3/8 , 1/2
	Ø10	1/8 , 1/4 , 3/8 , 1/2
	Ø12	1/8 , 1/4 , 3/8 , 1/2
	Ø14	1/4 , 3/8 , 1/2
	Ø16	3/8 , 1/2

286

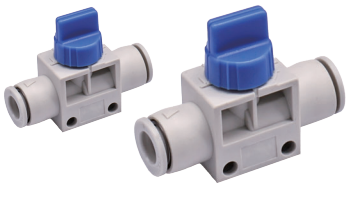

KZW18□ 系列
手动阀

型式	1(P)端配管直径 mm	2(A)端配管直径 mm
2通阀 3通阀	Ø4	Ø4
	Ø6	Ø6
	Ø8	Ø8
	Ø10	Ø10
	Ø12	Ø12

KZW81□ 系列

直通型调速阀

型号	配管直径 mm
KZW815	Ø4
KZW816	Ø6
KZW817	Ø8
KZW818	Ø10
KZW819	Ø12



287

KZW80□ 系列

先导式单向速度控制阀

型号	配管直径 mm	接管口径 R	先导接口 Rc
KZW803-06-01	Ø6	1/8	M5X0.8
KZW803-08-01	Ø8		
KZW803-06-02	Ø6	1/4	1/8
KZW803-08-02	Ø8		
KZW803-08-03	Ø8	3/8	1/8
KZW803-10-03	Ø10		
KZW803-10-04	Ø10	1/2	1/4
KZW803-12-04	Ø12		



288

KZW80□ 系列

双向速度控制阀

型号	配管直径 mm	接管口径 R
KZW804 KZW805 KZW806 KZW807 KZW808 KZW809	Ø4	M5X0.8
	Ø6	1/8
	Ø8	1/4
	Ø10	3/8
	Ø12	1/2



289

KZW80□ 系列

回转式快速接头

型号	配管直径 mm	接管口径 R
直通接头 弯头	Ø4	M5X0.8, 1/8
	Ø6	M5X0.8, 1/8, 1/4
	Ø8	1/8, 1/4, 3/8
	Ø10	1/4, 3/8, 1/2
	Ø12	3/8, 1/2



291

HITOP

辅助元件
目录

293



KZW81□ 系列

带刻度速度控制阀

型号	刻度方向	配管直径 mm
KZW810	0° 180° 90° 270°	Ø4
KZW811		Ø6
KZW812		Ø8
KZW813		Ø10
KZW814		Ø12

296



KZB 系列

带截止阀的快速接头

型式	配管直径 mm	接管口径 R
弯头型 直通型	Ø4	M5 , 1/8
	Ø6	1/8 , 1/4
	Ø8	1/8 , 1/4
	Ø10	3/8 , 1/2
	Ø12	3/8 , 1/2

298



KZB 系列

带单向阀的快速接头

型式	配管直径 mm	接管口径 R
弯头型 直通型 转接头型	Ø4	M5 , 1/8
	Ø6	1/8 , 1/4
	Ø8	1/8 , 1/4
	Ø10	3/8 , 1/2
	Ø12	3/8 , 1/2

301



KZQ 系列

金属快速接头

型式	配管直径 mm	接管口径 R/Rc
直通型 弯管型 十字型 T 型	Ø4	M5 , 1/8 , 1/4
	Ø6	1/8 , 1/4
	Ø8	1/8 , 1/4 , 3/8
	Ø10	1/8 , 1/4 , 3/8 , 1/2
	Ø12	1/4 , 3/8 , 1/2

KZQ 系列

金属快速接头

型式	配管外径 mm	配管内径 mm	接管口径 R
直通型 弯管型 T 型	Ø4	Ø2.5	M5 , 1/8
	Ø6	Ø4	M5 , 1/8
	Ø8	Ø6	1/8 , 1/4
	Ø10	Ø6	1/4 , 3/8
	Ø12	Ø8	3/8 , 1/2



301

KZQ 系列

金属快速接头

型式	配管内径 mm	接管口径 R
直通型 弯管型 T 型	Ø2.5	M5
	Ø4	1/8
	Ø6	1/8 , 1/4
	Ø8	1/4 , 3/8
	Ø10	3/8 , 1/2
	Ø20	3/4
	Ø25	1

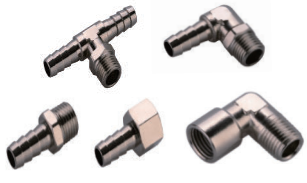

301

KZP 系列

不锈钢快速接头

型式	配管直径 mm	接管口径 R/Rc
直通型 弯头 T型 弯管型 Y型 插管	Ø4	M5X0.8, 1/8, 1/4, 3/8
	Ø6	M5X0.8, 1/8, 1/4, 3/8
	Ø8	1/8 , 1/4 , 3/8 , 1/2
	Ø10	1/8 , 1/4 , 3/8 , 1/2
	Ø12	1/8 , 1/4 , 3/8 , 1/2
	Ø16	3/8 , 1/2



311

KZF 系列

锁母式不锈钢接头

型式	配管直径 mm	接管口径 R/Rc
直通型 弯头型 T型	Ø4XØ2.5	1/8,1/4,3/8,1/2 M3X0.5,M4X0.7 M5X0.8,M6X1.0
	Ø6XØ4	
	Ø8XØ5	
	Ø8XØ6	
	Ø10XØ6.5	
	Ø10XØ7.5	



323

HITOP

辅助元件
目录

323



KZF 系列

锁母式不锈钢接头

型式	配管直径 mm	接管口径 R/Rc
直通型 弯头型 T型	Ø10XØ8	1/8,1/4,3/8,1/2 M3X0.5,M4X0.7 M5X0.8,M6X1.0
	Ø12XØ8	
	Ø12XØ9	
	Ø12XØ10	
	Ø16XØ12	
	Ø16XØ13	

337



KZM 系列

微型管接头

型式	配管直径 mm	接管口径 R
倒钩接头 软管锁紧接头	Ø3.18	M3 , M5 , R1/8
	Ø4	
	Ø6	

343



KZG10 系列

快速接头

型号		接管口径 R
母体	公体	
ZG102S	ZG102P	1/4
ZG103S	ZG103P	3/8
ZG104S	ZG104P	1/2

343



KZG20 系列

快速接头

型号		接管口径 Rc
母体	公体	
ZG202S	ZG202P	1/4
ZG203S	ZG203P	3/8
ZG204S	ZG204P	1/2

KZG30 系列

快速接头

型号		配管内径 mm
母体	公体	
ZG302S	ZG302P	Ø6
ZG303S	ZG303P	Ø8
ZG304S	ZG304P	Ø10
ZG305S	ZG305P	Ø12

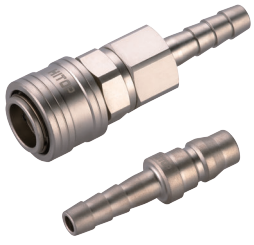

343

KZG40 系列

快速接头

型号		配管外径 mm	配管内径 mm
母体	公体		
ZG401S	ZG401P	Ø8	Ø5
ZG402S	ZG402P	Ø12	Ø8
ZG403S	ZG403P	Ø12	Ø8
ZG404S	ZG404P	Ø16	Ø12



343

PU 系列

聚氨酯管

型号	管外径 mm	管内径 mm	型号	管外径 mm	管内径 mm
PU0425	Ø4	Ø2.5	PU1065	Ø10	Ø6.5
PU0604	Ø6	Ø4	PU1208	Ø12	Ø8
PU0805	Ø8	Ø5	PU1612	Ø16	Ø12
PU0806	Ø8	Ø6	—	—	—

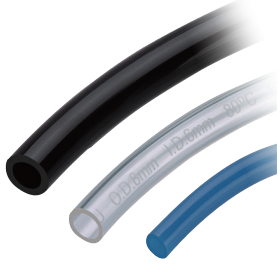

345

PUS 系列

聚氨酯软管

型号	管外径 mm	管内径 mm
PUS0425	Ø4	Ø2.5
PUS0604	Ø6	Ø4
PUS0805	Ø8	Ø5
PUS1065	Ø10	Ø6.5
PUS1208	Ø12	Ø8

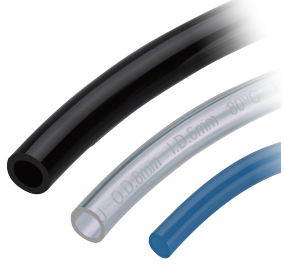

346

HITOP

辅助元件
目录

347



PFA 系列
氟树脂管

型号	管外径 mm	管内径 mm
PFA0425	Ø4	Ø2.5
PFA0604	Ø6	Ø4
PFA0806	Ø8	Ø6
PFA1075	Ø10	Ø7.5
PFA1209	Ø12	Ø9
PFA1613	Ø16	Ø13

358



TPU 系列
双层阻燃管

型号	管外径 mm	管内径 mm
TPU0604	Ø6	Ø4
TPU0805	Ø8	Ø5
TPU1065	Ø10	Ø6.5
TPU1208	Ø12	Ø8

349

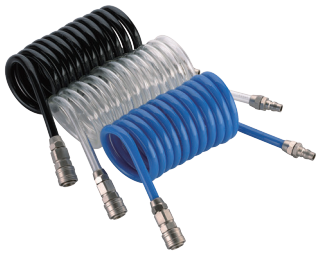

PD 系列
聚氨酯螺旋管

型号	管外径 mm	管内径 mm	最大操作长度 m
PD0604	Ø6	Ø4	3 , 6 , 9 12 , 15
PD0805	Ø8	Ø5	
PD1065	Ø10	Ø6.5	
PD1208	Ø12	Ø8	

MEMO

HITOP

真空元件
目录

355

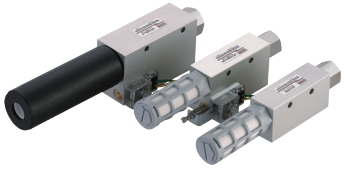

UCV 系列

基本型真空发生器

型号	喷嘴孔径 mm	最大真空压力 kPa		最大真空流量 L/min	
		S 型	L 型	S 型	L 型
UCV05	Ø0.5	-85	-55	7	10
UCV10	Ø1.0	-88	-55	27	36
UCV15	Ø1.5	-88	-55	63	95
UCV20	Ø2.0	-88	-55	110	170
UCV25	Ø2.5	-88	-55	160	250
UCV30	Ø3.0	-88	-55	225	350

362

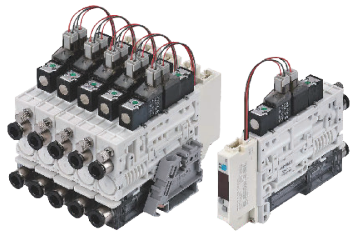

UZK 系列

集成式真空发生器

型号	最大真空压力 kPa	最大真空流量 NL/min
UZKS	-75	44
UZKX	-94	41
UZKP	-90	40
UZKL	-90	68
UZKB	—	35

370

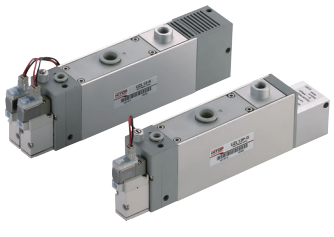

UZL 系列

多级真空发生器

型号	喷嘴孔径 mm	最大真空压力 kPa	最大真空流量 L/min
UZL12	Ø1.2	-84	100

375



UZS 系列

多级真空发生器

型号	喷嘴孔径 mm	最大真空压力 kPa	最大真空流量 L/min
UZS12	Ø1.2X2	-84	200

UCD 系列

管型真空发生器

型号	喷嘴孔径 mm	最大真空压力 kPa		最大真空流量 L/min	
		S 型	L 型	S 型	L 型
UCD05	Ø0.5	-88	-48	7.5	9
UCD07	Ø0.7			12	22
UCD10	Ø1.0			24	34
UCD13	Ø1.3			40	75



378

UFC 系列

真空过滤器

型号	过滤精度 μm	公称流量 L/min	配管外径 mm
UFC100	10	10	Ø4
		20	Ø6
UFC200	10	30	Ø6
		50	Ø8



387

UFZ 系列

通用型真空过滤器

型号	最大真空压力 kPa	最大真空流量 NL/min
UFZ10	-100	150
UFZ15		900
UFZ20		900
UFZ25		2520
UFZ40		5100



389

UPV 系列

真空逻辑阀

吸盘侧接管口径	真空发生器侧接管口径	节流孔径(mm)
M5 (**外螺纹**)	M5 (**外螺纹**) / M5 (**内螺纹**) / Ø4 (**快速接头**)	0.3/0.5/0.7
M8 (**外螺纹**)	M8 (**内螺纹**)	0.5/0.7/1.0
R1/8 (**外螺纹**)	R1/8 (**外螺纹**) / Rc1/8 (**内螺纹**) / Ø6 (**快速接头**)	0.5/0.7/1.0
G1/8 (**外螺纹**)	G1/8 (**外螺纹**) / G1/8 (**内螺纹**) / Ø6 (**快速接头**)	0.5/0.7/1.0
M5 (**内螺纹**)	M5 (**外螺纹**) / M5 (**内螺纹**) / Ø4 (**快速接头**)	0.3/0.5/0.7



391

HITOP 真空元件
目录

391



UPV 系列

真空逻辑阀

吸盘侧接管口径	真空发生器侧接管口径	节流孔径 (mm)
M6 (内螺纹)	M6 (外螺纹)	0.3 , 0.5 , 0.7
Rc1/8 (内螺纹)	R1/8 (外螺纹) / Rc1/8 (内螺纹) / Ø6 (快速接头)	0.5 , 0.7 , 1.0
G1/8 (内螺纹)	G1/8 (外螺纹) / G (内螺纹) / Ø6 (快速接头)	0.5 , 0.7 , 1.0
Ø4 (快速接头)	Ø4 (快速接头)	0.3 , 0.5 , 0.7
Ø6 (快速接头)	Ø6 (快速接头)	0.5 , 0.7 , 1.0

397

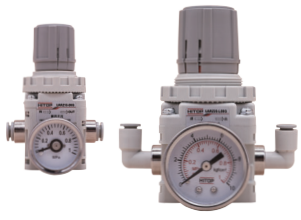

UARZ 系列

真空调压阀

型号	最大流量 L/min	接管外径
UARZ10	140	Ø6/Ø8
UARZ20	240	Ø6/Ø8/Ø10

401



UTV 系列

电气真空比例阀

型号	设定压力范围 kPa	接管口径 Rc	最大流量 L/min
UTV	-100~0	3/8	240

404



ZP 系列

标准型吸盘

吸盘类型	吸盘直径 mm	吸盘材质
平型 平型带肋 风琴型 带连接器型 带缓冲支杆型	平型 (Ø2~Ø50) 平型带肋 (Ø10~Ø50) 风琴型 (Ø6~Ø50)	丁腈橡胶 白硅胶 防静电硅橡胶 防静电丁腈橡胶

ZP2-MT系列
扁平型吸盘

吸盘类型	吸盘直径 mm	吸盘材质
吸盘单体 带连接器型	Ø10~Ø30	丁腈橡胶 白硅胶 防静电硅橡胶 防静电丁腈橡胶



417

ZP3 系列
小型吸盘

吸盘类型	吸盘直径 mm	吸盘材质
平型 平型带沟 风琴型 带连接器型 带缓冲支杆型	平型 (Ø1.5~Ø3.5) 平型带沟 (Ø4~Ø16) 风琴型 (Ø4~Ø16)	丁腈橡胶 白硅胶 防静电硅橡胶 防静电丁腈橡胶



419

ZPB 系列
多孔真空吸盘

吸盘类型	吸盘直径 mm	吸盘材质
吸盘单体 带连接器型	Ø10~Ø16	丁腈橡胶 白硅胶



438

ZHFA 系列
平型带肋吸盘(重型)

吸盘类型	吸盘直径 mm	吸盘材质
吸盘单体 带缓冲支杆型	Ø30~Ø125	丁腈橡胶



440

HITOP 真空元件
目录

445



ZBFA 系列

波纹吸盘

吸盘类型	吸盘直径 mm	吸盘材质
吸盘单体 带缓冲支杆型	Ø22~Ø125	丁腈橡胶

450

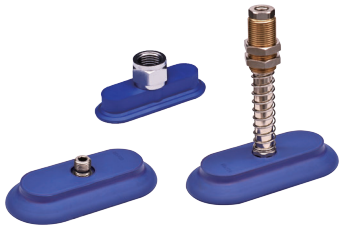

ZMF 系列

椭圆扁平吸盘

吸盘类型	吸盘尺寸 mm	吸盘材质
吸盘单体 带缓冲支杆型	16X50	丁腈橡胶
	23X60	
	30X90	
	40X80	
	50X100	
	60X120	
	70X140	

455

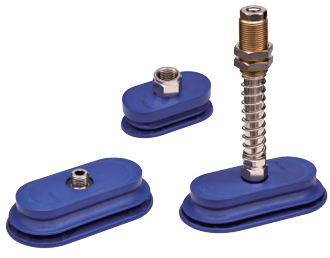

ZUFA 系列

椭圆波纹吸盘

吸盘类型	吸盘尺寸 mm	吸盘材质
吸盘单体 带缓冲支杆型	30X60	丁腈橡胶
	40X80	
	55X110	
	70X140	

459



ZNC 系列

海绵吸盘

吸盘类型	吸盘尺寸 mm	海绵厚度 mm	吸盘材质
吸盘单体	50X80 70X160	3或者5	EPDM

MEMO

HITOP

气源处理元件
前言

使用注意事项

注意

1. 过滤器、给油器的 PC 透明杯及给油器的透视滴油装置均为聚碳酸脂材质制成，不能用于合成油、有机溶剂、化学药品、切削油及挥发性气体环境中；同时避免日光照射。
2. 为防止被外力破坏，应避免产品安装在通道侧等容易受撞击及剧烈震动的场合。
3. 润滑油推荐使用透平一号油（ISO VG32）。
4. 请定期检查塑料杯有无老化及其他损伤。
5. 维修保养前，必须确认管路内无残留压力，避免拆装保养过程中造成人员受伤及产品损坏。

注意

1. 配管作业时，应防止杂物进入元件内，避免杂物堵塞元件造成故障。
2. 安装时，应注意进出气口方向，不可反向安装。过滤器及给油器必须垂直安装，并保持杯体向下。

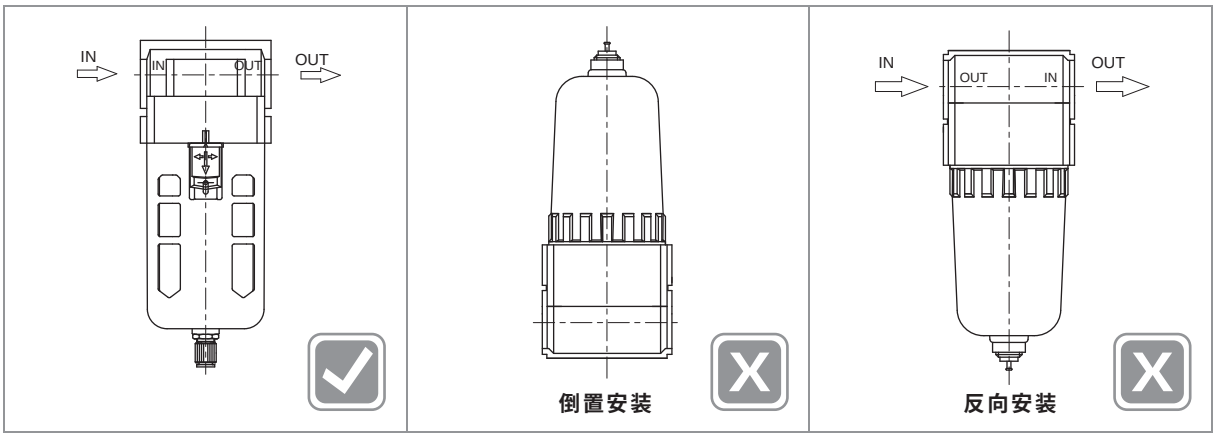

3. 减压阀优先采用调节手柄向下、利于排水的安装方式。

手柄向上
不利于冷凝水排出

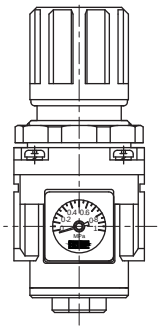

手柄向下
利于冷凝水排出

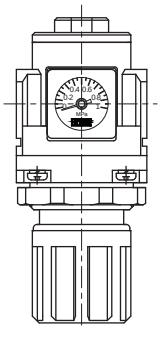

4. 元件不得安装在空压机近距离处，并于元件前配置冷却器及干燥机，避免高温压缩空气及水汽对元件造成损伤。
5. 过滤器需定期排水，避免过滤出来的水对压缩空气造成二次污染。滤芯要定期清洗或更换，以保证良好的过滤功能。
6. 减压阀出口侧设定压力应在进气口侧压力的 85% 以下，以免出现过大压降时影响压力调整性能。

特点

1. 有效过滤压缩空气中的水分及杂质，提升空气洁净度。
2. 输出稳定的压力，提高执行元件动作的准确性。
3. 实现连续、稳定、自动的润滑给油功能。
4. 模块化零部件设计，适应多元化组合需求。

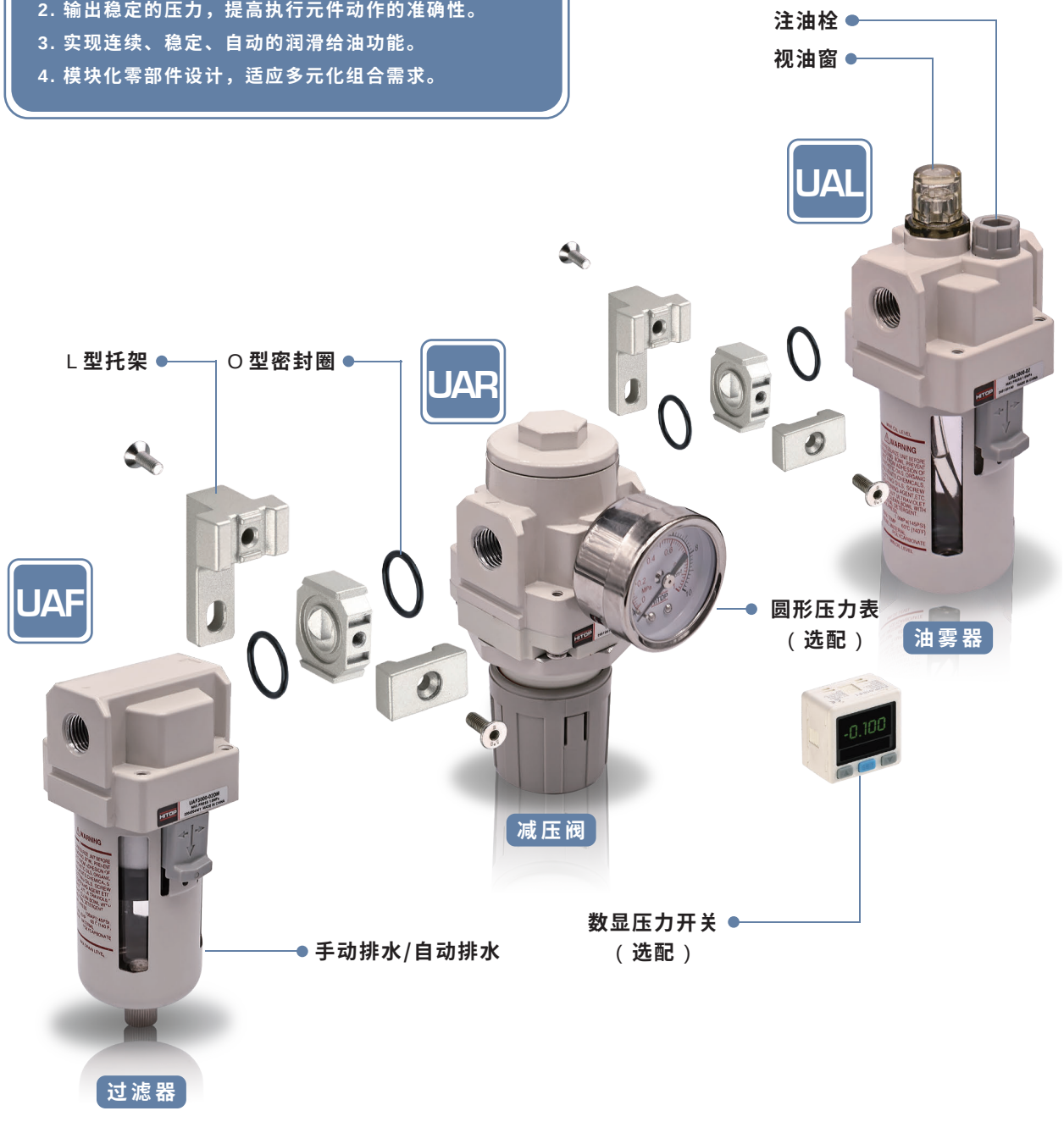

HITOP

多联式空气组合元件
UAC2020 - 5020系列

特点

1. 可根据现场使用条件，根据功能要求自由组合。
2. 搭配灵活可选功能齐全。
3. 可实现数字量压力显示。
4. 可实现缓慢启动安全可靠。
5. 可实现残压释放，确保停机维护时安全工作。

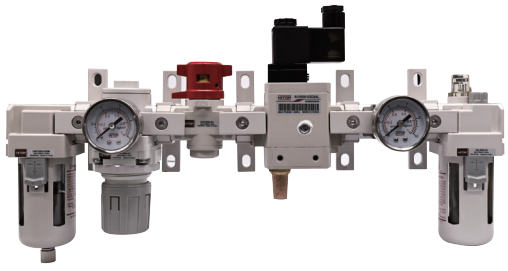

标准规格

型号		UAC2020	UAC3020	UAC4020	UAC5020①
构成元件	过滤器	UAF2000	UAF3000	UAF4000	UAF5000
	减压阀	UAR2000	UAR3000	UAR4000	UAR5000
	残压释放阀	VAH2000	VAH3000	VAH4000	VAH5000
	缓慢启动电磁阀	UAV2000	UAV3000	UAV4000	—
	分气块	UAH2	UAH3	UAH4	UAH5
	油雾器	UAL2000	UAL3000	UAL4000	UAL5000
使用流体		压缩空气			
最高使用压力	MPa (kgf/cm²)	1.0 (10.2)			
环境及流体温度	℃	5 ~ 60(未到结冰状态)			
推荐用油		透平 1 号油 (ISO VG32)			
阀型		溢流型			
杯体材质		聚碳酸酯			
排水方式		手动排水型/自动排水型			

注：① UAC5020无缓慢启动电磁阀可选。

订购码

UAC2020 — 02 — 02 — F□ — 空白 — R□□ — 空白

系列①

系列①
2020
3020
4020
5020

首件接管口径②

01	1/8
02	1/4
02	1/4
03	3/8
03	3/8
04	1/2
06	3/4
10	1

尾件接管口径②

01	1/8
02	1/4
02	1/4
03	3/8
03	3/8
04	1/2
06	3/4
10	1

过滤器



见选型配置表

其他元件

分气块

空白	无
H□	 见选型配置表

其他元件

减压阀



见选型配置表

其他元件

分气块

空白
H□

V□ — 空白 — A□□□ — 空白 — L

残压释放阀



见选型配置表

其他元件

分气块

空白
H□

缓慢启动电磁阀



见选型配置表

其他元件

分气块

空白
H□

油雾器

其他元件

注：① 多联式空气组合元件可自由增加/减少气源处理元件，相应功能部件根据选型配置表选择后，按照订购码在相应位置填写，不需要其中某功能部件时则空出。

② 接管口径为首件和尾件的接管尺寸，各功能组合时可选接管尺寸见接管口径配置表。

订货举例

订购系列规格为UAC2020 ；接管口径为 Rc1/8 ；排水方式为手动排水 ；减压阀圆形压力表；配残压释放阀附平头型消音器；无缓慢启动电磁阀；分气块配 NPN 型数显压力开关；配油雾器。

正确订购码：UAC2020-0101-F-RG-VST-HE9N-L

订购系列规格为UAC3020 ；接管口径为 Rc3/8 ；排水方式为常开浮子式自动排水 ；减压阀配PNP型数显压力开关；配残压释放阀附树脂型消音器；配24V直流电并附灯插头缓慢启动电磁阀带NPN数显压力开关；配分气块配圆形压力表；配油雾器。

正确订购码：UAC3020-0303-FAM-RE9P-VSV-AD24LE9N-HG-L

接管口径配置表

型号		接管口径					
		1/8	1/4	3/8	1/2	3/4	1
UAC2020	过滤器	●	●	—	—	—	—
	减压阀	●	●	—	—	—	—
	残压释放阀	●	●	—	—	—	—
	缓慢启动电磁阀	—	●	—	—	—	—
	分气块	●	●	—	—	—	—
	给油器	●	●	—	—	—	—
UAC3020	过滤器	—	●	●	—	—	—
	减压阀	—	●	●	—	—	—
	残压释放阀	—	●	●	—	—	—
	缓慢启动电磁阀	—	—	●	—	—	—
	分气块	—	●	●	—	—	—
	给油器	—	●	●	—	—	—
UAC4020	过滤器	—	—	●	●	—	—
	减压阀	—	—	●	●	—	—
	残压释放阀	—	—	●	●	—	—
	缓慢启动电磁阀	—	—	—	●	—	—
	分气块	—	—	●	●	—	—
	给油器	—	—	●	●	—	—
UAC5020	过滤器	—	—	—	—	●	●
	减压阀	—	—	—	—	●	●
	残压释放阀	—	—	—	—	●	●
	缓慢启动电磁阀	—	—	—	—	—	—
	分气块	—	—	—	—	●	●
	给油器	—	—	—	—	●	●

多联式空气组合元件
UAC2020 - 5020系列

选型配置表

F □

气源处理元件	排水方式	
过滤器	空白	手动排水
	DN	常闭差压式手动排水
	AM	常开浮子式自动排水
	AN	常闭浮子式自动排水

R □ □

气源处理元件	带逆流功能		压力表	
减压阀	空白	不带逆流功能	空白	无压力表
	K	带逆流功能	G	圆形压力表
			E9N	NPN型数显压力表①
			E9P	PNP型数显压力表①

注：UAC2020无带逆流配置可选。

V □

气源处理元件	消音器	
残压释放阀	空白	无消音器
	ST	平头型铜消音器
	SU	凸头型铜消音器
	SV	树脂型消音器

A □ □ □

气源处理元件	标准电压		出线形式			压力表	
缓慢启动电磁阀	A11	AC110V 50/60Hz	L	附灯插头 (DIN43650)		空白	无压力表
	A22	AC220V 50/60Hz	G	出线式 (线长300mm)		G	圆形压力表
	D24	DC24V				E9N	NPN型数显压力表①
	D12	DC12V				E9P	PNP型数显压力表①

注：UAC5020 无缓慢启动电磁阀可选。

H □

气源处理元件	压力表	
分气块	空白	无压力表
	G	圆形压力表
	E9N	NPN型数显压力表①
	E9P	PNP型数显压力表①

注：分气块接管口径与尾件接管口径一致。
①数显压力表详见HSE9系列，默认配2路NPN/PNP输出，若需其他输出类型请与我司联系。

外形尺寸 （mm）

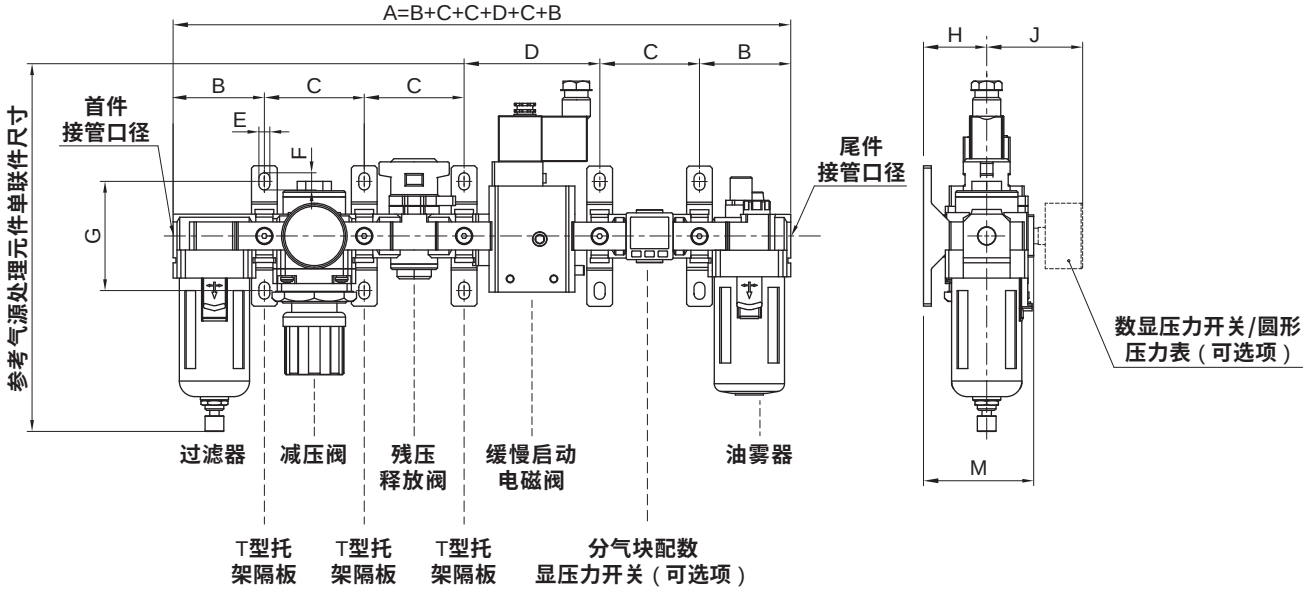

型号	A	B	C	D	E	F	G	H	J	M
UAC2020	B+C+C+D+C+B	45	50	76	5.5	8.5	48	30	50.5 (52)	50
UAC3020		59	64	87	7	11	70	41	57 (58.5)	70.5
UAC4020		77	84	112	9	13	80	50	66.5 (72.5)	88
UAC5020		97.5	105	—	12	16	100	69.8	76.5 (82.5)	114.8

注：( )尺寸表示数显压力表尺寸。

HITOP

三联式空气组合元件
UAC2000 - 5000 系列

符号/特点

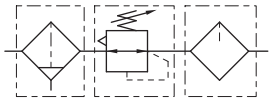

1. 快速可靠的固定连接，安装使用方便。
2. 高效率的水份和固体颗粒去除功能。



订购码

UAC	2000	—	02		DN	—	K	G
系列	规格	—	接管口径 G		排水方式②	—	带逆流功能	压力表④



规格	接管口径 G	
2000	01	1/8①
	02	1/4
3000	02	1/4
	03	3/8
4000	03	3/8①
	04	1/2
	06	3/4
5000	06	3/4
	10	1

排水方式②	
空白	手动排水
DN	常闭差压式手动排水
AM	常开浮子式自动排水
AN	常闭浮子式自动排水

带逆流功能	
空白	不带逆流功能
K③	带逆流功能

压力表④	
空白	无压力表
G	圆形压力表
E9N	NPN型数显压力表
E9P	PNP型数显压力表

注: ① 此规格为订制品，如需此规格，请与我司联系；
② 详细规格见排水方式配置表；
③ 2000规格无此配置。
④ 如需单独订购压力表时，圆形压力表详见压力表系列，数显压力表详见HSE9系列，默认配2路NPN/PNP输出，若需其他输出类型请与我司联系。

订货举例

订购接管口径为 G1/4；排水方式为手动排水；配圆形压力表；

规格为 2000 型的三联式空气组合元件。正确订购码：UAC2000 - 02 - G

订购接管口径为 G1/2；排水方式为浮子式常开自动排水；配圆形压力表；

规格为 4000 型的三联式空气组合元件。正确订购码：UAC4000 - 04AM - G

● 排水方式配置表

排水类型		UAC2000	UAC3000	UAC4000	UAC5000
手动排水型（空白）		●	●	●	●
常闭差压式手动排水型（DN）		○	○	○	○
浮子式自动排水型（A）	常开（M）	●	●	●	●
	常闭（N）	—	○	○	○

● 代表标准配置　○ 代表可选配置　— 代表无此配置

标准规格

型号		UAC2000	UAC3000	UAC4000		UAC5000
构成元件	过滤器	UAF2000	UAF3000	UAF4000		UAF5000
	减压阀	UAR2000	UAR3000	UAR4000		UAR5000
	油雾器	UAL2000	UAL3000	UAL4000		UAL5000
接管口径 G		1/8 , 1/4	1/4 , 3/8	3/8 , 1/2	3/4	3/4 , 1
压力表接管口径 Rc		1/8		1/4		
使用流体		压缩空气				
使用压力范围 MPa (kgf/cm²)		常开 (N.O.): 0.2 ~ 1.0 (2 ~ 10.2) / 常闭 (N.C.): 0.15 ~ 1.0 (1.5 ~ 10.2)				
设定压力范围 MPa (kgf/cm²)		0.05 ~ 0.85 (0.51 ~ 8.7)				
环境及流体温度 ℃		5 ~ 60				
过滤精度① μm		5				
额定流量② L/min		500	2000	4000	4500	5000
推荐使用油		透平 1 号油 (ISO VG32)				
阀型		溢流型				
杯体材质		聚碳酸脂				
排水方式		**手动排水型/自动排水型**				
公称质量 kg		0.74	1.18	2.14	2.47	3.82
附件 (标准配置)	防护罩	—	●	●		●
	托架	UAC20L	UAC30L	UAC40L		UAC50L
	压力表	G42 - 01		G52 - 02		

注：① 如需其他过滤精度，请与我司联系。
② 在输入 (IN口) 压力 0.7 MPa (7.1kgf/cm²)，输出 (OUT口) 压力 0.5 MPa (5.1 kgf/cm²) 的情况下测定。

外形尺寸 (mm)

• UAC2000

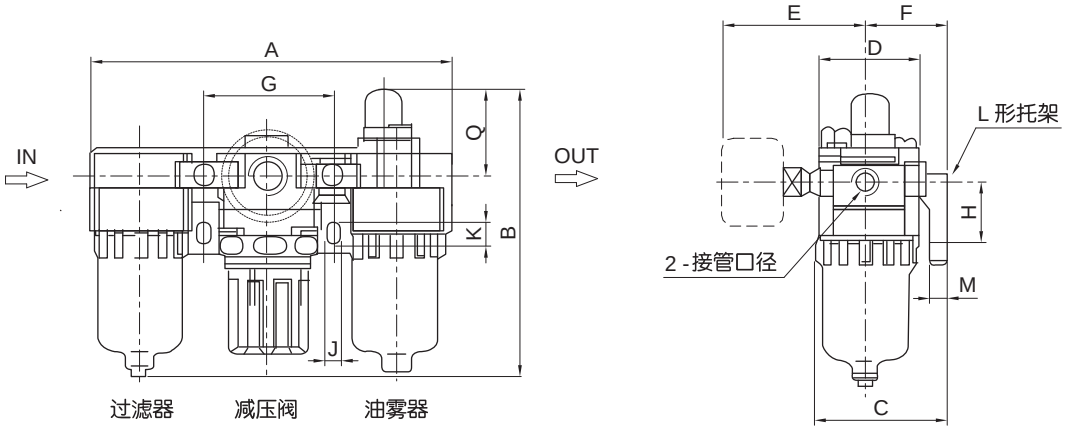

三联式空气组合元件
UAC2000 - 5000 系列

外形尺寸 (mm)

- **UAC3000 ~ 5000**

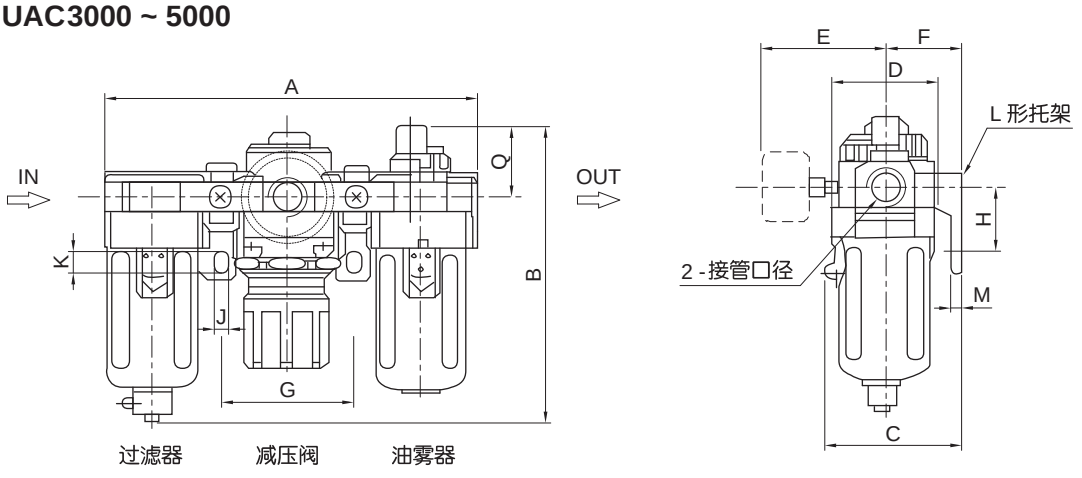

型号	接管口径 G	A	B ( )①	C	D	E ( )②	F	G	H	J	K	M	Q
UAC2000	1/8, 1/4	140	130.5(145.5)	50	40	50.5 (52)	30	50	24	5.5	8.5	5	38
UAC3000	1/4, 3/8	181	153.2(194)	69.5	53	57 (58.5)	40	64	35	7	11	7	38
UAC4000	3/8, 1/2	238	186(229)	88	70	66.5 (72.5)	50	84	40	9	13	7	41
UAC4000-06	3/4	253	188(233.5)	88	70	69.5 (75.5)	50	89	40	9	13	7	40.5
UAC5000	3/4, 1	300	262(305.5)	114.8	90	76.5 (82.5)	69.8	105	50	12	16	11	44

注: ① ( ) 尺寸表示自动排水型尺寸　② ( ) 尺寸表示数显压力表尺寸

压力特性

- **UAC2000**

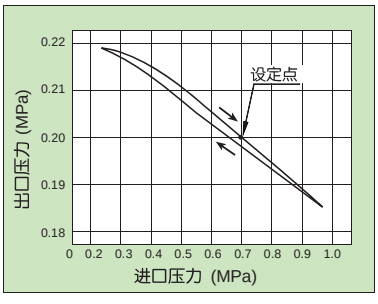

- **UAC3000**

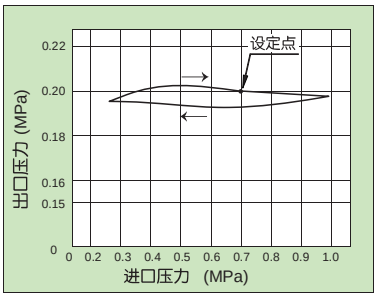

- **UAC4000**

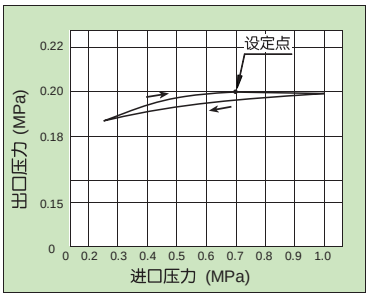

- **UAC4000 - 06**

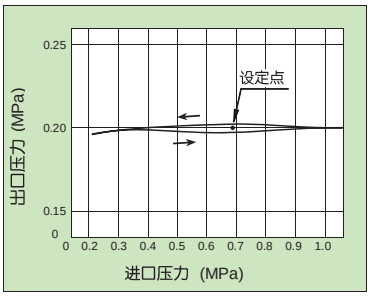

- **UAC5000**

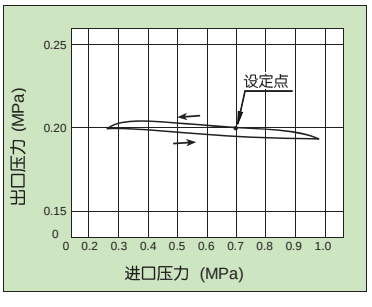

注：进口压力：0.7 MPa；出口压力：0.2 MPa；流量：20 L/min (ANR) 。

流量特性

• UAC2000

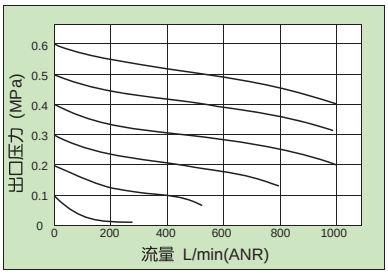

• UAC3000

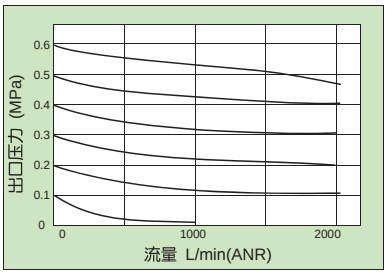

• UAC4000

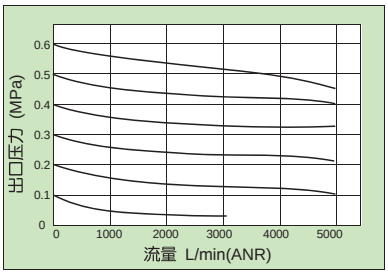

• UAC4000 - 06

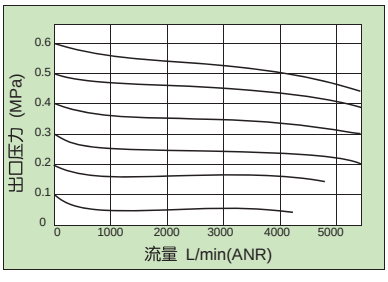

• UAC5000

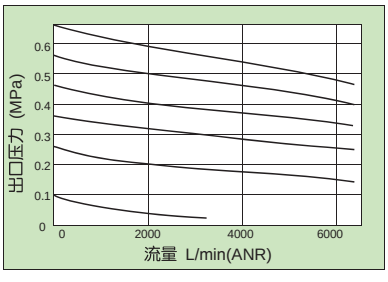

注：进口压力：0.7 MPa 。

二联式空气组合元件
UAC2010 - 5010 系列

符号/特点

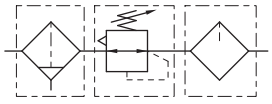

1. 快速、可靠的固定连接，安装使用方便。
2. 高效率的水份和固体颗粒去除功能。



订购码

UAC	2010	—	02	DN	—	G
系列	规格	—	接管口径 G	排水方式②	—	压力表③



规格	接管口径 G	
2010	01	1/8①
	02	1/4
3010	02	1/4
	03	3/8
4010	03	3/8①
	04	1/2
	06	3/4
5010	06	3/4
	10	1

排水方式②	
空白	手动排水
DN	常闭差压式手动排水
AM	常开浮子式自动排水
AN	常闭浮子式自动排水

压力表③	
空白	无压力表
G	圆形压力表
E9N	NPN型数显压力表
E9P	PNP型数显压力表

注: ① 此规格为订制品，如需此规格，请与我司联系。
② 详细规格见排水方式配置表。
③ 如需单独订购压力表时，圆形压力表详见压力表系列，数显压力表详见HSE9系列，默认配2路NPN/PNP输出，若需其他输出类型请与我司联系。

订货举例

订购接管口径为 G1/4；排水方式为手动排水；配圆形压力表；规格为 2010 型的二联式空气组合元件。

正确订购码：UAC2010 - 02 - G

订购接管口径为 G1/2；排水方式为**浮子式**常开自动排水；配圆形压力表；规格为 4010 型的二联式空气组合元件。

正确订购码：UAC4010 - 04AM - G

● 排水方式配置表

排水类型		UAC2010	UAC3010	UAC4010	UAC5010
手动排水型（空白）		●	●	●	●
常闭差压式手动排水型（DN）		○	○	○	○
浮子式自动排水型（A）	常开（M）	●	●	●	●
	常闭（N）	—	○	○	○

● 代表标准配置　○ 代表可选配置　— 代表无此配置

标准规格

型号		UAC2010	UAC3010	UAC4010	UAC5010
构成元件	过滤器	UAW2000	UAW3000	UAW4000	UAW5000
	油雾器	UAL2000	UAL3000	UAL4000	UAL5000
接管口径	G	1/8 , 1/4	1/4 , 3/8	3/8 , 1/2 , 3/4	3/4 , 1
压力表接管口径	Rc	1/8		1/4	
使用流体		压缩空气			
使用压力范围	MPa (kgf/cm²)	常开 (N.O.): 0.2 ~ 1.0 (2 ~ 10.2) / 常闭 (N.C.): 0.15 ~ 1.0 (1.5 ~ 10.2)			
设定压力范围	MPa (kgf/cm²)	0.05 ~ 0.85 (0.5 ~ 8.7)			
环境及流体温度	˚C	5 ~ 60			
过滤精度①	μm	5			
额定流量②	L/min	500	1700	3000	4000
推荐使用油		透平 1 号油 (ISO VG32)			
阀型		溢流型			
杯体材质		聚碳酸脂			
排水方式		手动排水型/自动排水型			
公称质量	kg	0.66	0.98	1.96	2.32
附件 (标准配置)	防护罩	—	●	●	●
	托架	UAC20T	UAC30T	UAC40T	UAC50T
	压力表	G42 - 01		G52 - 02	

注：① 如需其他过滤精度，请与我司联系。
② 在输入 (IN口)压力 0.7 MPa (7.1kgf/cm²)，输出 (OUT口) 压力 0.5 MPa (5.1 kgf/cm²) 的情况下测定。

外形尺寸 (mm)

- **UAC2010**

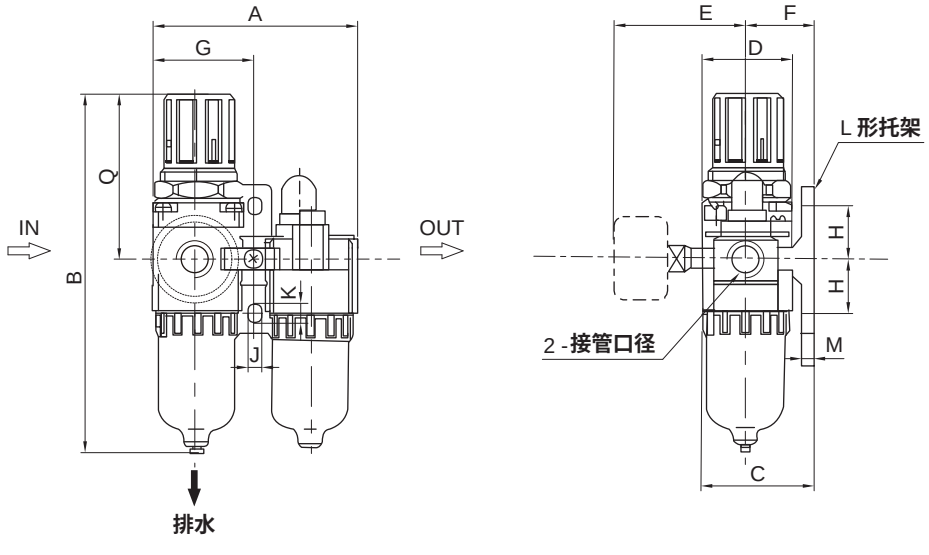

过滤减压阀　油雾器

二联式空气组合元件
UAC2010 - 5010 系列

外形尺寸 (mm)

- **UAC3010 - 5010**

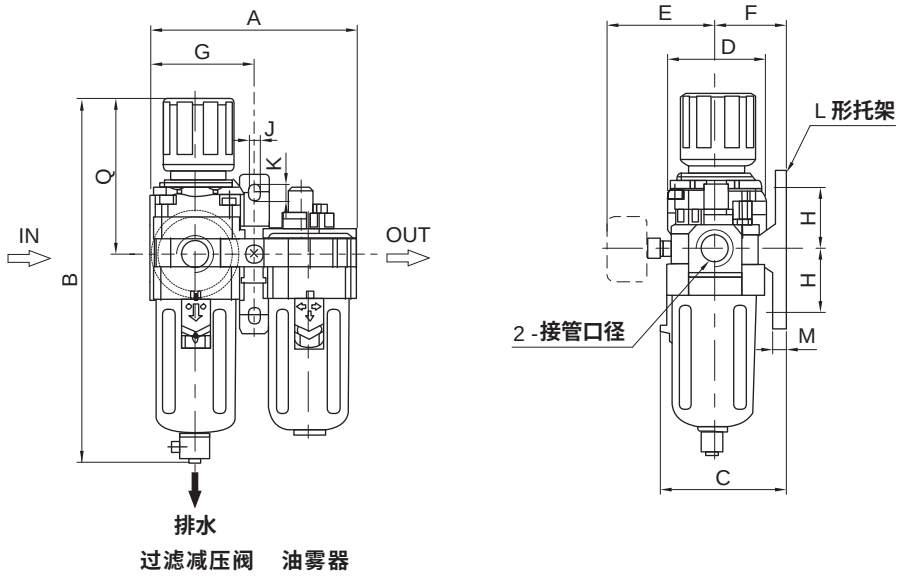

过滤减压阀　油雾器

型号	接管口径 G	A	B ( )①	C	D	E ( )②	F	G	H	J	K	M	Q
UAC2010	1/8, 1/4	90	167(179.5)	50	40	48 (52)	30	45	24	5.5	8.5	5	73
UAC3010	1/4, 3/8	117	203(246)	70.5	53	54.5 (58.5)	41	58.5	35	7	11	7	88
UAC4010	3/8, 1/2	154	256(297.5)	88	70	69 (77)	50	77	40	9	13	7	110
UAC4010-06	3/4	164	260(302.2)	88	70	69 (77)	50	82	40	9	13	7	111.5
UAC5010	3/4, 1	195.5	335(377.5)	114.5	90.5	71.5 (80.5)	69.5	98	49.5	12	16	11	117

注: ① ( ) 尺寸表示自动排水型尺寸，② ( ) 表示数显压力表尺寸；

压力特性

- **UAC 2010**

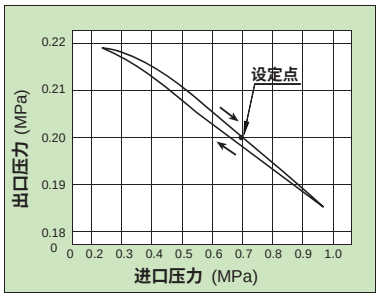

- **UAC 3010**

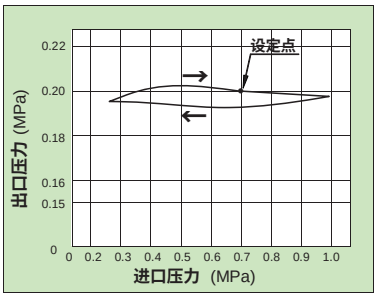

- **UAC 4010**

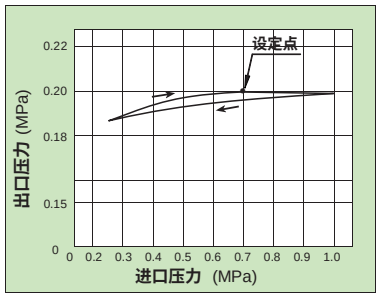

- **UAC 4010 - 06**

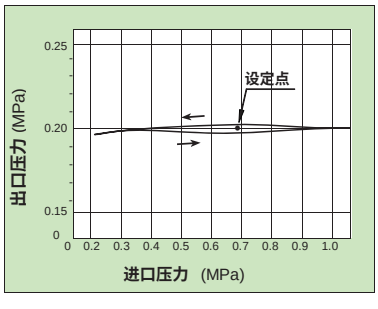

- **UAC 5010**

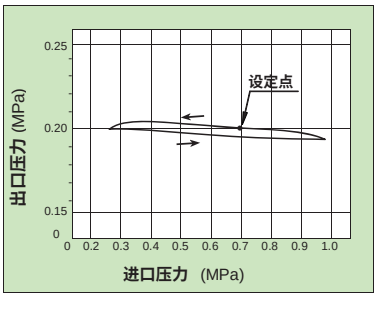

注：进口压力：0.7 MPa；出口压力：0.2 MPa；流量：20 L/min (ANR) 。

流量特性

- **UAC 2010**

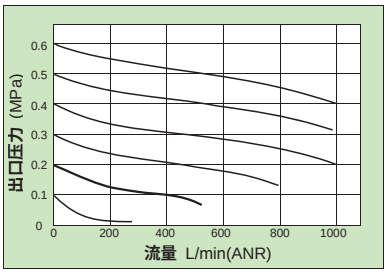

- **UAC 3010**

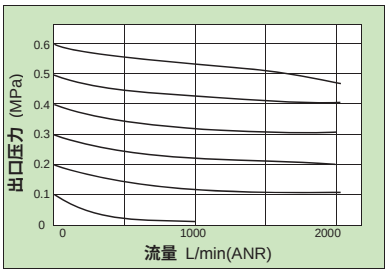

- **UAC 4010**

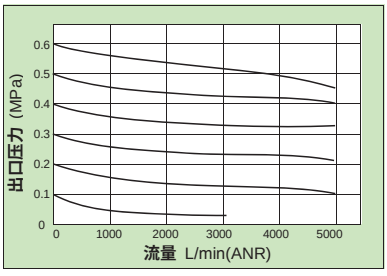

- **UAC 4010 - 06**

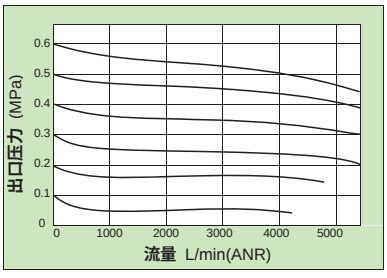

- **UAC 5010**

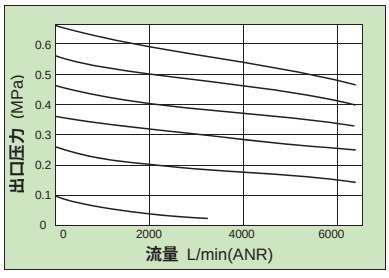

注：进口压力：0.7 MPa。

HITOP

过滤减压阀
UAW2000 - 5000 系列

符号/特点

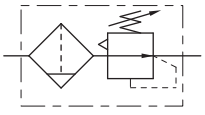



1. 压入式自锁机构可防止调定压力受外界干扰而生产异动。

2. 独特的导流机构使流过的气体产生适当的旋转，从而更有效地分离空气中的液体。

订购码

UAW	2000	—	02		DN	—	G		L	
系列	规格	—	接管口径 G		排水方式②	—	压力表③		托架	
	2000		01	1/8①	空白	手动排水	空白	无压力表	L	L 型托架
			02	1/4	DN	常闭差压式手动排水	G	圆形压力表		
	3000		02	1/4	AM	常开浮子式自动排水	E9N	NPN型数显压力表		
			03	3/8	AN	常闭浮子式自动排水	E9P	PNP型数显压力表		
	4000		03	3/8①						
			04	1/2						
			06	3/4						
	5000		06	3/4						
			10	1						

注：① 此规格为订制品，如需此规格，请与我司联系；　② 详细规格见排水方式配置表；
③ 如需单独订购压力表时，圆形压力表详见压力表系列，数显压力表详见HSE9系列，默认配2路NPN/PNP输出，若需其他输出类型请与我司联系。

订货举例

订购接管口径为 G1/4；排水方式为手动排水；配圆形压力表；配 L 型托架；规格为 2000 型的过滤减压阀。

正确订购码：UAW2000 - 02 - GL

订购接管口径为 G1/2；排水方式为常开浮子式自动排水；配圆形压力表；配 L 型托架；规格为 4000 型的过滤减压阀。

正确订购码：UAW4000 - 04AM - GL

● 排水方式配置表

排水类型		UAW2000	UAW3000	UAW4000	UAW5000
手动排水型（空白）		●	●	●	●
常闭差压式手动排水型（DN）		○	○	○	○
浮子式自动排水型（A）	常开（M）	●	●	●	●
	常闭（N）	—	○	○	○

● 代表标准配置　○ 代表可选配置　— 代表无此配置

过滤减压阀
UAW2000 - 5000 系列

标准规格

型号		UAW2000	UAW3000	UAW4000		UAW5000
接管口径	G	1/8 , 1/4	1/4 , 3/8	3/8 , 1/2	3/4	3/4 , 1
压力表接管口径	Rc	1/8		1/4		
使用流体		压缩空气				
使用压力范围（IN端）	MPa (kgf/cm²)	常开（N.O.）: 0.2 ~ 1.0 (2 ~ 10.2) / 常闭（N.C.）: 0.15 ~ 1.0 (1.5 ~ 10.2)				
设定压力范围（OUT端）	MPa (kgf/cm²)	0.05 ~ 0.85 (0.5 ~ 8.7)				
环境及流体温度	˚C	5 ~ 60				
过滤精度①	μm	5				
额定流量②	L/min	550	2000	4000	4500	5000
推荐使用油		透平 1 号油（ISO VG32）				
阀型		溢流型				
杯体材质		聚碳酸脂				
排水方式		手动排水型/自动排水型				
公称质量	kg	0.36	0.56	1.15	1.21	1.94
附件（标准配置）	防护罩	—	●	●		●
	托架	UAR20L	UAR30L	UAR40L		UAR50L
	压力表	G42 - 01		G52 - 02		

注：① 如需其他过滤精度，请与我司联系。
② 在输入（IN口）压力 0.7 MPa (7.1kgf/cm²)，输出（OUT口）压力 0.5 MPa (5.1 kgf/cm²) 的情况下测定。

结构简图

● UAW2000

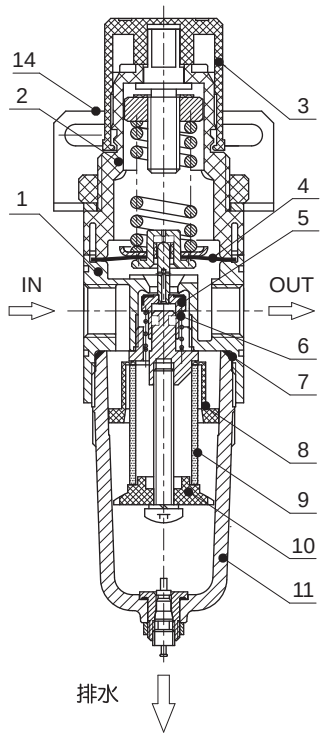

● UAW3000 - 4000

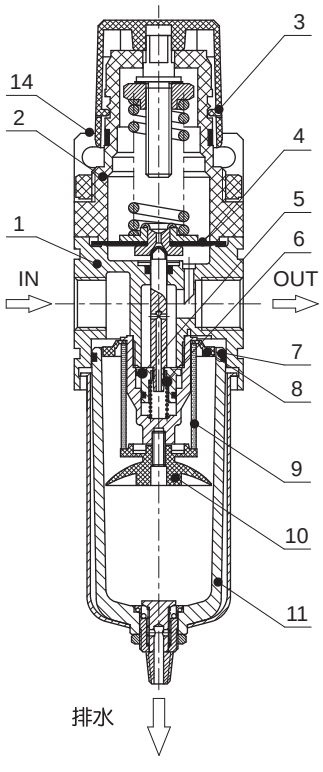

● UAW5000

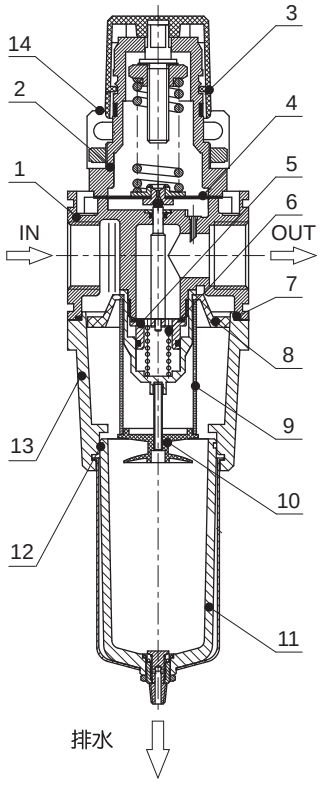

过滤减压阀
UAW2000 - 5000 系列

主要零件

型号	零件名称	材质			
		UAW2000	UAW3000	UAW4000	UAW5000
1	阀体	铝合金			
2	阀盖	增强尼龙		铝合金	
3	手轮	增强尼龙			
4	膜片	橡胶（NBR）			
5	阀芯组件	黄铜/橡胶（NBR）			
6	弹簧	不锈钢			
7	O 型圈	橡胶（NBR）			
8	旋风叶片	树脂（ABS）			
9	滤芯	纤维			
10	隔板	树脂（ABS）			
11	存水杯（防护罩）	聚碳酸酯（冷轧薄板）			
12	O 型圈	橡胶（NBR）			
13	中间体	无			铝合金
14	托架	碳钢			

外形尺寸 （mm）

- **UAW2000**

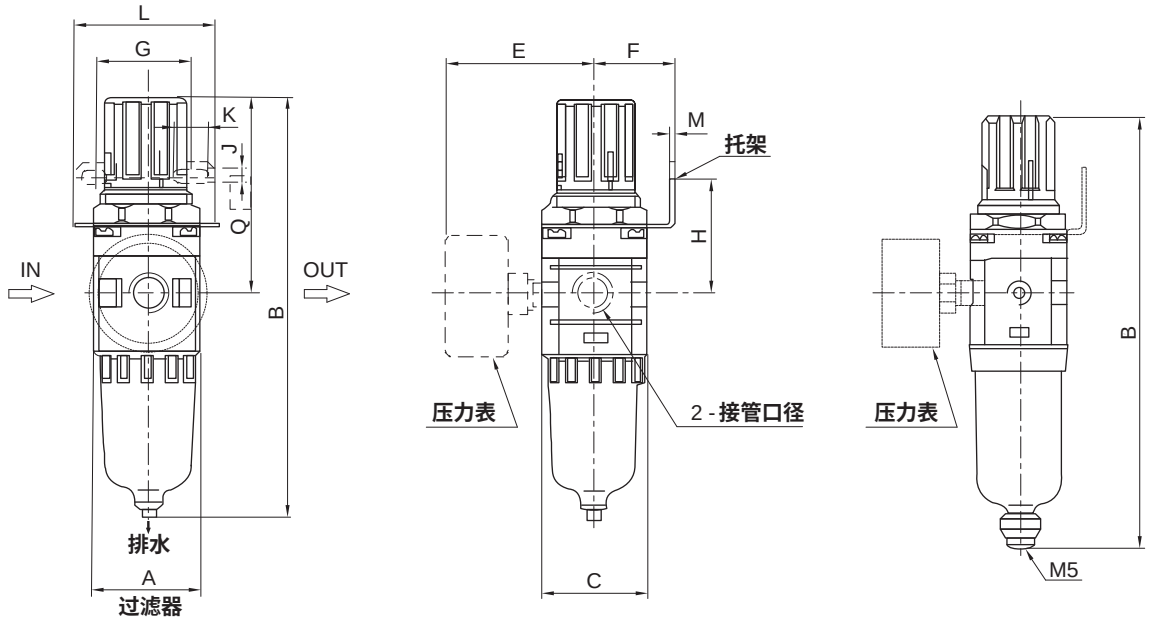

外形尺寸 〔mm〕

• UAW3000 - 5000

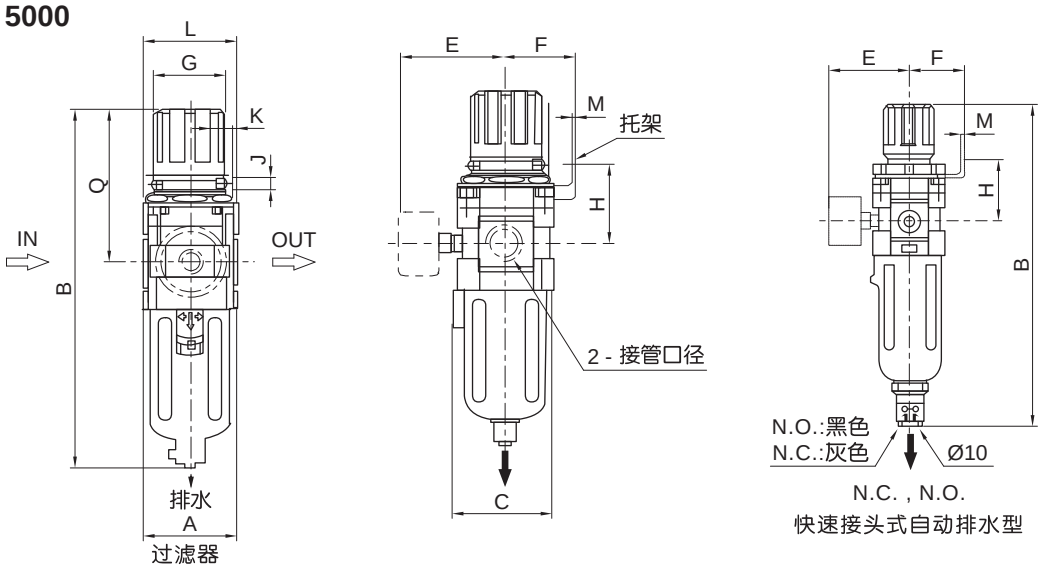

型号	接管口径 G	A	B ( )①	C	E ( )②	F	G	H	J	K	L	M	Q
UAW2000	1/8, 1/4	40	167(179.5)	40	50.5 (52)	30	34	43	5.4	15.4	55	1.8	73
UAW3000	1/4, 3/8	53	203(246)	56	58 (58.5)	41	29	46	6.5	16	53	1.8	88
UAW4000	3/8, 1/2	70	256(297.5)	73	70.5 (78.5)	49	54	54	8.5	10.5	70	1.8	110
UAW4000-06	3/4	75	260(302.2)	73	71.5 (78.5)	49	54	56	8.5	10.5	70	1.8	111.5
UAW5000	3/4, 1	90.5	335(377.5)	90.5	75 (82)	49	53	60	8.5	10.5	70	1.8	117

注: ① ( ) 内表示自动排水型尺寸　② ( ) 内表示数显压力表尺寸

压力特性

• UAW2000

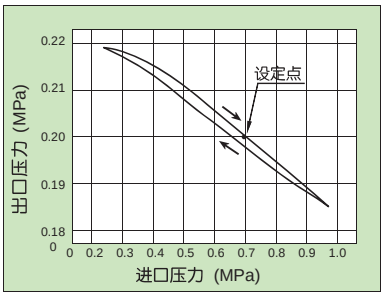

• UAW3000

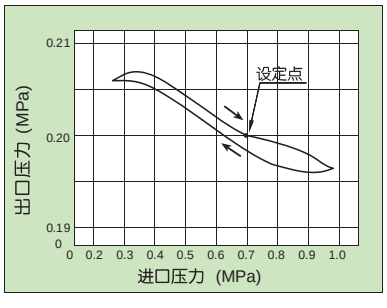

• UAW4000

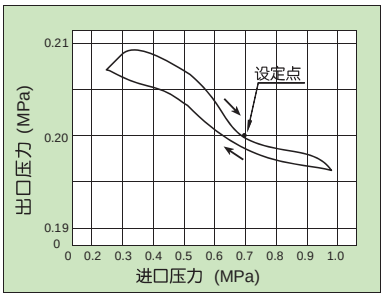

• UAW4000 - 06

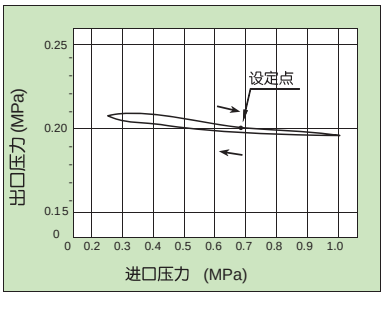

• UAW5000

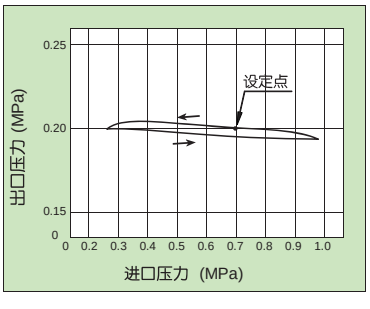

注：进口压力：0.7 MPa；出口压力：0.2 MPa；流量：20 L/min (ANR) 。

过滤减压阀
UAW2000 - 5000 系列

流量特性

• UAW2000

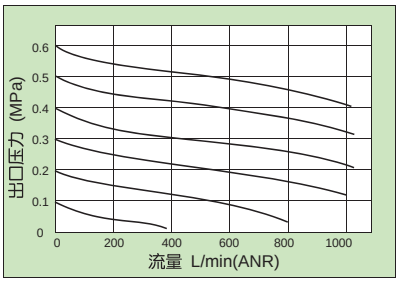

• UAW3000

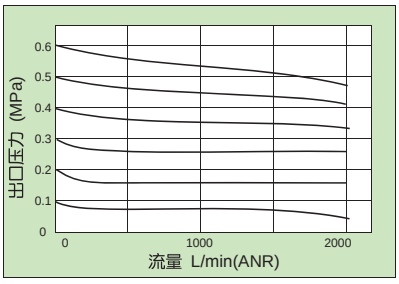

• UAW4000

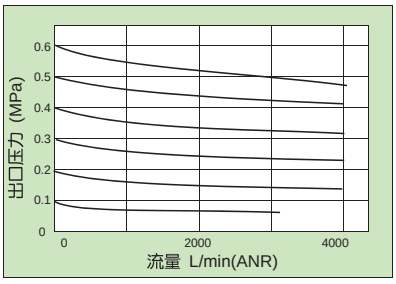

• UAW4000 - 06

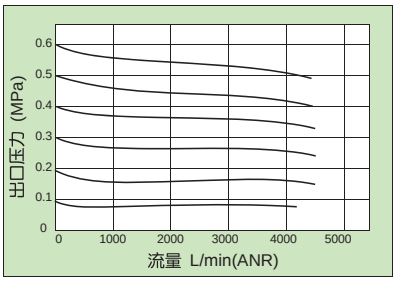

• UAW5000

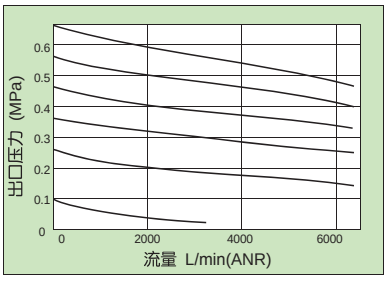

注：进口压力：0.7 MPa 。

符号/特点





1. 压力损失小，分水效率高，水杯容量大。
2. 可选择使用固定支架安装。

订购码

UAF	2000	—	02		DN	—	L
系列	规格	—	接管口径 G		排水方式②	—	托架③
	2000		01	1/8①	空白	手动排水	空白	无托架
			02	1/4	DN	常闭差压式手动排水	L	L 型托架
	3000		02	1/4	AM	常开浮子式自动排水		
			03	3/8	AN	常闭浮子式自动排水		
	4000		03	3/8①				
			04	1/2				
			06	3/4				
	5000		06	3/4				
			10	1				

注: ① 此规格为订制品，如需此规格，请与我司联系。
② 详细规格见排水方式配置表。
③ 4000-06，5000规格不含L型托架。

订货举例

订购接管口径为 G1/4；排水方式为手动排水；有 L 型托架；规格为 2000 型的空气过滤器。

正确订购码：UAF2000 - 02 - L

订购接管口径为 G1/2；排水方式为常开浮子式自动排水；有 L 型托架；规格为 4000 型的空气过滤器。

正确订购码：UAF4000 - 04AM - L

● 排水方式配置表

排水类型		UAF2000	UAF3000	UAF4000	UAF5000
手动排水型（空白）		●	●	●	●
常闭差压式手动排水型（DN）		○	○	○	○
浮子式自动排水型（A）	常开（M）	●	●	●	●
	常闭（N）	—	○	○	○

● 代表标准配置　○ 代表可选配置　— 代表无此配置

过滤器
UAF2000 - 5000 系列

标准规格

型号		UAF2000	UAF3000	UAF4000		UAF5000
接管口径	G	1/8 , 1/4	1/4 , 3/8	3/8 , 1/2	3/4	3/4 , 1
使用流体		压缩空气				
使用压力范围	MPa (kgf/cm²)	常开 (N.O.): 0.2 ~ 1.0 (2 ~ 10.2) / 常闭 (N.C.) : 0.15 ~ 1.0 (1.5 ~ 10.2)				
环境及流体温度	˚C	5 ~ 60				
过滤精度①	μm	5				
最大处理流量②	L/min	750	1500	4000	6000	7000
阀型		溢流型				
杯体材质		聚碳酸脂				
排水方式		手动排水型/自动排水型				
公称质量	kg	0.19	0.29	0.55	0.58	1.08
附件（标准配备）	防护罩	—	●	●		●

注：① 如需其他过滤精度，请与我司联系。
② 在输入（IN口）压力 0.7 MPa (7.1kgf/cm²)的情况下测定。

结构简图

• **UAF2000**

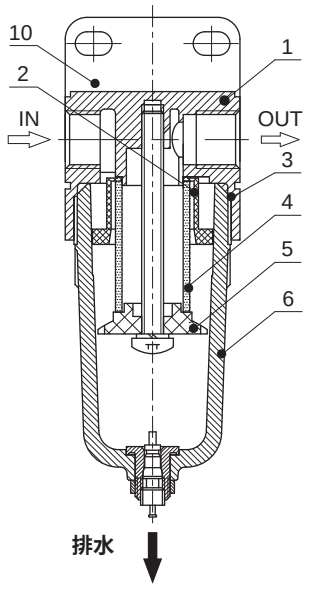

• **UAF3000 - 4000**

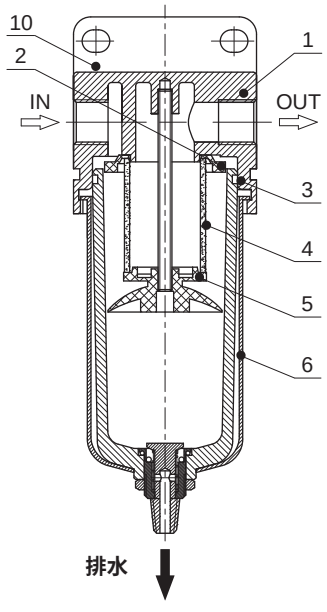

• **UAF5000**

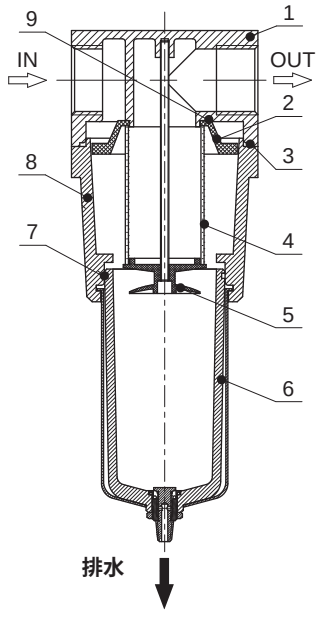

主要零件

型号	零件名称	材质
1	阀体	铝合金
2	旋风叶片	树脂 (ABS)
3	O 型圈	橡胶 (NBR)
4	滤芯	纤维
5	隔板	树脂 (ABS)
6	存水杯	聚碳酸脂 (冷轧薄板)
7	O 型圈	橡胶 (NBR)
8	中间体	铝合金
9	密封垫片	橡胶 (NBR)
10	托架	碳钢

外形尺寸 (mm)

- **UAF2000**

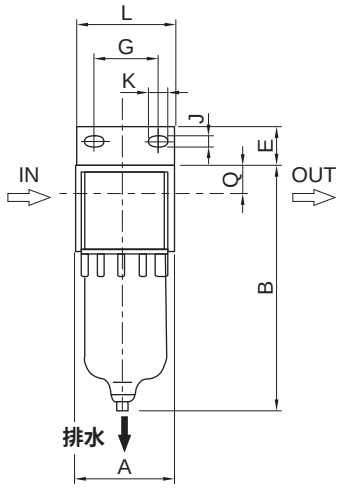

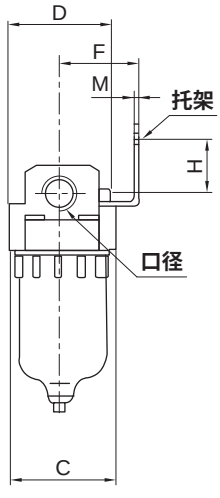

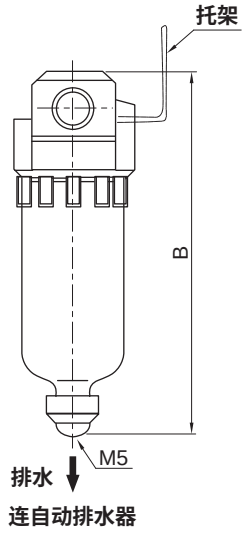

连自动排水器

- **UAF3000 - 4000**

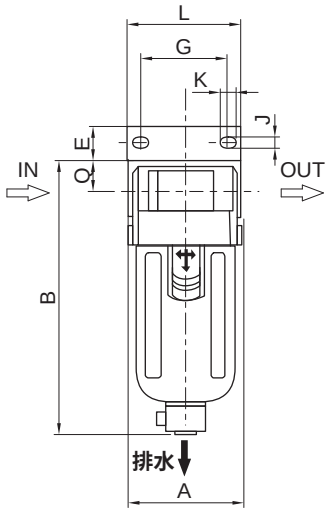

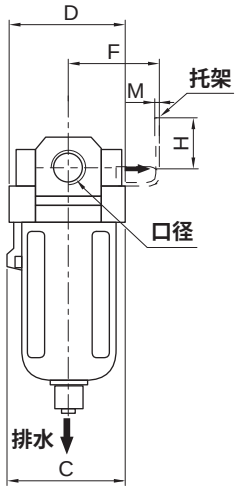

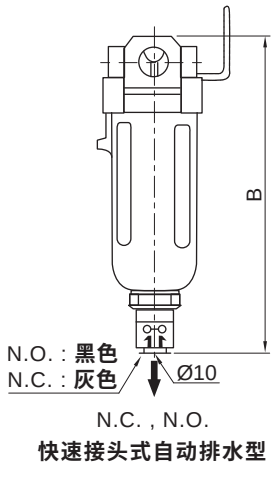

N.C. , N.O.
快速接头式自动排水型

过滤器
UAF2000 - 5000 系列

外形尺寸 〔mm〕

- **UAF5000**

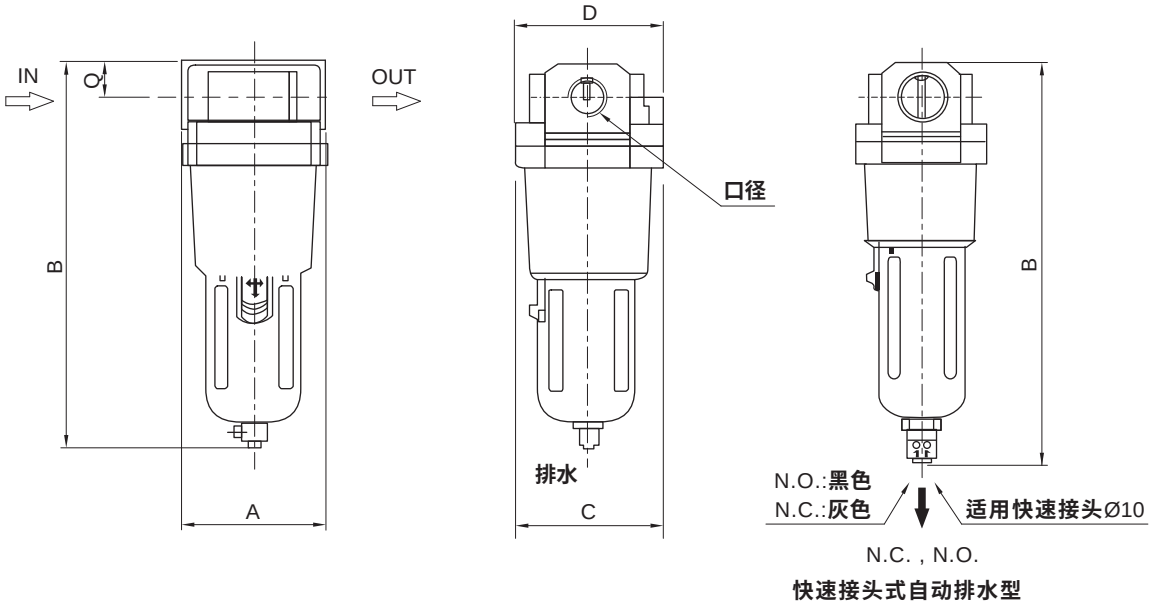

型号	接管口径 G	A	B ( )①	C	D	E	F	G	H	J	K	L	M	Q
UAF2000	1/8, 1/4	40	103(118)	40	40	15.6	30	27	21	5.4	8.4	40	1.8	11
UAF3000	1/4, 3/8	53	129.5(170)	56	53	16	41	40	23	6.5	8	53	1.8	14
UAF4000	3/8, 1/2	70	163(206)	73	70	19.5	48	54	29	8.5	10.5	70	1.8	18
UAF4000-06	3/4	75	168(213)	73	70	—	—	—	—	—	—	—	—	20
UAF5000	3/4, 1	90	242(285.5)	90	90	—	—	—	—	—	—	—	—	24

注: ① ( ) 表示自动排水型尺寸

流量特性

- **UAF2000**

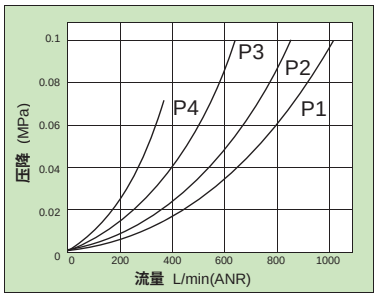

- **UAF3000**

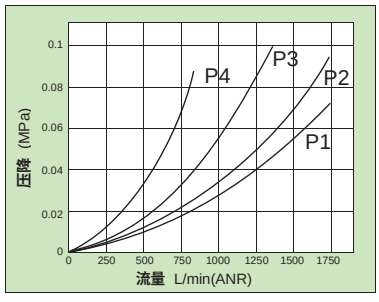

- **UAF4000**

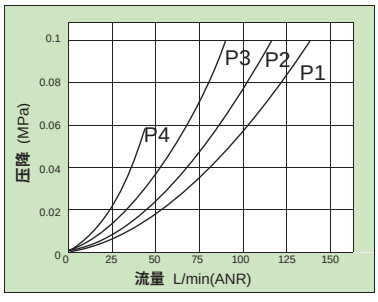

- **UAF4000 - 06**

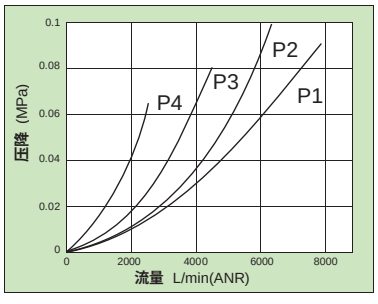

- **UAF5000**

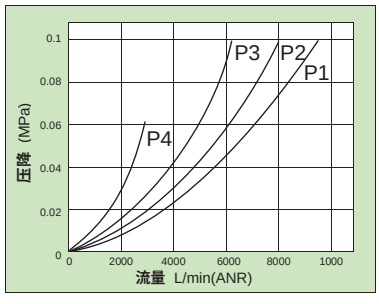

注：P1 = 0.7 MPa；P 2 = 0.5 MPa；P3 = 0.3 MPa；P4 = 0.1 MPa。

油雾分离器
UAM 2000 - 4000 系列

符号/特点

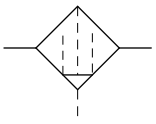



1. 过滤精度0.3μm。
2. 可选择使用固定支架安装。

订购码

UAM	2000	—	02		DN	—	L
系列	规格	—	接管口径G		排水方式②	—	托架③
	2000		01	1/8①	空白	手动排水	空白	无托架
			02	1/4	DN	常闭差压式手动排水	L	L 型托架
	3000		02	1/4	AM	常开浮子式自动排水		
			03	3/8	AN	常闭浮子式自动排水		
	4000		03	3/8①				
			04	1/2				
			06	3/4				

注: ① 此规格为订制品，如需此规格，请与我司联系。
② 详细规格见排水方式配置表。
③ UAM4000-06 不含L型托架。

订货举例

订购接管口径为 G1/4；排水方式为手动排水；有 L 型托架；规格为2000型的油雾分离器。

正确订购码：UAM 2000-02-L

订购接管口径为 G1/2；排水方式为常开浮子式自动排水；有 L 型托架；规格为4000型的油雾分离器。

正确订购码：UAM 4000-04AM-L

● 排水方式配置表

排水类型		UAM2000	UAM3000	UAM4000
手动排水型（空白）		●	●	●
常闭差压式手动排水型（DN）		○	○	○
浮子式自动排水型（A）	常开（M）	●	●	●
	常闭（N）	—	○	○

● 代表标准配置　　○ 代表可选配置　　— 代表无此配置

油雾分离器
UAM 2000 - 4000 系列

标准规格

型号		UAM2000	UAM3000	UAM4000	
接管口径	G	1/8 , 1/4	1/4 , 3/8	3/8 , 1/2	3/4
使用流体		压缩空气(经≤5μm的过滤器过滤)			
使用压力范围	MPa (kgf/cm²)	常开 (N.O.): 0.25 ~ 1.0 (2.5 ~ 10.2) / 常闭 (N.C.) : 0.15 ~ 1.0 (1.5 ~ 10.2)			
环境及流体温度	℃	5 ~ 60			
过滤精度	μm	0.3			
出口侧油雾浓度	mg/m³	MAX.1.2			
最大处理流量①	L/min	190	430	1000	
杯体材质		聚碳酸酯			
排水方式		手动排水型/自动排水型			
公称质量	kg	0.19	0.29	0.55	0.58
附件 (标准配备)	防护罩	—	●	●	●

注：① 在输入 (IN口) 压力 0.7 MPa (7.1kgf/cm²)的情况下测定。

结构简图

• **UAM2000**

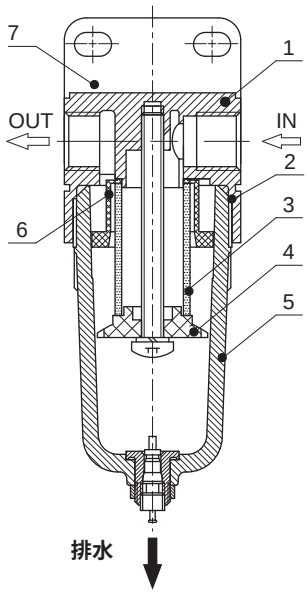

• **UAM3000 - 4000**

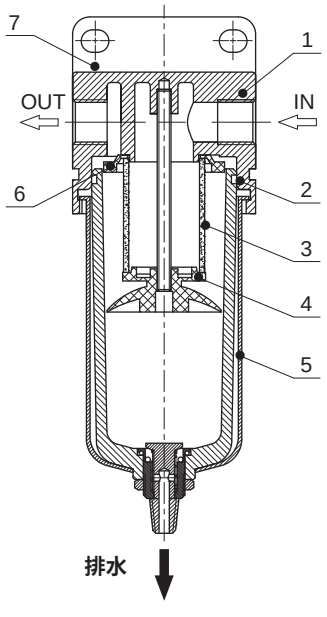

主要零件

型号	零件名称	材质
1	阀体	铝合金
2	O型圈	橡胶(NBR)
3	滤芯	PE,海绵
4	隔板	树脂(ABS)
5	存水杯	聚碳酸酯(冷轧薄板)
6	旋风叶片	树脂(ABS)
7	托架	铁

油雾分离器
UAM 2000 - 4000 系列

外形尺寸 (mm)

- **UAM2000**

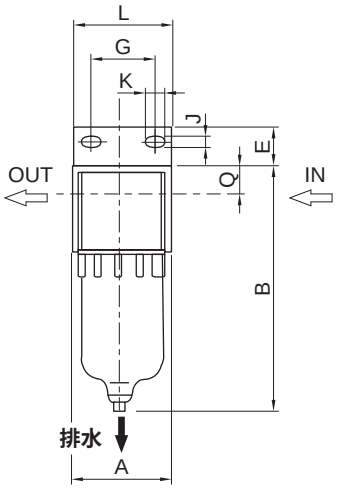

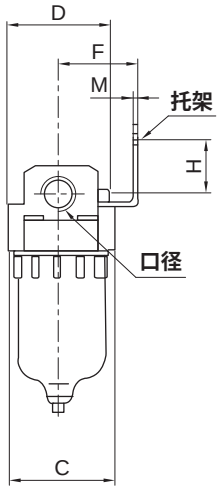

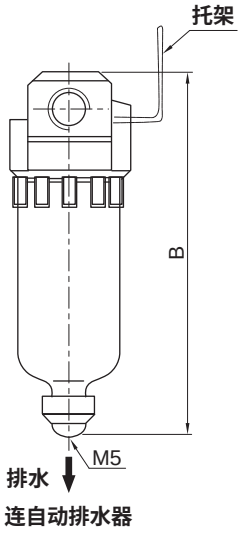

连自动排水器

- **UAM3000 - 4000**

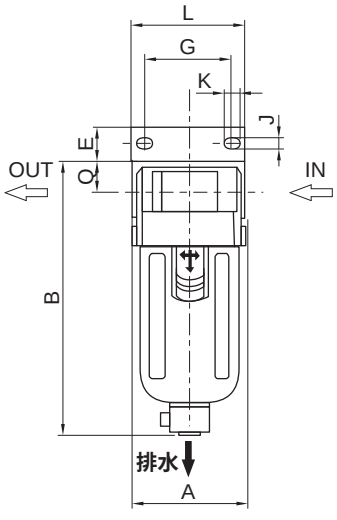

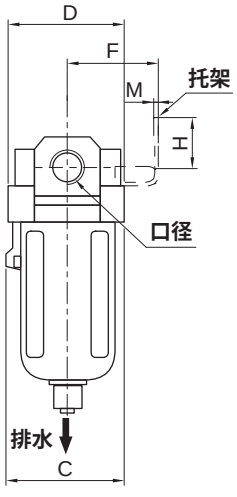

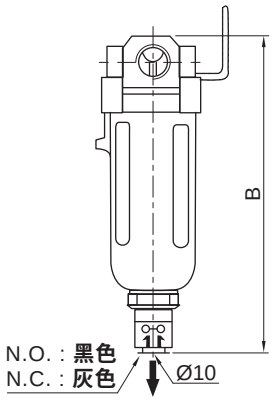

N.C. , N.O.
快速接头式自动排水型

型号	接管口径	A	B		C	D	E	F	G	H	J	K	L	M	Q
			手动排水	自动排水											
UAM2000	1/8、1/4	40	103	118	40	40	15.6	30	27	21	5.4	8.4	40	1.8	11
UAM3000	1/4、3/8	53	129.5	170	56	53	16	41	40	23	6.5	8	53	1.8	14
UAM4000	3/8、1/2	70	163	206	73	70	19.5	48	54	29	8.5	10.5	70	1.8	18
UAM4000-06	3/4	75	168	213	73	70	—	—	—	—	—	—	—	—	20

应用举例

- **末端过滤器 UAF系列 (5μm)**
- **油雾分离器 UAM系列 (0.3μm)**
- **微雾分离器 UAD系列 (0.01μm)**

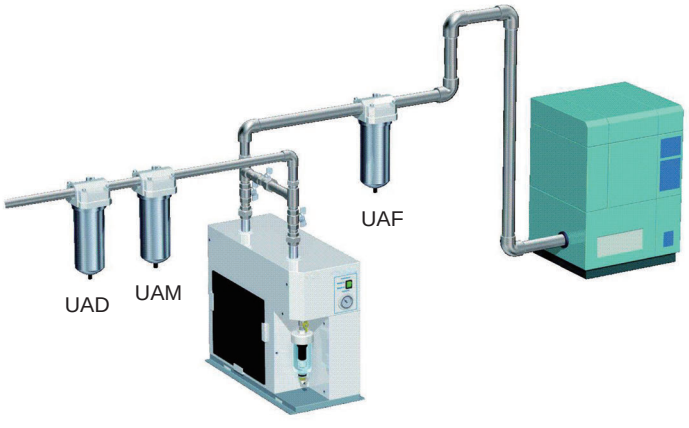

符号/特点

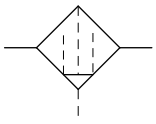



1. 过滤精度0.01μm。
2. 可选择使用固定支架安装。

订购码

UAD	2000	—	02		DN	—	L
系列	规格	—	接管口径G		排水方式②	—	托架③
	2000		01	1/8①	空白	手动排水	空白	无托架
			02	1/4	DN	常闭差压式手动排水	L	L 型托架
	3000		02	1/4	AM	常开浮子式自动排水		
			03	3/8	AN	常闭浮子式自动排水		
	4000		03	3/8①				
			04	1/2				
			06	3/4				

注：① 此规格为订制品，如需此规格，请与我司联系。
② 详细规格见排水方式配置表。
③ UAD4000-06不含L型托架。

订货举例

订购接管口径为G1/4；排水方式为手动排水；有L型托架；规格为2000型的微雾分离器。
正确订购码：UAD2000-02-L
订购接管口径为G1/2；排水方式为常开浮子式自动排水；有L型托架；规格为4000型的微雾分离器。
正确订购码：UAD4000-04AM-L

• 排水方式配置表

排水类型		UAD2000	UAD3000	UAD4000
手动排水型（空白）		●	●	●
常闭差压式手动排水型（DN）		●	●	●
浮子式自动排水型（A）	常开（M）	●	●	●
	常闭（N）	—	●	●

● 代表可选配置　　— 代表无此配置

标准规格

型号		UAD2000	UAD3000	UAD4000	
接管口径	G	1/8，1/4	1/4，3/8	3/8，1/2	3/4
使用流体		压缩空气②			
使用压力范围	MPa（kgf/cm²）	常开(N.O.)：0.25~1.0(2.5~10.2) / 常闭(N.C.)：0.15~1.0(1.5~10.2)			
环境及流体温度	℃	5~60			
过滤精度	μm	0.01			
出口侧油雾浓度	mg/m³	MAX.0.1			
最大处理流量①	L/min	110	220	550	
杯体材质		聚碳酸酯			
排水方式		手动排水型/自动排水型			
公称质量	kg	0.19	0.29	0.55	0.58
附件(标准配备)	防护罩	—	●	●	●

注：①在输入(IN□)压力0.7MPa(7.1kgf/cm²)的情况下测定。②建议安装油雾分离器作为前置过滤器。

微雾分离器
UAD 2000 - 4000 系列

结构简图

- **UAD2000**

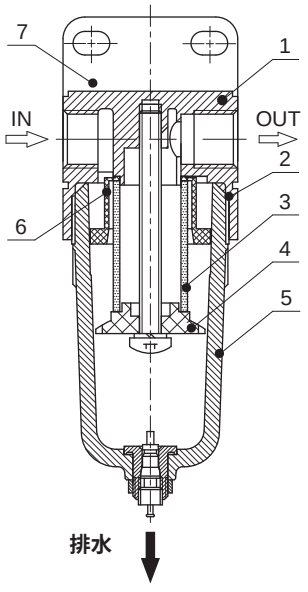

- **UAD3000 - 4000**

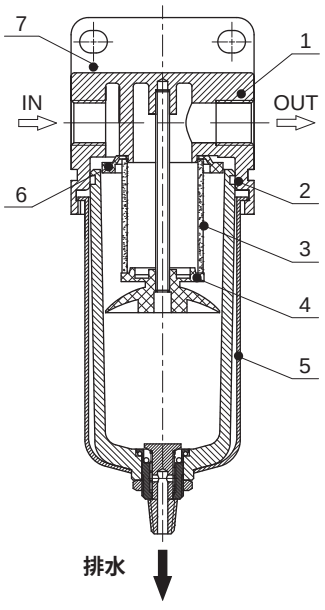

主要零件

型号	零件名称	材质
1	阀体	铝合金
2	O型圈	橡胶(NBR)
3	滤芯	PE,海绵
4	隔板	树脂(ABS)
5	存水杯	聚碳酸酯(冷轧薄板)
6	旋风叶片	树脂(ABS)
7	托架	铁

微雾分离器
UAD 2000 - 4000 系列

外形尺寸 〔mm〕

- **UAD2000**

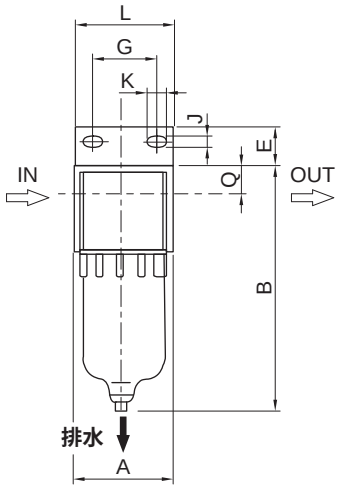

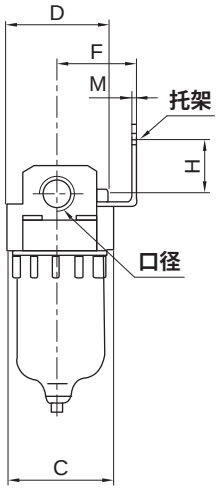

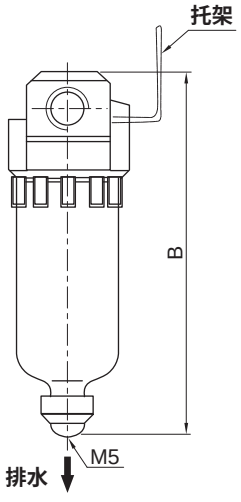

连自动排水器

- **UAD3000 - 4000**

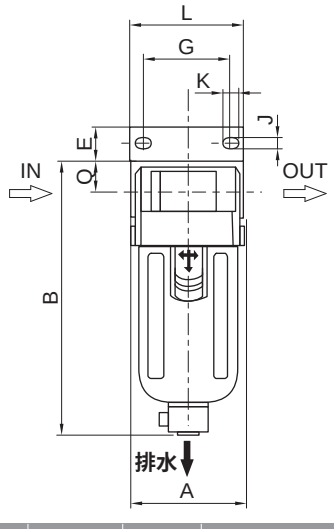

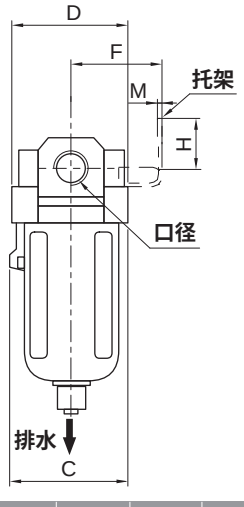

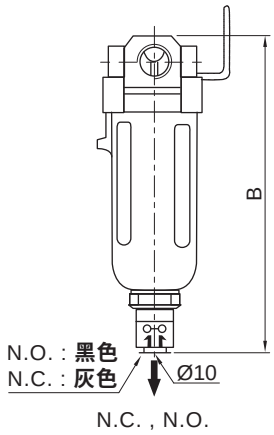

N.C. , N.O.
快速接头式自动排水型

型号	接管口径	A	B		C	D	E	F	G	H	J	K	L	M	Q
			手动排水	自动排水											
UAD2000	1/8、1/4	40	103	118	40	40	15.6	30	27	21	5.4	8.4	40	1.8	11
UAD3000	1/4、3/8	53	129.5	170	56	53	16	41	40	23	6.5	8	53	1.8	14
UAD4000	3/8、1/2	70	163	206	73	70	19.5	48	54	29	8.5	10.5	70	1.8	18
UAD4000-06	3/4	75	168	213	73	70	—	—	—	—	—	—	—	—	20

应用举例

- **末端过滤器 UAF系列 (5μm)**
- **油雾分离器 UAM系列 (0.3μm)**
- **微雾分离器 UAD系列 (0.01μm)**

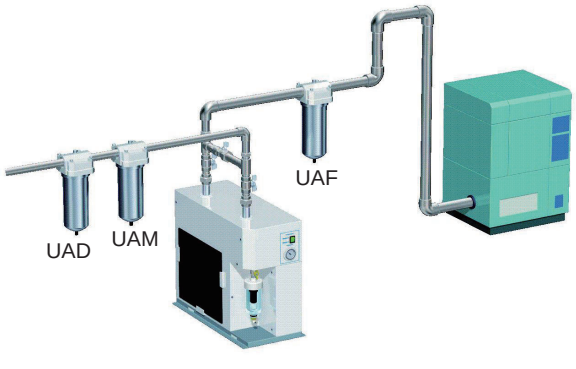

油雾器
UAL 系列

符号

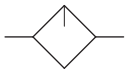



订购码

UAL	2000	—	02		L
系列	规格	—	接管口径 G		托架②
	2000		01	1/8①	空白 无托架
			02	1/4	L L型托架
	3000		02	1/4	
			03	3/8	
	4000		03	3/8①	
			04	1/2	
			06	3/4	
	5000		06	3/4	
			10	1	

注: **① 此规格为订制品，如需此规格，请与我司联系。**
② 4000-06,5000规格不含L型托架。

订货举例

订购接管口径为 G1/4；标配 L 型托架；规格为 2000 型的油雾器。正确订购码：UAL2000 - 02L

订购接管口径为 G1/2；标配 L 型托架；规格为 4000 型的油雾器。正确订购码：UAL4000 - 04L

标准规格

型号		UAL2000	UAL3000		UAL4000			UAL5000
接管口径	G	1/8，1/4	1/4	3/8	3/8	1/2	3/4	3/4, 1
使用流体		压缩空气(经≤25μm的过滤器过滤)						
最高使用压力	MPa (kgf/cm²)	1.0 (10.2)						
环境及流体温度	℃	5 ~ 60						
最低操作流量①	L/min	15	30	40	40	40	50	190
额定流量②	L/min	800	1700	5000	5000	5000	6300	7000
推荐使用油		透平 1 号油（ISO VG32）						
杯体材质		聚碳酸酯						
杯体容量	cm³	25	50		130			130
公称质量	kg	0.22	0.30		0.56		0.58	1.08
附件（标准配置）	防护罩	—	●		●			●

注：①在输入（IN口）压力为 0.5MPa (5.1kgf/cm²)，油滴流量为5滴/分钟，透平 1 号油（ISO VG32）温度20℃ 的情况下 。
②在输入（IN口）压力为 0.5MPa (5.1kgf/cm²)，降压 0.03MPa (0.3kgf/cm²) 的情况下 。

结构简图

● **UAL2000**

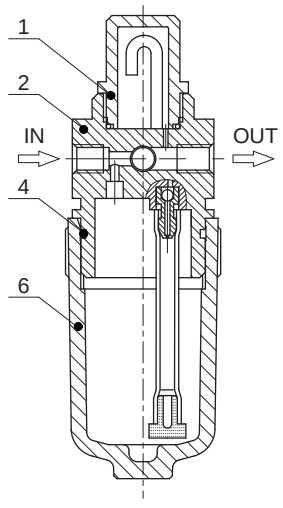

● **UAL3000 - 4000**

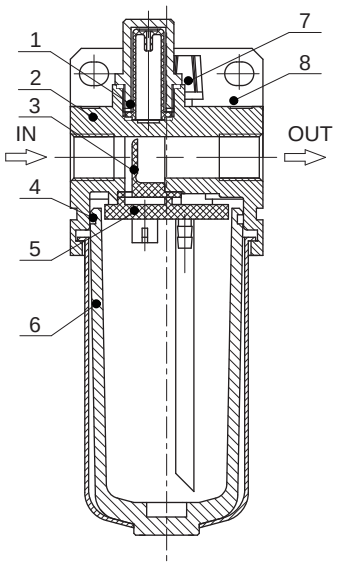

● **UAL5000**

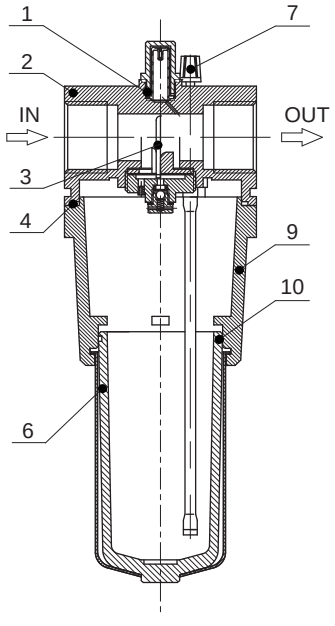

主要零件

型号	零件名称	材质	
		UAL2000 - 4000	UAL5000
1	油窗	聚碳酸脂	
2	阀体	铝合金	
3	挡板	聚氨脂	
4	O 型圈	橡胶 (NBR)	
5	导向挡板	树脂 (ABS)	
6	油杯 (防护罩)	聚碳酸脂 (热成型)	
7	调油手柄	树脂 (ABS)	
8	L 型托架	碳钢	
9	中间体	无	铝合金
10	加油螺塞	橡胶 (NBR)	

油雾器
UAL 系列

外形尺寸 (mm)

• UAL2000

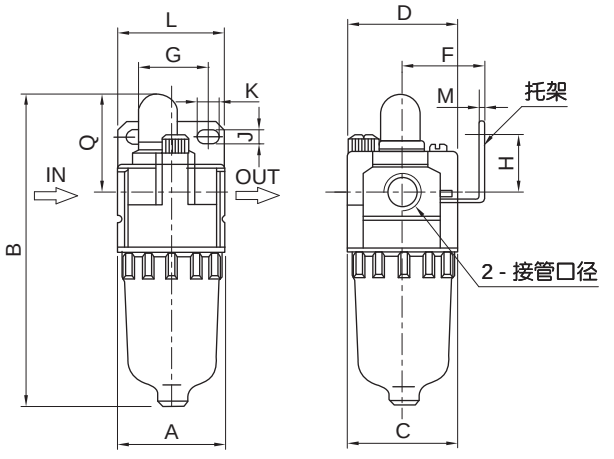

• UAL3000 - 4000

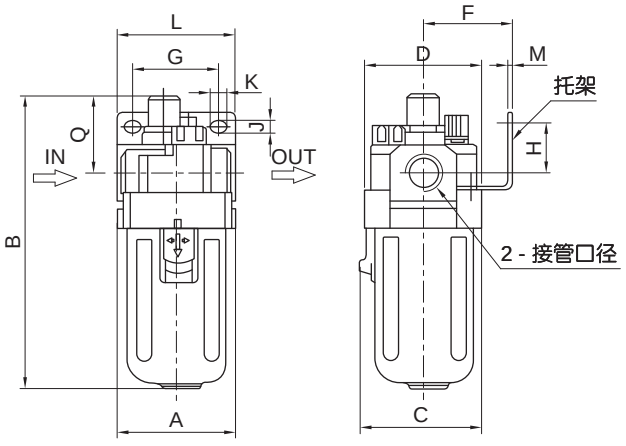

• UAL5000

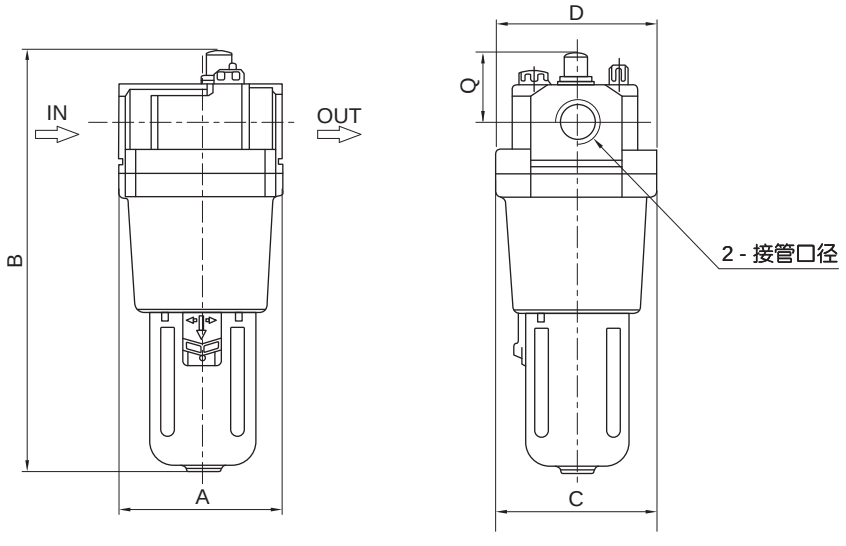

型号	接管口径 G	A	B	C	D	F	G	H	J	K	L	M	Q
UAL2000	1/8, 1/4	40	120	40	40	30	27	20	5.4	8.4	40	1.8	38
UAL3000	1/4, 3/8	53	142	56	53	41	40	23	6.5	8	53	1.8	38
UAL4000	3/8, 1/2	70	174	73	70	50	54	26	8.5	10.5	70	1.8	41
UAL4000-06	3/4	75	177	73	70	—	—	—	—	—	—	—	40.5
UAL5000	3/4, 1	90	254	90	90	—	—	—	—	—	—	—	44

流量特性

- **UAL2000**

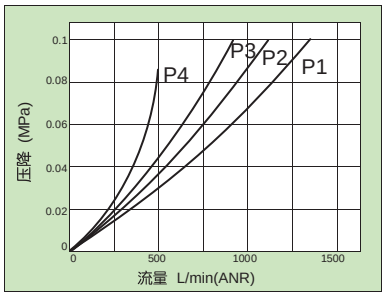

- **UAL3000**

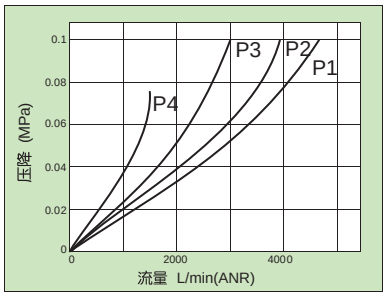

- **UAL4000**

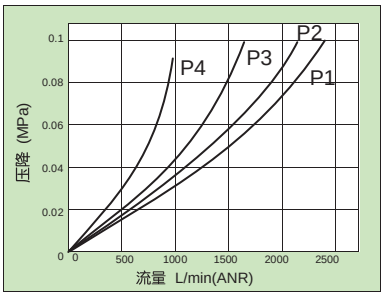

- **UAL4000 - 06**

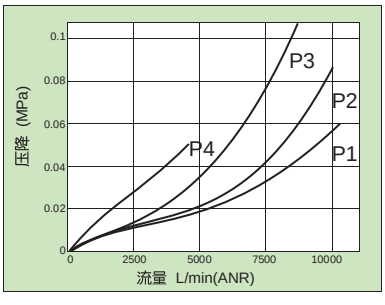

- **UAL5000**

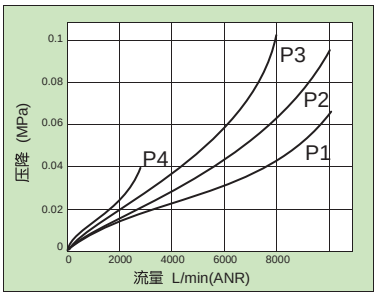

注：P1 = 0.7 MPa；P2 = 0.5 MPa；P3 = 0.3 MPa；P4 = 0.1 MPa。

HITOP

减压阀
UAR 系列

符号/特点

不附逆流阀　　附逆流阀

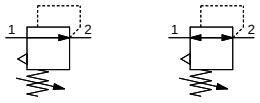



1. 压入式自锁机构，可防止调定压力受外界干扰而产生异动。

2. 带逆流功能，内置将出口侧的压缩空气快速排放的结构。

订购码

UAR	K	2000	—	02	G	L
系列	带逆流功能	规格	—	接管口径G	压力表③	托架



带逆流功能	
空白	不带逆流功能
K①	带逆流功能

规格	接管口径G	
1000	M5	M5X0.8
2000	01	1/8②
	02	1/4
3000	02	1/4
	03	3/8
4000	03	3/8②
	04	1/2
	06	3/4
5000	06	3/4
	10	1

压力表③	
空白	无压力表
G	圆形压力表
E9N④	NPN 型数显压力表
E9P④	PNP 型数显压力表

托架	
空白	无托架
L	L型托架

注: ① 详见配置表。

② 此规格为订制品，如需此规格，请与我司联系。

③ 如需单独订购压力表时，圆形压力表详见压力表系列，数显压力表详见HSE9系列，默认配2路NPN/PNP输出，若需其他输出类型请与我司联系。

订货举例

订货接管口径为G1/4；配圆形压力表；标配L型托架；规格为2000型的减压阀。正确订购码：UAR2000-02GL

订货接管口径为G1/2；配圆形压力表；标配L型托架；规格为4000型的带逆流功能减压阀。正确订购码：UARK4000-04GL

选型配置表

型号	UAR1000	UAR2000	UAR3000	UAR4000	UAR5000
带逆流功能	—	—	●	●	●

标准规格

型号		UAR1000	UAR2000	UAR3000	UAR4000		UAR5000
接管口径	G	M5X0.8	1/8 , 1/4	1/4 , 3/8	3/8 , 1/2	3/4	3/4 , 1
压力表接管口径	Rc	1/16	1/8	1/8	1/4		1/4
公称质量	kg	0.08	0.27	0.41	0.84	0.94	1.19
使用流体		压缩空气(经≤25μm的过滤器过滤)					
最高使用压力	MPa (kgf/cm^2)	1.0 (10.2)					
设定压力范围①	MPa (kgf/cm^2)	0.05 ~ 0.7 (0.5 ~ 7.1)	0.05 ~ 0.85 (0.5 ~ 8.7)				
环境及流体温度	°C	5 ~ 60(不到结冰状态)					
额定流量②	L/min	100	550	2500	6000		8000
阀型		溢流型					
附件(标准配置)	托架	UAR10L	UAR20L	UAR30L	UAR40L		UAR50L
	压力表	G26 - R1	G42 - 01		G52 - 02		

注: ① UAR2000~5000 **另有调压范围**:0.02-0.2MPa(0.2~2kgf/cm^2)**可选。**

② **在输入**(IN口)**压力** 0.7 MPa(7.1kgf/cm^2)**，输出**(OUT口)**压力** 0.5 MPa(5.1kgf/cm^2)**的情况下测定。**

减压阀
UAR 系列

结构简图

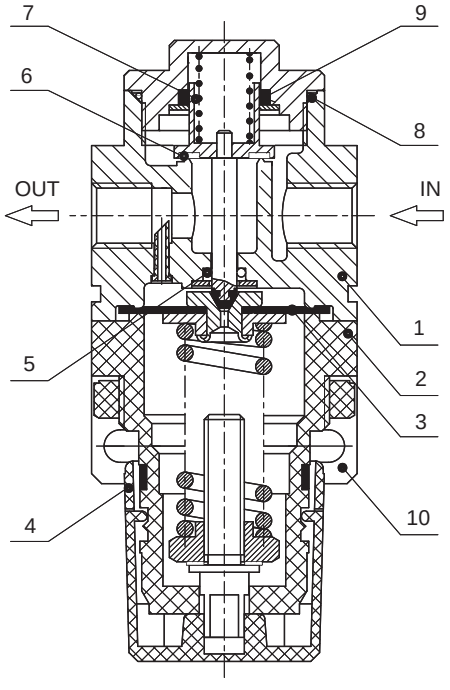

带逆流功能减压阀

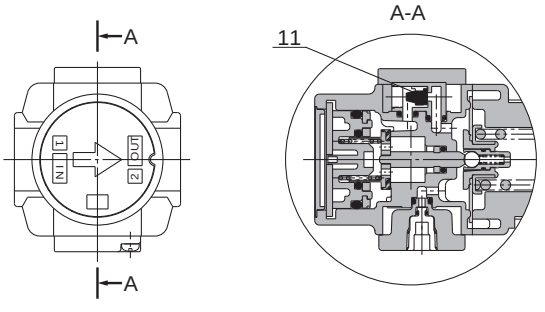

主要零件

型号	零件名称	材质		
		UAR1000	UAR2000~4000	UAR5000
1	阀体	铝合金		
2	阀盖	增强尼龙		铝合金
3	膜片	橡胶(NBR)		
4	手轮	增强尼龙		
5	O型圈	橡胶(NBR)		
6	阀芯	黄铜/橡胶(NBR)		
7	弹簧	不锈钢		
8	O型圈	橡胶(NBR)		
9	O型圈	橡胶(NBR)		
10	托架	碳钢		
11	单向阀组件	—		

外形尺寸 〔mm〕

- **UAR 1000 - 2000**

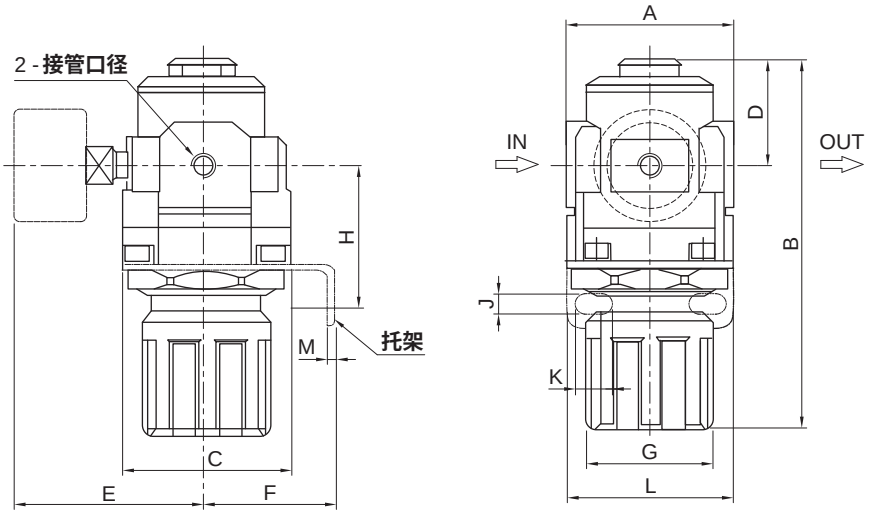

- **UAR 3000 - 5000**

带逆流

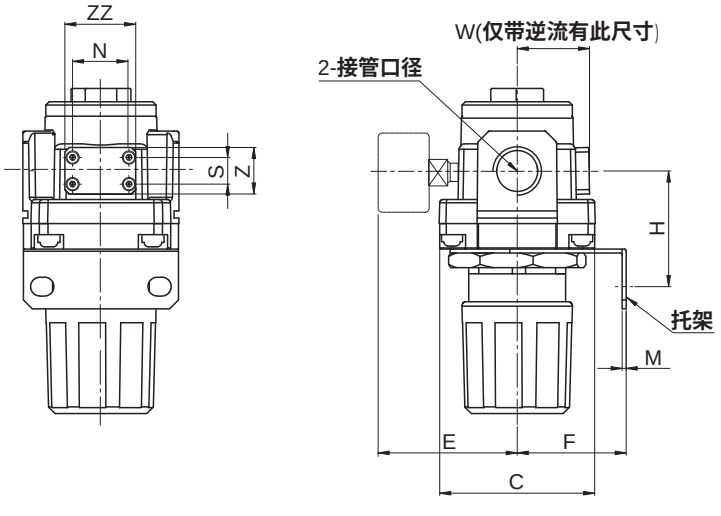

不带逆流

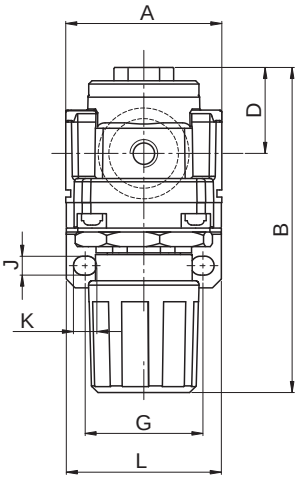

型号	接管口径G	A	B	C	D	E ( )①	F	G	H	J	K	L	M	W②	Z②	ZZ②	N②	S②
UAR1000	M5X0.8	25	56.2	25	11	35.5 (—)	26	22	30	5	6.5	35	1.5	—	—	—	—	—
UAR2000	1/8, 1/4	40	90.4	40	17	50.5 (51.3)	33	34	43	5.4	15.4	55	1.8	—	—	—	—	—
UAR3000	1/4, 3/8	53	123.8	53	35	57 (57.8)	40	29	47.5	6.5	16	53	1.8	30	17	20	14	11.5
UAR4000	3/8, 1/2	70	147	70	37.5	67.5 (72.5)	50	53	53	8.5	10.5	70	1.8	32.7	21	32	25	12
UAR4000-06	3/4	75	152	70	40.5	71.5 (76.5)	50	53	56	8.5	10.5	70	1.8	37	21	32	25	12
UAR5000	3/4, 1	90	165	90	49	77.5 (82.5)	55	53	60	8.5	10.5	70	1.8	43	21	32	25	12

注: ①( )**内为数显压力表尺寸，**②UAR1000**与**UAR2000**无带逆流配置。**

减压阀
UAR 系列

压力特性

- **UAR1000**

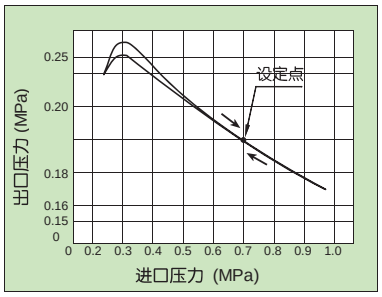

- **UAR2000**

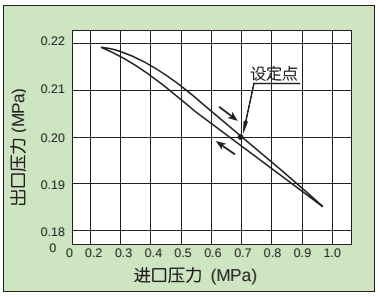

- **UAR3000**

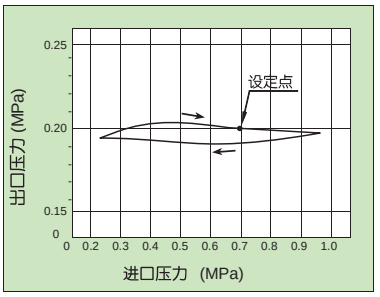

- **UAR4000**

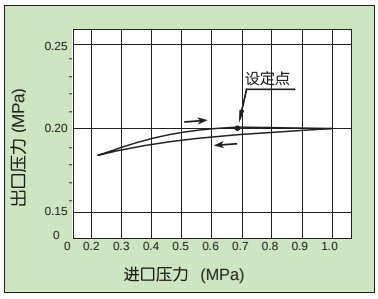

- **UAR4000 - 06**

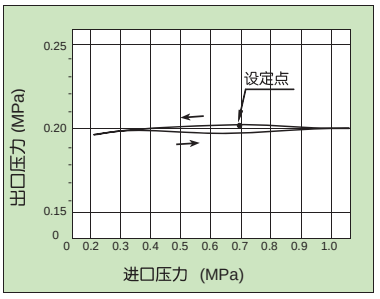

- **UAR5000**

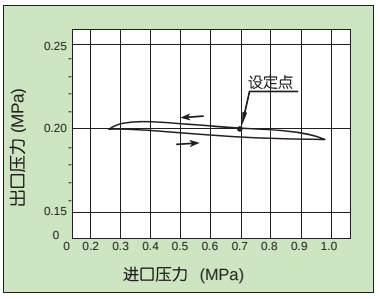

注：**进口压力**：0.7 MPa **出口压力**：0.2MPa **；流量**：20 L/min(ANR)。

流量特性

- **UAR1000**

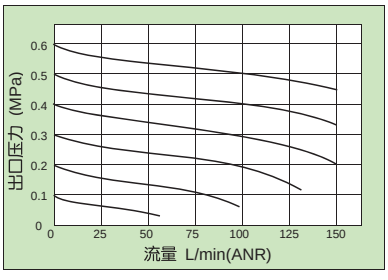

- **UAR2000**

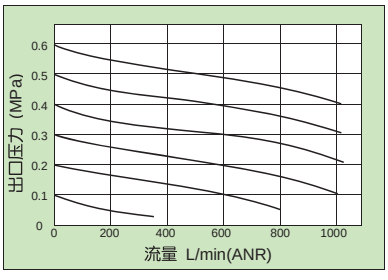

- **UAR3000**

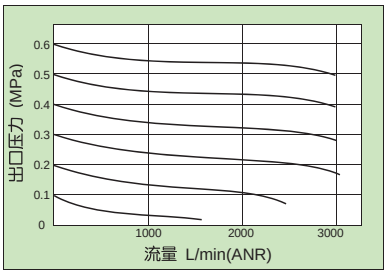

- **UAR4000**

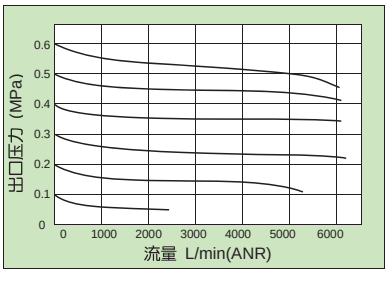

- **UAR4000 - 06**

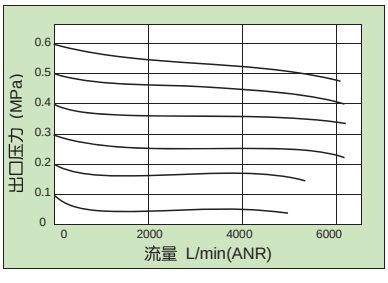

- **UAR5000**

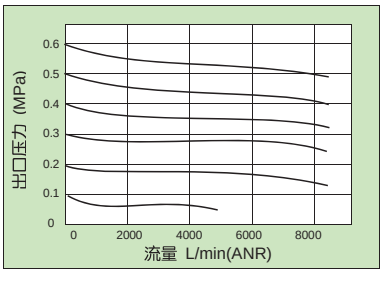

注：**进口压力**：0.7 MPa。

符号/特点

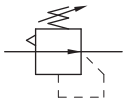

1. 反应灵敏，调压精度高。
2. 稳压性能好，重复精度高。
3. 流量大且空气消耗量低
4. 结构紧凑，体积小，广泛用于工业加工过程、检验过程、仪器控制与分析、 医疗器械等需要对气压进行精密调节的管路。



订购码

ARIA 20 10 — 03 N L

系列	规格		调压范围 MPa		—	接管口径 Rc①		压力表②		托架	
	10	1000	00	0.005-0.2		01	1/8	空白	圆形压力表	L	L 型托架
	20	2000	10	0.01-0.4		02	1/4	N	无压力表		
	30	3000	20	0.01-0.8		03	3/8	E9N	NPN型数显压力表		
						04	1/2	E9P	PNP型数显压力表		

注：① 参见符号和选型配置表。
② 如需单独订购压力表时，圆形压力表详见压力表系列，数显压力表详见HSE9系列，默认配2路NPN/PNP输出，若需其他输出类型请与我司联系。

订货举例

订购规格为 1000 型；调压范围为 0.01-0.4MPa；接管口径为 Rc1/8；配圆形压力表；标配 L 型托架的精密减压阀。正确订购码：ARIA 1010-01L

● 选型配置表

型号	接管口径 Rc			
	1/8	1/4	3/8	1/2
ARIA 10□0	●	—	—	—
ARIA 20□0	—	●	—	—
ARIA 30□0	—	●	●	●

标准规格

型号		ARIA 1000	ARIA 2000	ARIA 3000
接管口径	Rc	1/8	1/4	1/4 , 3/8 , 1/2
压力表接管口径	Rc	1/8		
使用流体		压缩空气(经≤25μm的过滤器过滤)		
环境及流体温度	℃	5 ~ 60		
最高使用压力	MPa (kgf/cm²)	1.0 (10.2)		
设定压力范围	MPa	ARIA 1000：0.005-0.2	ARIA 2000：0.005-0.2	ARIA 3000：0.01-0.2
		ARIA 1010：0.01-0.4	ARIA 2010：0.01-0.4	ARIA 3010：0.01-0.4
		ARIA 1020：0.01-0.8	ARIA 2020：0.01-0.8	ARIA 3020：0.01-0.8
圆形压力表型号	0.005-0.2 MPa	G30-01-04	G42-01-04	
	0.01-0.4 MPa	G30-01-04	G42-01-04	
	0.01-0.8 MPa	G30-01-10	G42-01-10	
重复精度①		满量程 ±0.5%		
灵敏度①		满量程 0.2%		
耗气量②	L/min	≤1		
产品质量	kg	0.13	0.23	0.47

注：① 特征值不包含因温度变化的影响。
② 空气通过一个小孔排放到大气中。

精密减压阀
ARIA 1000 - 3000 系列

外形尺寸 (mm)

- **ARIA 10□0-01**

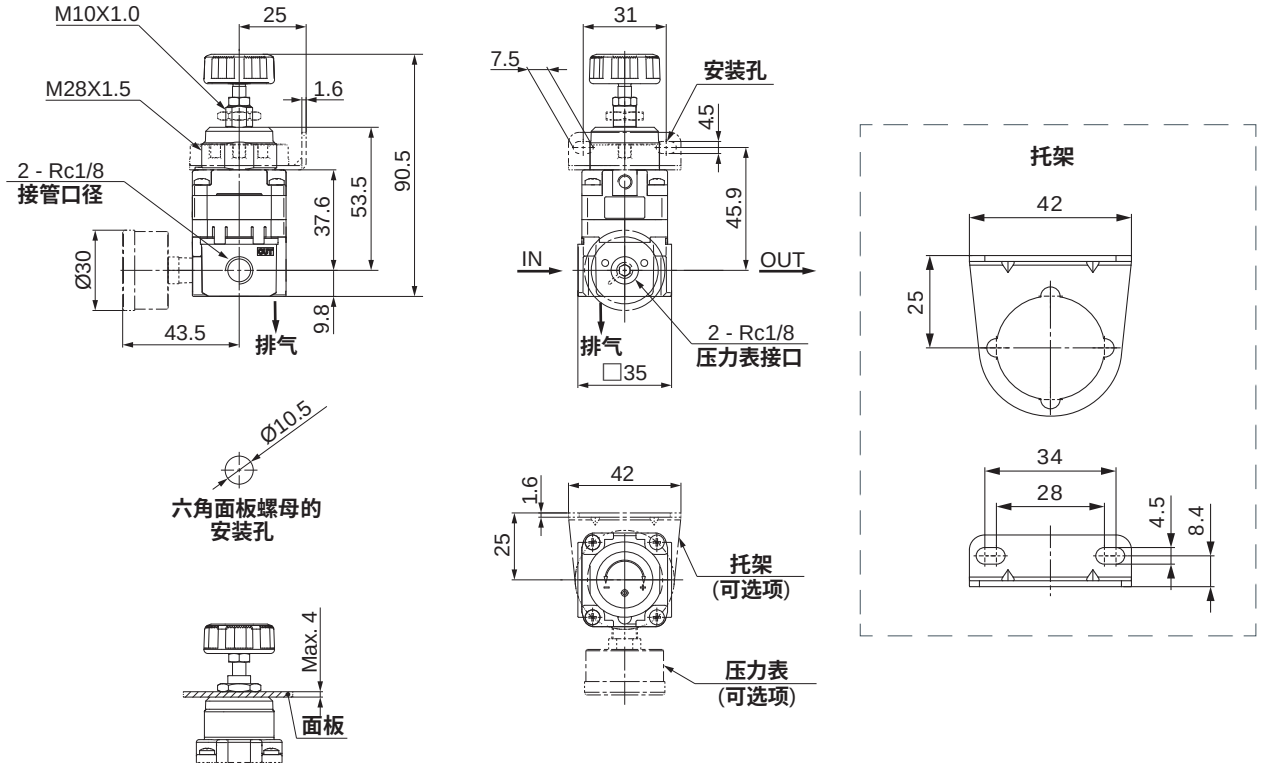

- **ARIA 20□0-02**

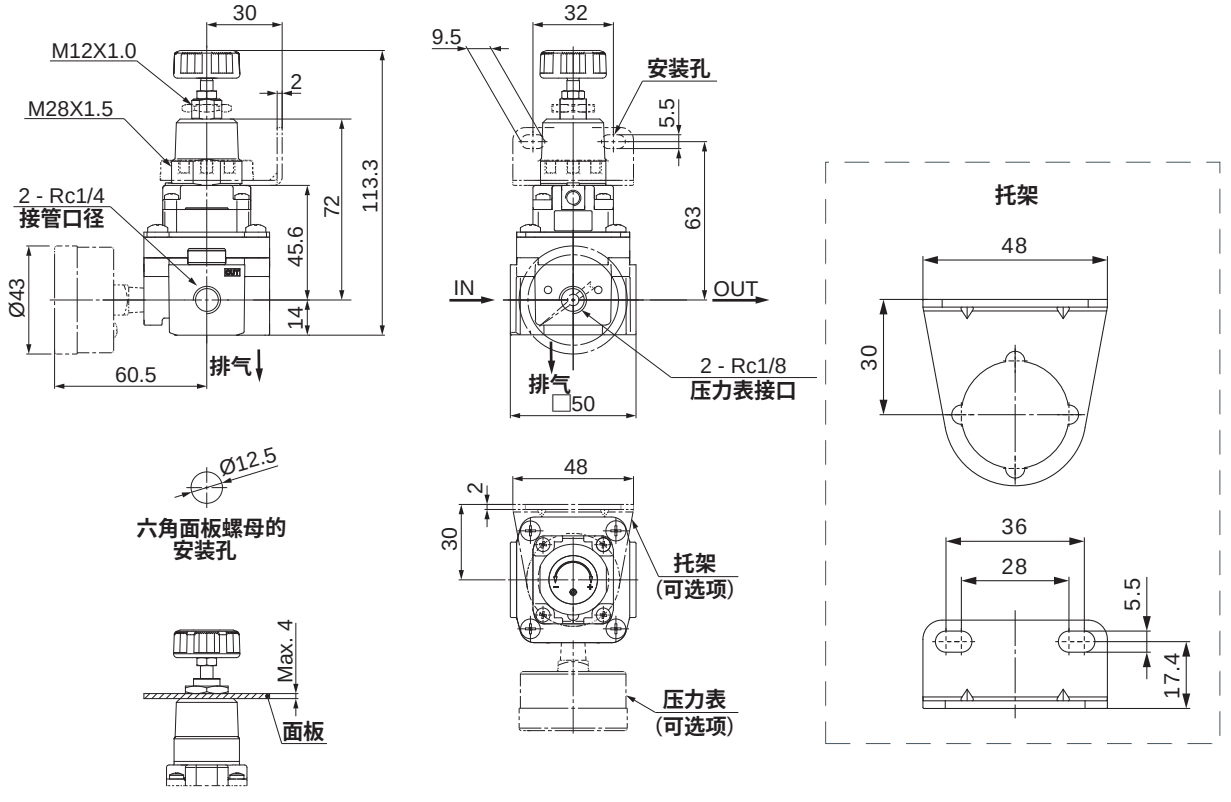

外形尺寸 (mm)

- **ARIA 30□0-0□**

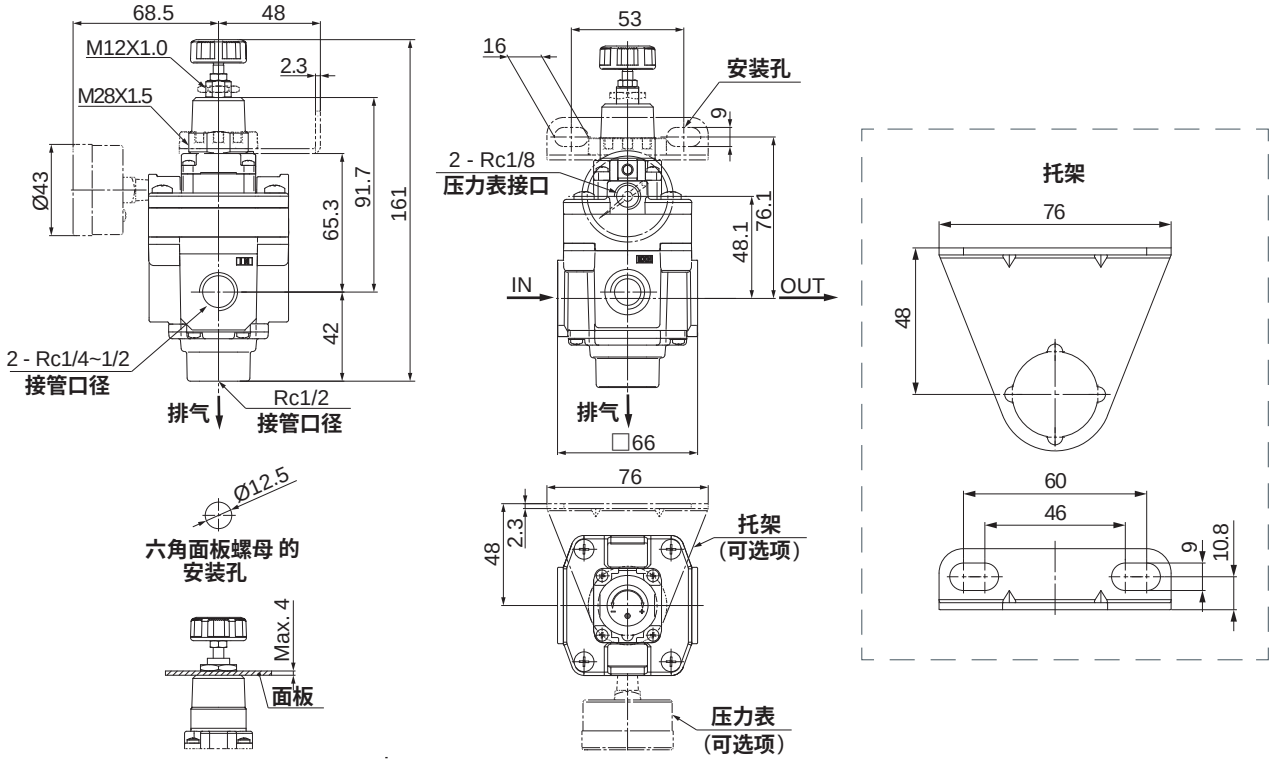

应用说明

- **快速恒定、释放容器压力**

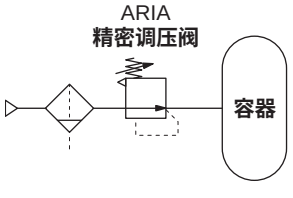

对大容器结构，精密调压阀能够快速供气、
平衡容器压力、快速释放容器残余压力

- **保持系统压力动态、静态平衡**

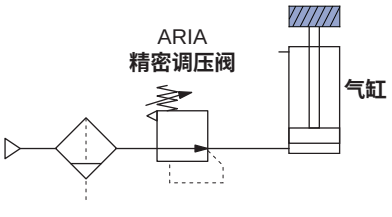

优异的稳压性和流量特性，消除上游压力波动，
保持系统动态、静态平衡，确保气缸平稳运行

- **张力控制系统**

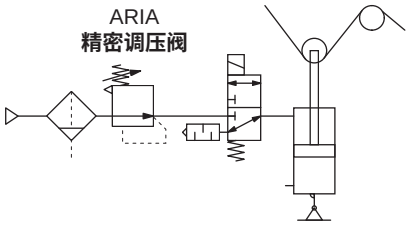

高灵敏度 0.2% F.S.(满量程)，
可对压力精确设定，对张力控制系统可以精确控制

- **恒力输出系统**

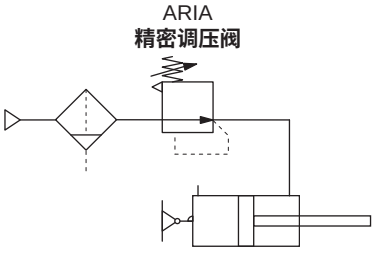

气缸受不同负载时，可自适应活塞位置，
保持压力稳定，确保恒力输出

精密减压阀
ARIA1000 - 3000 系列

压力特性

● **ARIA 1000**

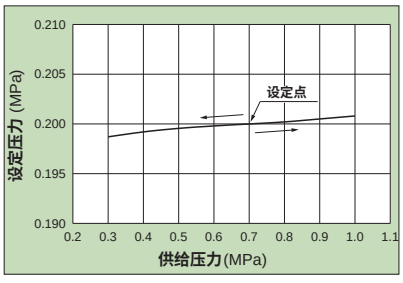

● **ARIA 2000**

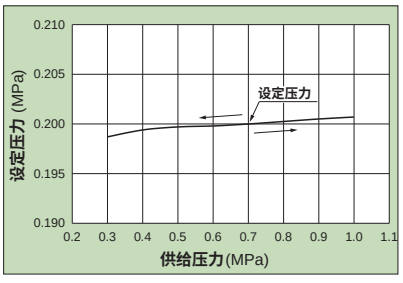

● **ARIA 3000**

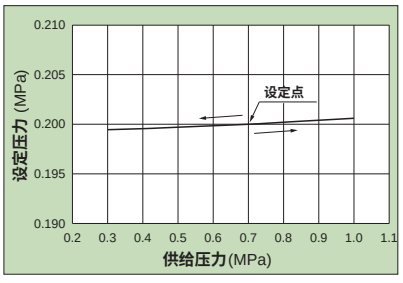

● **ARIA 1010**

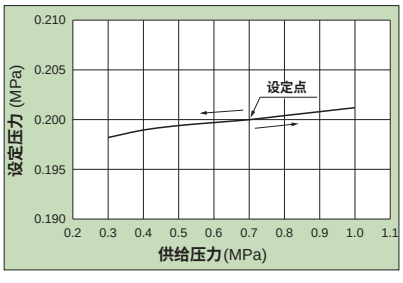

● **ARIA 2010**

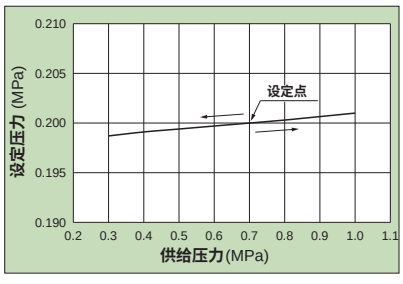

● **ARIA 3010**

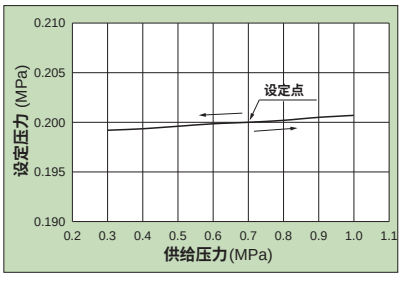

● **ARIA 1020**

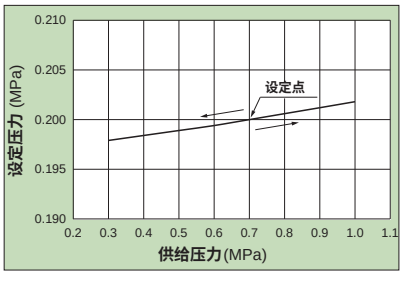

● **ARIA 2020**

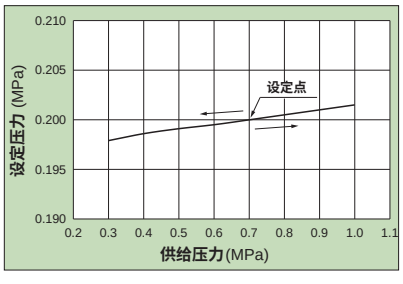

● **ARIA 3020**

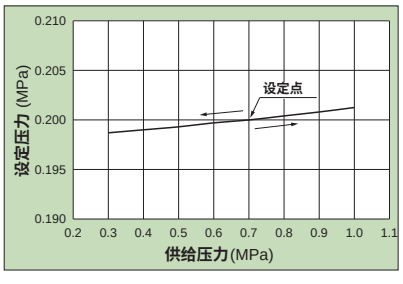

注：供给压力：0.3~1.0 MPa **；设定压力：**0.2 MPa **；流量：**0 L/min (ANR) 。

流量特性

● **ARIA 1020**

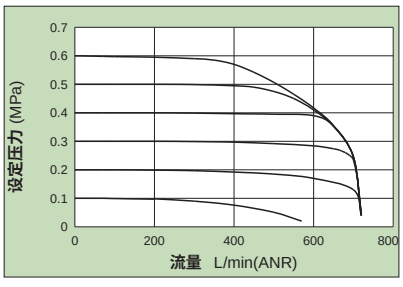

● **ARIA 2020**

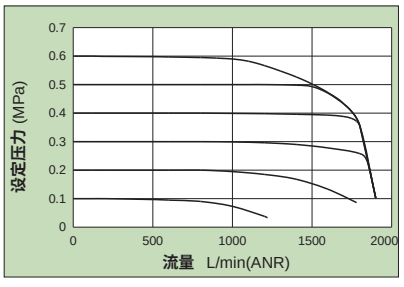

● **ARIA 3020**

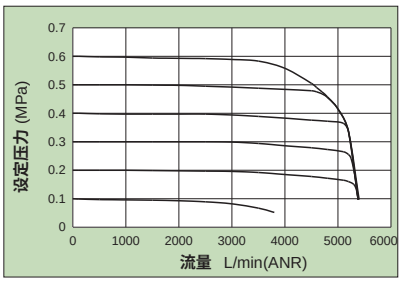

注：供给压力：0.7 MPa。

符号/特点

溢流型

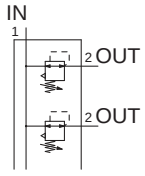

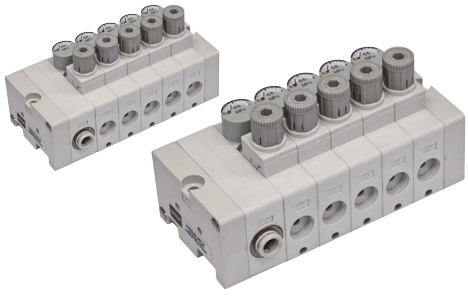

1. 小型化、集中供气、带逆流；
2. 面板调压，应用具有特色。

标准规格

型号		UARG
动作形式		直动式
受压方式		活塞式
溢流结构		溢流式
IN侧接管外径	mm	Ø6，Ø8
OUT侧接管外径	mm	Ø4，Ø6
耐压力	MPa	1.5
最高使用压力	MPa	1.0
设定压力范围	MPa	0.05~0.7
使用流体		压缩空气（经≤25μm过滤器过滤）
环境温度及使用流体温度	°C	5~60(未到结冰状态)

注：逆流时使用的场合，设定压力应在0.1MPa以上。

订购码

UARG	—	A		1	—	4	07	—	A
系列	—	安装方法		配管位置①	—	阀组位数	接头种类②	—	附件③



A	直接安装
B	导轨安装

1	下
2	上

1	1位
2	2位
3	3位
4	4位
5	5位
6	6位
7	7位
8	8位
9	9位
M	10位

注：① 详见配管位置；
② 详见接头种类配置表；
③ 详见附件配置表；

订货举例

订购直接安装方式；配管位置在上方；阀组位数为5；

进气侧为Ø6直通式，出气侧为Ø6直通式；有压力表，集中供气块安装位置在右侧；产品标牌、压力表的单位表示为MPa的小型集装式减压阀(集中供气)。

正确的订购码为：UARG-A2-508-B

小型集装式减压阀（集中供气）
UARG 系列

接头种类配置表

安装位置	进气侧				出气侧			
接头种类	直通式		弯头式		直通式		弯头式	
记号	Ø6	Ø8	Ø6	Ø8	Ø4	Ø6	Ø4	Ø6
07	●	—	—	—	●	—	—	—
08	●	—	—	—	—	●	—	—
09	—	●	—	—	●	—	—	—
10	—	●	—	—	—	●	—	—
19	—	—	●	—	—	—	●	—
20	—	—	●	—	—	—	—	●
21	—	—	—	●	—	—	●	—
22	—	—	—	●	—	—	—	●
26	●	—	—	—	—	—	●	—
27	●	—	—	—	—	—	—	●
28	—	●	—	—	—	—	●	—
29	—	●	—	—	—	—	—	●
33	—	—	●	—	●	—	—	—
34	—	—	●	—	—	●	—	—
35	—	—	—	●	●	—	—	—
36	—	—	—	●	—	●	—	—

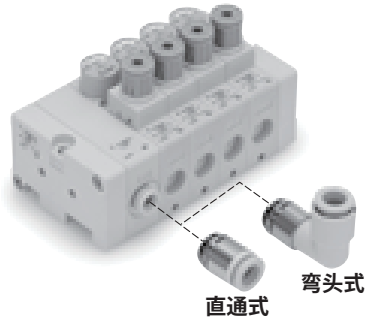

IN侧

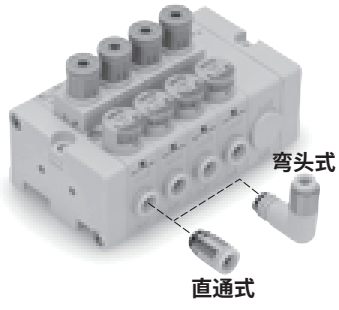

OUT侧(里面)

附件配置表

	压力表①		集中供气块安装位置		
	有	无	L侧（左侧）	R侧（右侧）	B侧（两侧）
记号			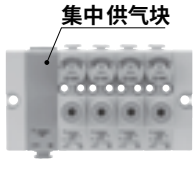	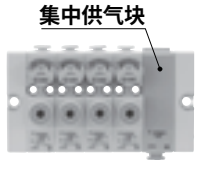	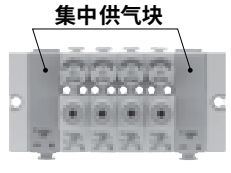
A	●	—	●	—	—
B	●	—	—	●	—
C	●	—	—	—	●
D	—	●	●	—	—
E	—	●	—	●	—
F	—	●	—	—	●

注: ① 压力表不可对应禁铜无氟。

配管位置

记号	1	2
配管位置	下	上
示意	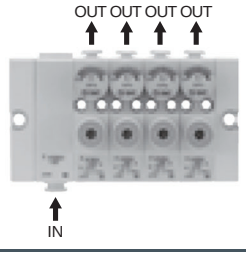	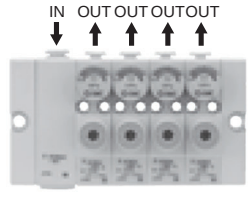

结构图(集中供气规格减压阀块)

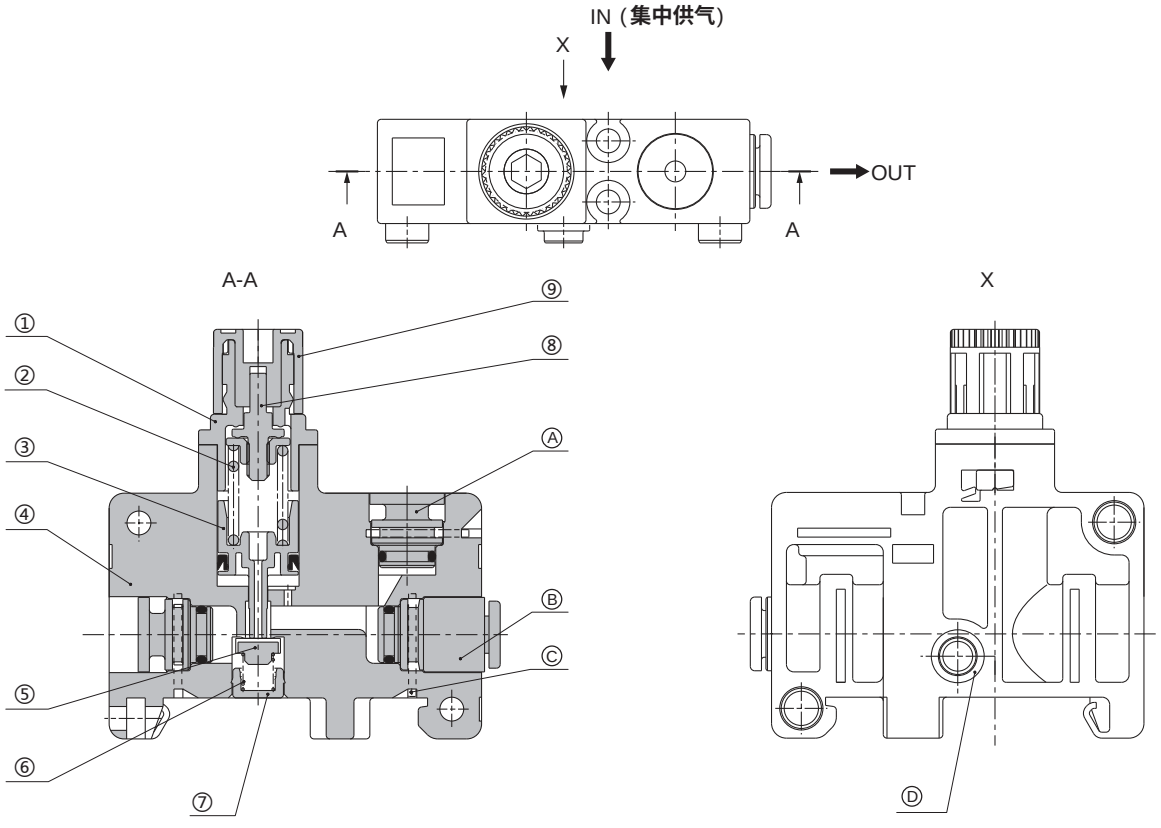

组成零部件

序号	零部件名称	材质
1	阀盖	PBT
2	调压弹簧	不锈钢
3	活塞组件	POM 、NBR
4	主体（集中供气用）	PBT
5	阀芯	HNBR 、铝合金
6	阀芯弹簧	不锈钢
7	阀芯导座	黄铜、 带无电解镀镍
8	调压螺杆组件	—
9	手轮	POM

可换件

序号	零部件名称	材质	数量
A	通口堵头	PBT·HNBR	1
B	接头组件	—	1
C	夹子	不锈钢	3
D	O形圈	NBR	1

小型集装式减压阀（集中供气）
UARG 系列

流量特性(代表值)

UARG-A1-307（**快换接头进气**Ø6·**出气**Ø4）

条件
进口压力＝0.7MPa

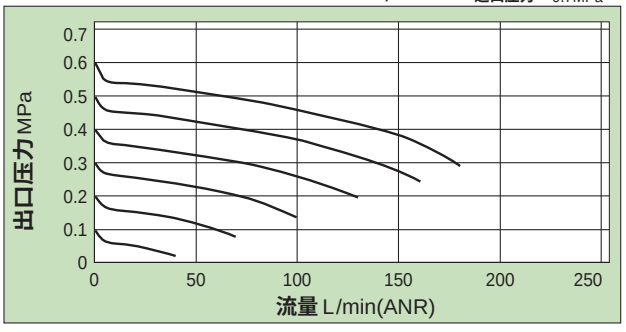

UARG-A1-308（**快换接头进气**Ø6·**出气**Ø6）

条件
进口压力＝0.7MPa

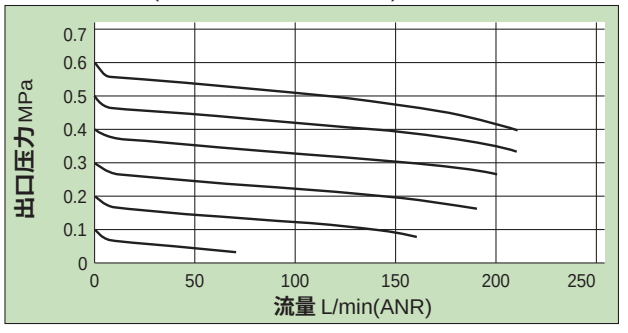

UARG-A1-309（**快换接头进气**Ø8·**出气**Ø4）

条件
进口压力＝0.7MPa

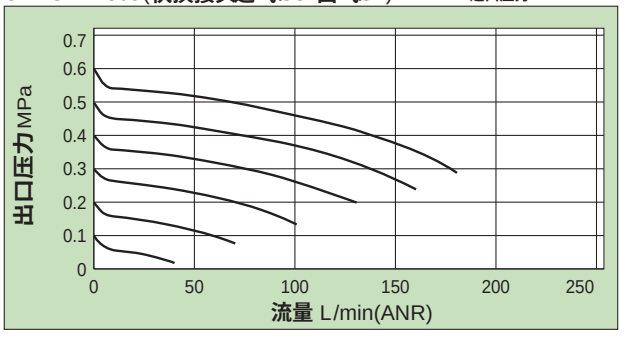

UARG-A1-310（**快换接头进气**Ø8·**出气**Ø6）

条件
进口压力＝0.7MPa

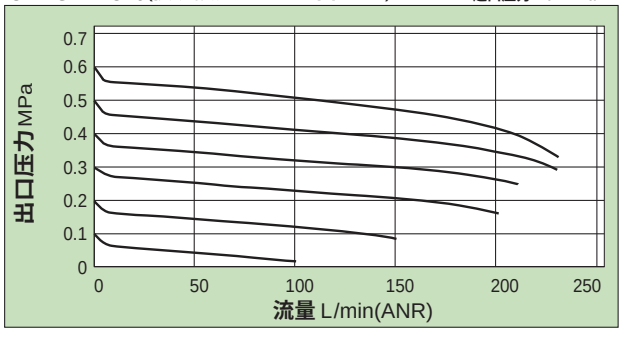

压力特性(代表值)

UARG-A1-308

条件 出口压力＝0.2MPa
进口压力＝0.7MPa 流量＝20L/min(ANR)

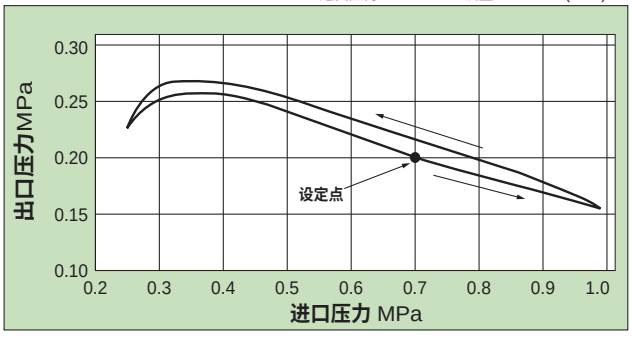

外形尺寸 (mm)

- **UARG-A**
  直接安装型

n＝减压阀块的位数

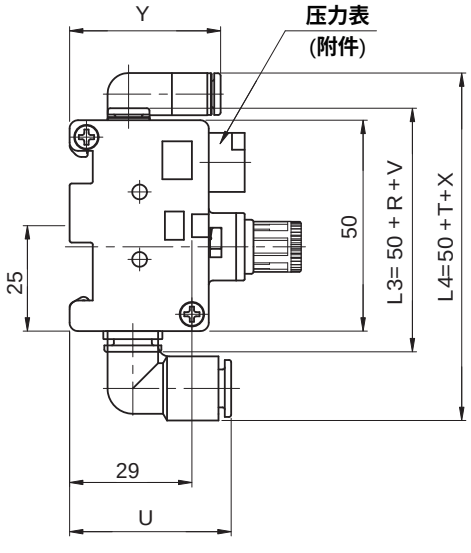

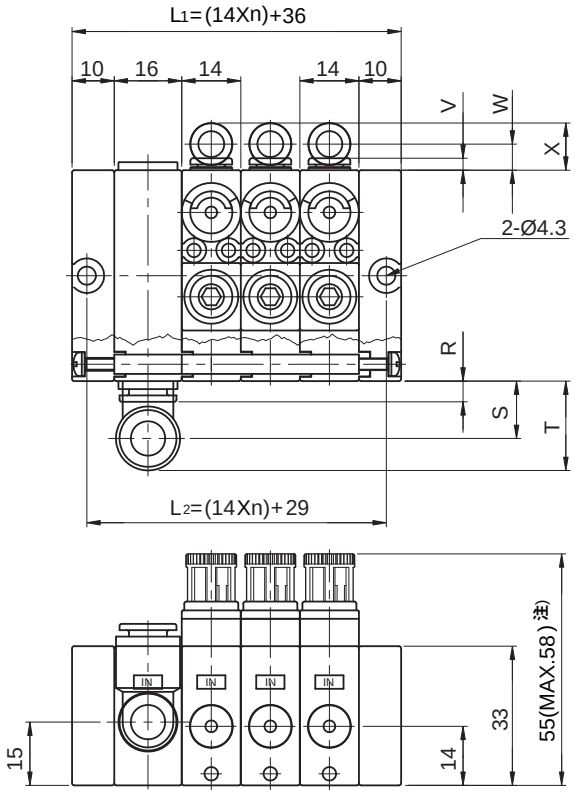

注: MAX 尺寸是手轮未锁定时的尺寸

接头尺寸	进气侧				出气侧			
	直通式	弯头式	弯头式	弯头式	直通式	弯头式	弯头式	弯头式
	R	S	T	U	V	W	X	Y
Ø4	—	—	—	—	2.5	6	11	35.5
Ø6	3	12.5	19	35.5	3	6.5	11	36
Ø8	5	13.5	21	38.5	—	—	—	—

小型集装式减压阀（集中供气）
UARG 系列

外形尺寸 （mm）

- **UARG-B**
  导轨安装型

n = 减压阀块的位数

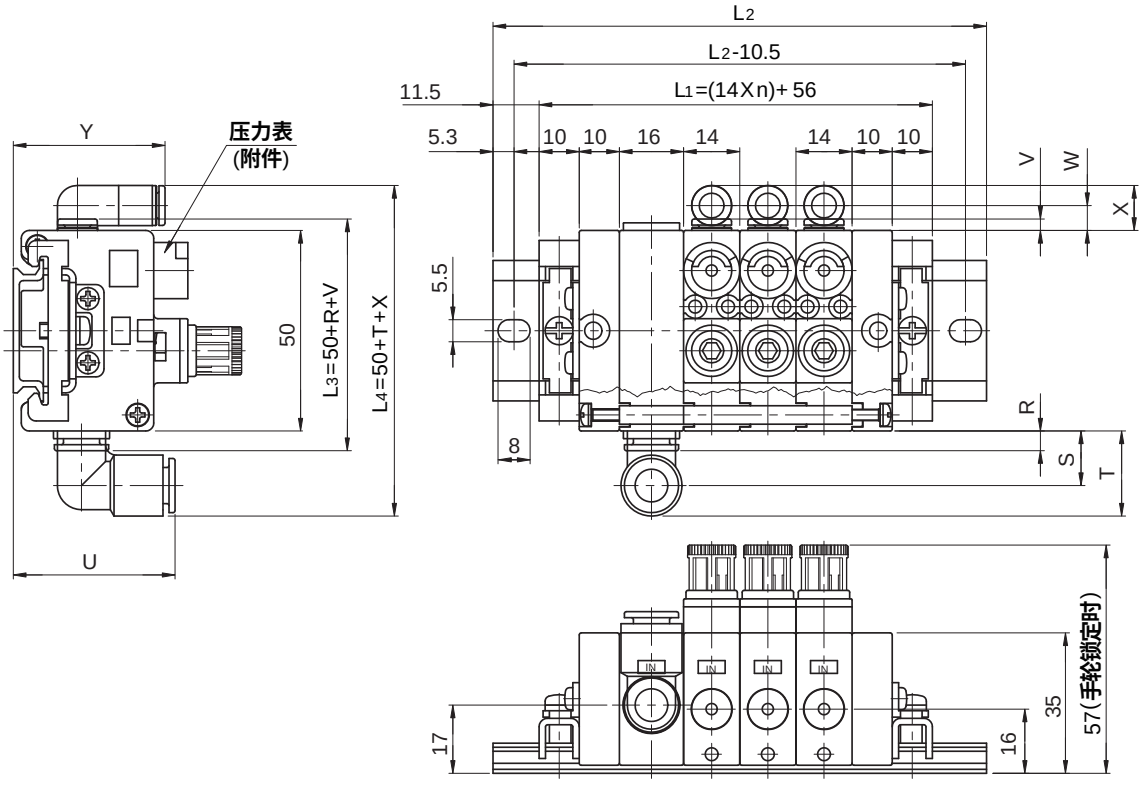

减压阀块位数	导轨型号	尺寸L2
1	UARG-90-7	98
2	UARG-90-8	110.5
3	UARG-90-9	123
4	UARG-90-11	148
5	UARG-90-12	160.5
6	UARG-90-13	173
7	UARG-90-14	185.5
8	UARG-90-15	198
9	UARG-90-16	210.5
M	UARG-90-17	223

接头尺寸	进气侧				出气侧			
	直通式	弯头式	弯头式	弯头式	直通式	弯头式	弯头式	弯头式
	R	S	T	U	V	W	X	Y
Ø4	—	—	—	—	2.5	6	11	37.5
Ø6	3	12.5	19	37.5	3	6.5	11	38
Ø8	5	13.5	21	40.5	—	—	—	—

符号/特点

溢流型

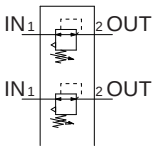

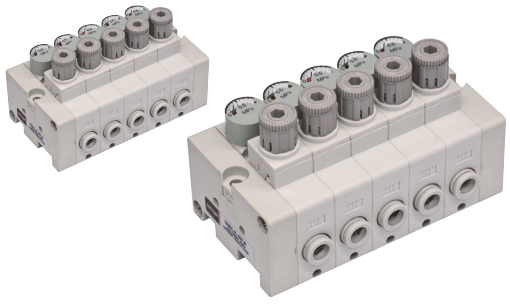

1. 小型化、各自供气、供气缸不同气压；
2. 面板调压，应用具有特色。

标准规格

型号		UARC
动作形式		直动式
受压方式		活塞式
溢流结构		溢流式
IN侧接管外径	mm	Ø4，Ø6
OUT侧接管外径	mm	Ø4，Ø6
耐压力	MPa	1.5
最高使用压力	MPa	1.0
设定压力范围	MPa	0.05~0.7
使用流体		压缩空气（经≤25μm过滤器过滤）
环境温度及使用流体温度	°C	5~60（未到结冰状态）

注：逆流时使用的场合，设定压力应在0.1MPa以上。

订购码

UARC — A — 4 — 07 — A

系列	安装方法		阀组位数		接头种类①	附件②
	A	直接安装	1	1位		
	B	导轨安装	2	2位		
			3	3位		
			4	4位		
			5	5位		
			6	6位		
			7	7位		
			8	8位		
			9	9位		
			M	10位		

注：① 详见接头种类配置表；
② 详见附件配置表；

订货举例

订购直接安装方式；阀组位数为5；进气侧为Ø6直通式，出气侧为Ø6直通式；有压力表；产品标牌、压力表的单位表示为MPa的小型集装式减压阀（独立供气）。

正确的订购码为：UARC-A-508-A

小型集装式减压阀（独立供气）
UARC 系列

接头种类配置表

安装位置	进气侧				出气侧			
接头种类	直通式		弯头式		直通式		弯头式	
记号	Ø4	Ø6	Ø4	Ø6	Ø4	Ø6	Ø4	Ø6
06	●	—	—	—	●	—	—	—
07	—	●	—	—	●	—	—	—
08	—	●	—	—	—	●	—	—
18	—	—	●	—	—	—	●	—
19	—	—	—	●	—	—	●	—
20	—	—	—	●	—	—	—	●
25	●	—	—	—	—	—	●	—
26	—	●	—	—	—	—	●	—
27	—	●	—	—	—	—	—	●
32	—	—	●	—	●	—	—	—
33	—	—	—	●	●	—	—	—
34	—	—	—	●	—	●	—	—

附件配置表

记号	压力表①	形状
无记号	无压力表	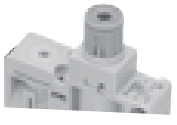
A	带压力表	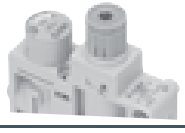

注: ①压力表不可对应禁铜无氟。

结构图(独立供气规格减压阀块)

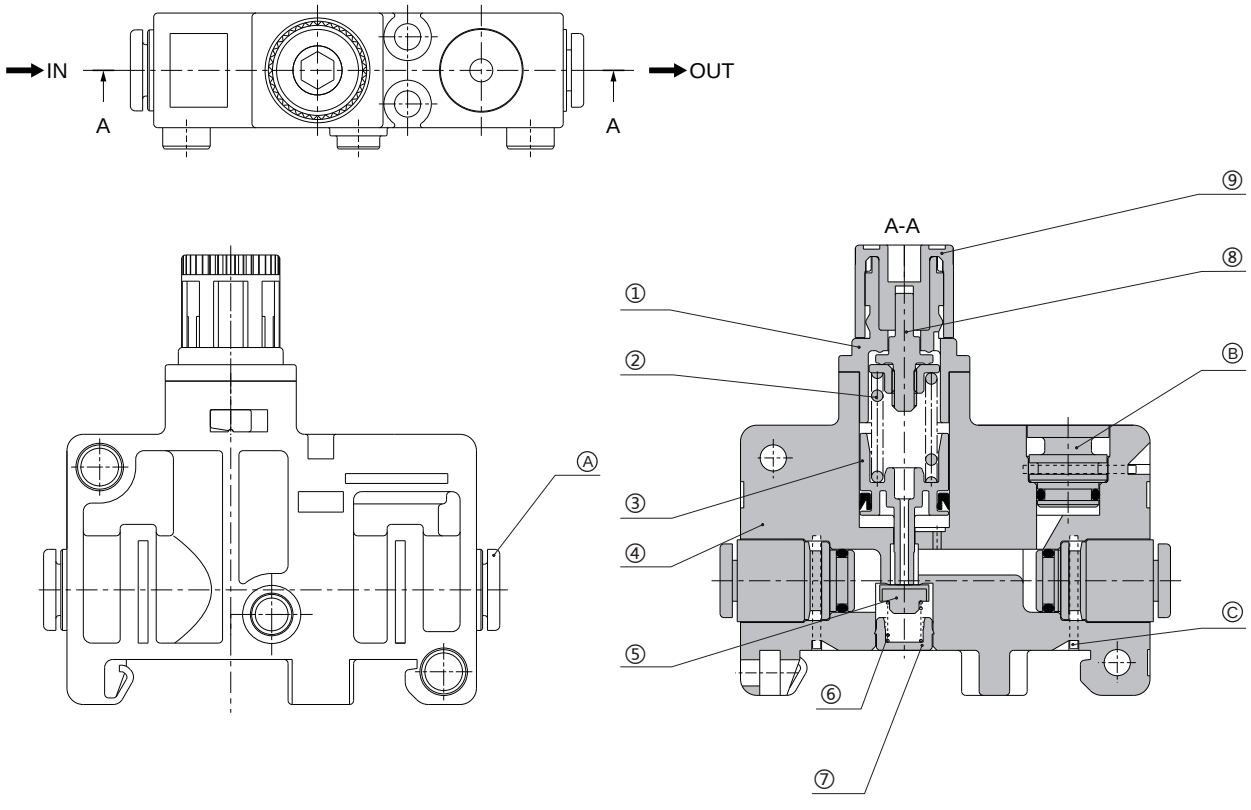

组成零部件

序号	零部件名称	材质
1	阀盖	PBT
2	调压弹簧	不锈钢
3	活塞组件	POM 、NBR
4	主体(各自供气用)	PBT
5	阀芯	HNBR 、铝合金
6	阀芯弹簧	不锈钢
7	阀芯导座	黄铜、 带无电解镀镍
8	调压螺杆组件	—
9	手轮	POM

可换件

序号	零部件名称	材质	数量
A	接头组件	—	2
B	通口堵头	PBT·HNBR	1
C	夹子	不锈钢	3

小型集装式减压阀（独立供气）
UARC 系列

流量特性(代表值)

UARC-A-306 (**快换接头进气·出气**Ø4)

条件
进口压力= 0.7MPa

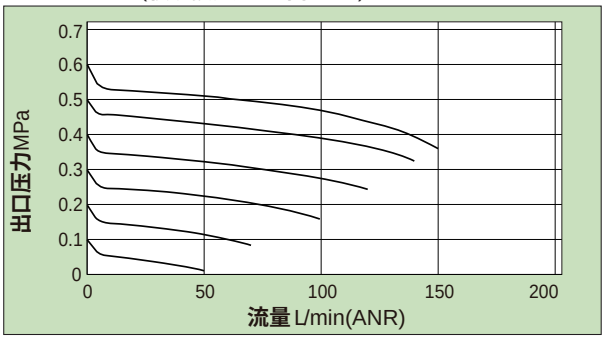

UARC-A-307 (**快换接头进气**Ø6·**出气**Ø4)

条件
进口压力= 0.7MPa

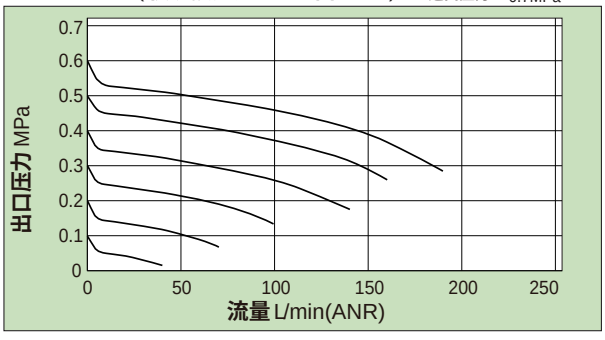

UARC-A-308 (**快换接头进气·出气**Ø6)

条件
进口压力= 0.7MPa

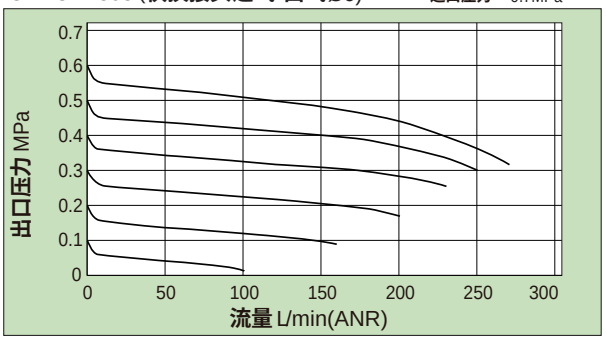

压力特性(代表值)

UARC-A-306

条件
进口压力= 0.7MPa
出口压力= 0.2MPa
流量= 20L/min(ANR)

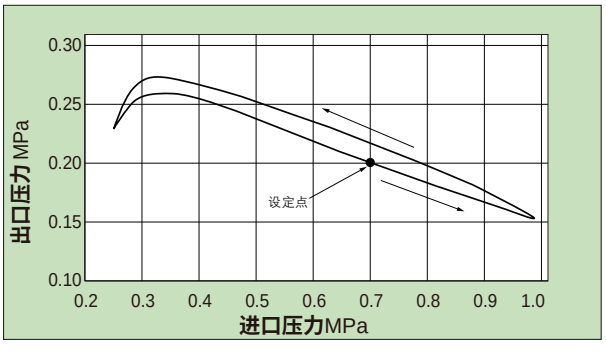

外形尺寸 （mm）

- **UARC-A**
  直接安装型

n＝减压阀块的位数

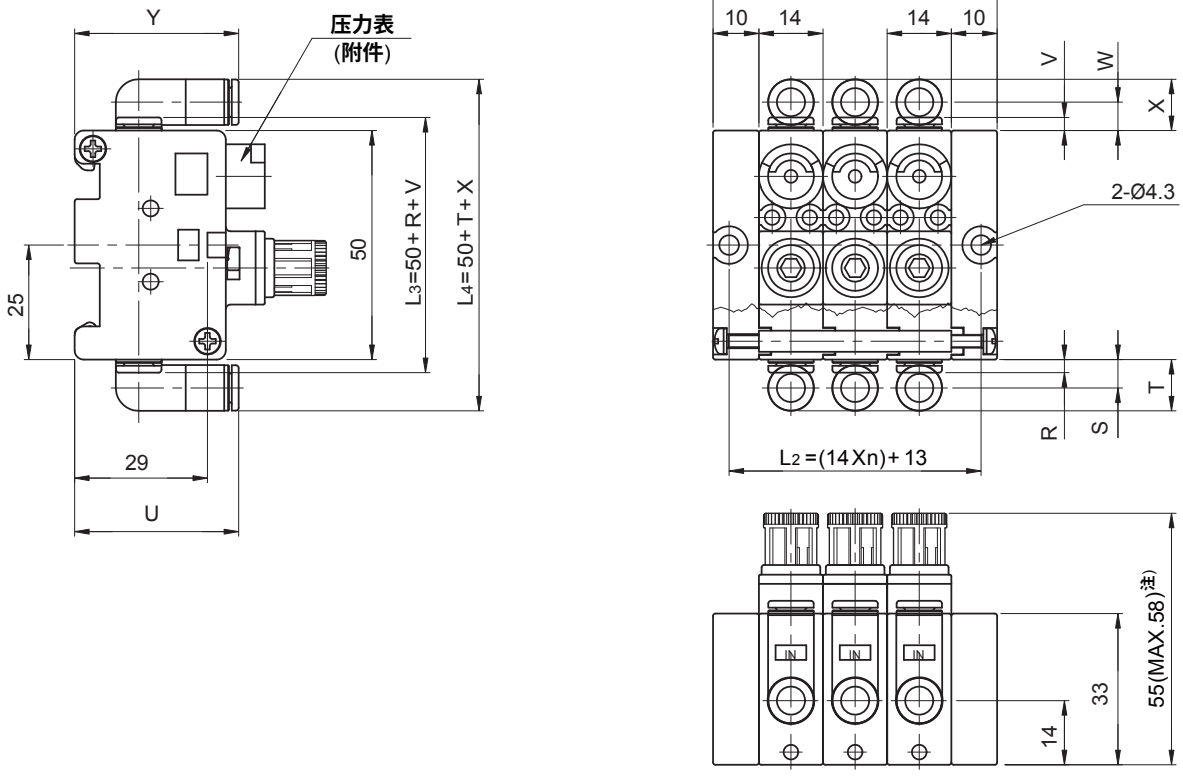

注：MAX **尺寸是手轮未锁定时的尺寸**

接头尺寸	进气侧				出气侧			
	直通式	弯头式	弯头式	弯头式	直通式	弯头式	弯头式	弯头式
	R	S	T	U	V	W	X	Y
Ø4	2.5	6	11	35.5	2.5	6	11	35.5
Ø6	3	6.5	11	36	3	6.5	11	36

小型集装式减压阀（独立供气）
UARC 系列

外形尺寸 （mm）

- **UARC-B**
  导轨安装型

n＝减压阀块的位数

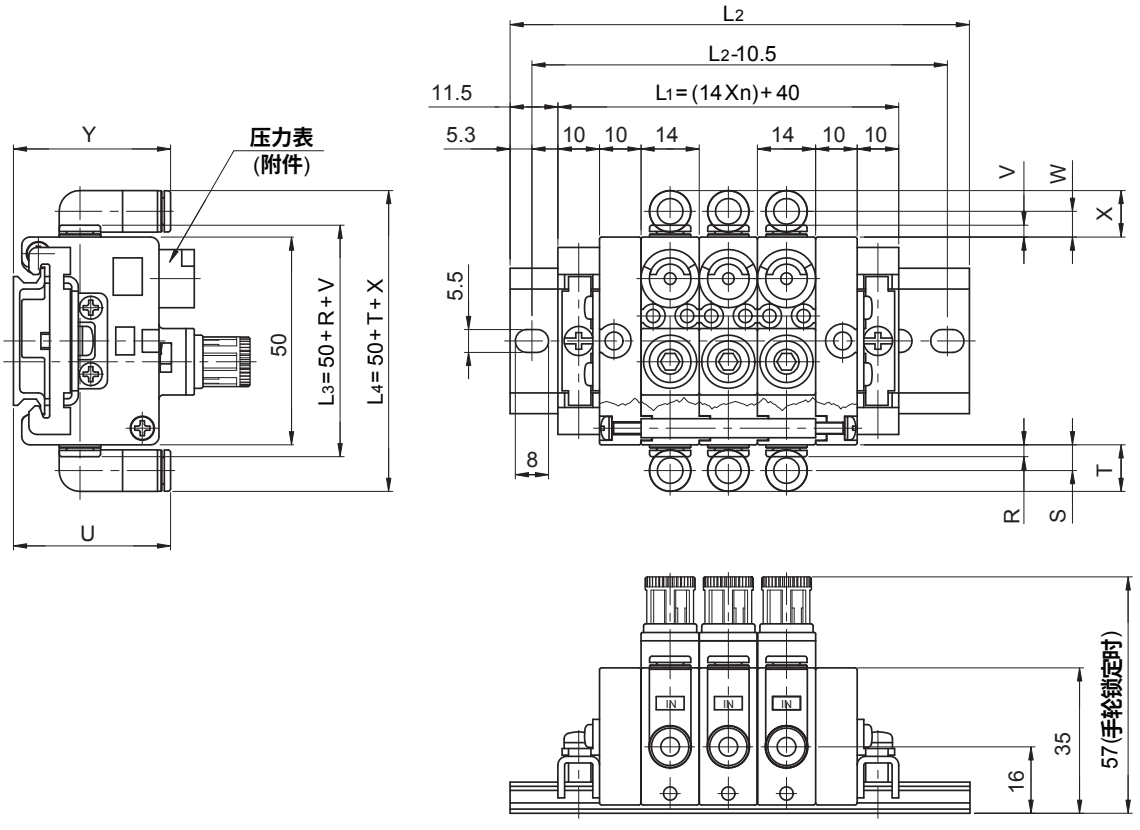

减压阀块位数	导轨型号	尺寸L2
1	UARC-90-6	85.5
2	UARC-90-7	98
3	UARC-90-8	110.5
4	UARC-90-9	123
5	UARC-90-10	135.5
6	UARC-90-12	160.5
7	UARC-90-13	173
8	UARC-90-14	185.5
9	UARC-90-15	198
M	UARC-90-16	210.5

接头尺寸	进气侧				出气侧			
	直通式	弯头式	弯头式	弯头式	直通式	弯头式	弯头式	弯头式
	R	S	T	U	V	W	X	Y
Ø4	2.5	6	11	37.5	2.5	6	11	37.5
Ø6	3	6.5	11	38	3	6.5	11	38

符号/特点

溢流型

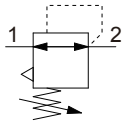

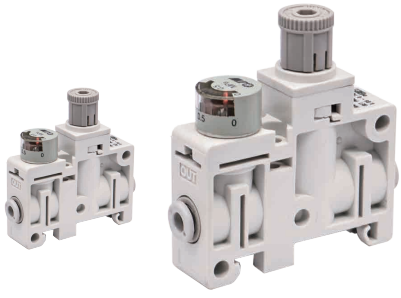

1. 小型化、所占空间小；
2. 面板调压，应用具有特色。

标准规格

型号		UARS
动作形式		直动式
受压方式		活塞式
溢流结构		溢流式
IN侧接管外径	mm	Ø4，Ø6
OUT侧接管外径	mm	Ø4，Ø6
耐压力	MPa	1.5
最高使用压力	MPa	1.0
设定压力范围	MPa	0.05~0.7
使用流体		压缩空气（经≤25μm过滤器过滤）
环境温度及使用流体温度	°C	5~60（未到结冰状态）

注：逆流时使用的场合，设定压力应在0.1MPa以上。

订购码

UARS	—	A	—	07	—	A
系列		安装方式		接头种类①		附件②
		A 直接安装				

注：① 详见接头种类配置表；
② 详见附件配置表；

订货举例

订购直接安装方式：进气侧为Ø4弯头式，出气侧为Ø4弯头式；有压力表；产品标牌、压力表的单位表示为MPa为的小型集装式减压阀（单体规格）。

正确的订购码为：UARS-A-18-A

小型集装式减压阀（单体规格）
UARS 系列

接头种类配置表

安装位置	进气侧				出气侧			
接头种类	直通式		弯头式		直通式		弯头式	
记号	Ø4	Ø6	Ø4	Ø6	Ø4	Ø6	Ø4	Ø6
06	●	—	—	—	●	—	—	—
07	—	●	—	—	●	—	—	—
08	—	●	—	—	—	●	—	—
18	—	—	●	—	—	—	●	—
19	—	—	—	●	—	—	●	—
20	—	—	—	●	—	—	—	●
25	●	—	—	—	—	—	●	—
26	—	●	—	—	—	—	●	—
27	—	●	—	—	—	—	—	●
32	—	—	●	—	●	—	—	—
33	—	—	—	●	●	—	—	—
34	—	—	—	●	—	●	—	—

附件配置表

记号	附件①
无记号	无压力表
A	带压力表

结构图(减压阀)

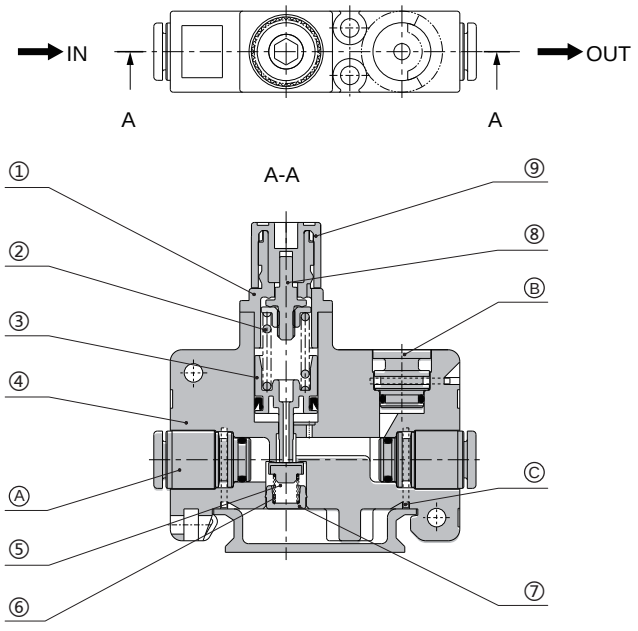

组成零部件

序号	零部件名称	材质
1	阀盖	PBT
2	调压弹簧	不锈钢
3	活塞组件	POM 、NBR
4	主体(单体用)	PBT
5	阀芯	HNBR 、铝合金
6	阀芯弹簧	不锈钢
7	阀芯导座	黄铜、 带无电解镀镍
8	调压螺杆组件	—
9	手轮	POM

可换件

序号	零部件名称	材质	数量
A	接头组件	—	2
B	通口堵头	PBT·HNBR	1
C	夹子	不锈钢	3

小型集装式减压阀（单体规格）
UARS 系列

流量特性(代表值)

UARS-A-06（快换接头进气·出气Ø4）

条件
进口压力=0.7MPa

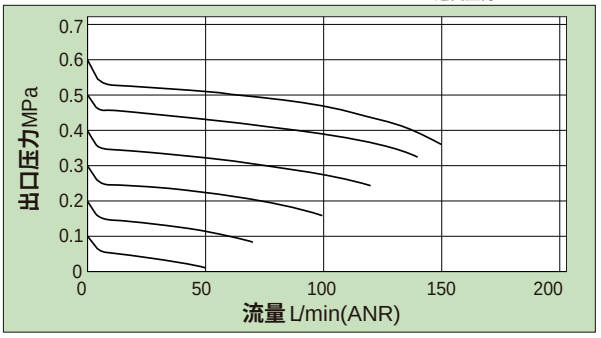

UARS-A-07（快换接头进气 Ø6· 出气Ø4）

条件
进口压力=0.7MPa

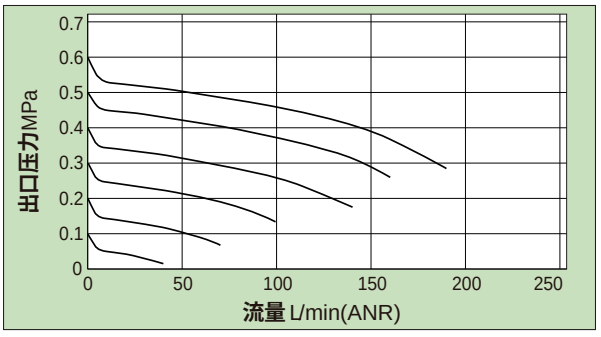

UARS-A-08（快换接头进气·出气Ø6）

条件
进口压力=0.7MPa

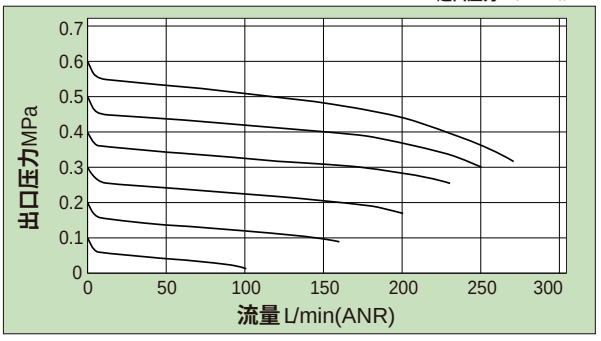

压力特性(代表值)

UARS-A-08

条件
进口压力= 0.7MPa
出口压力= 0.2MPa
流量= 20L/min(ANR)

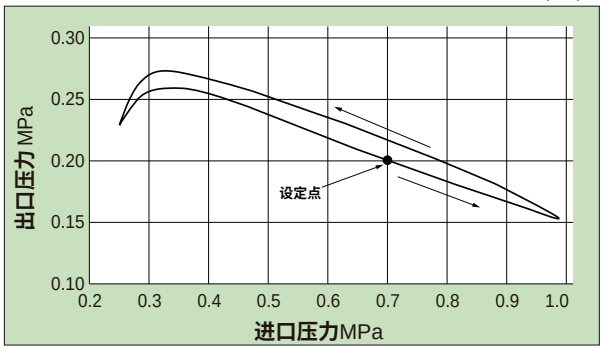

外形尺寸 （mm）

- **UARS-A**

直接安装型

面板开口尺寸

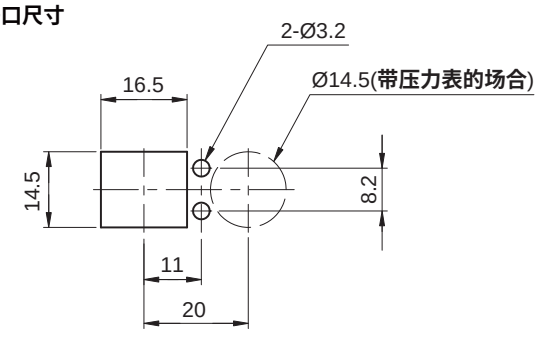

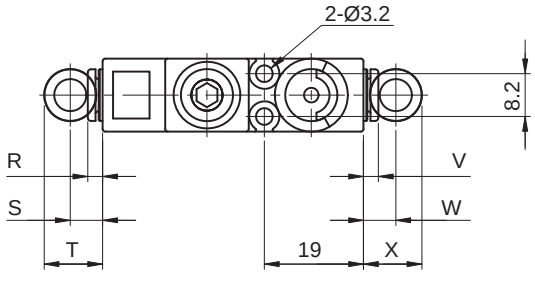

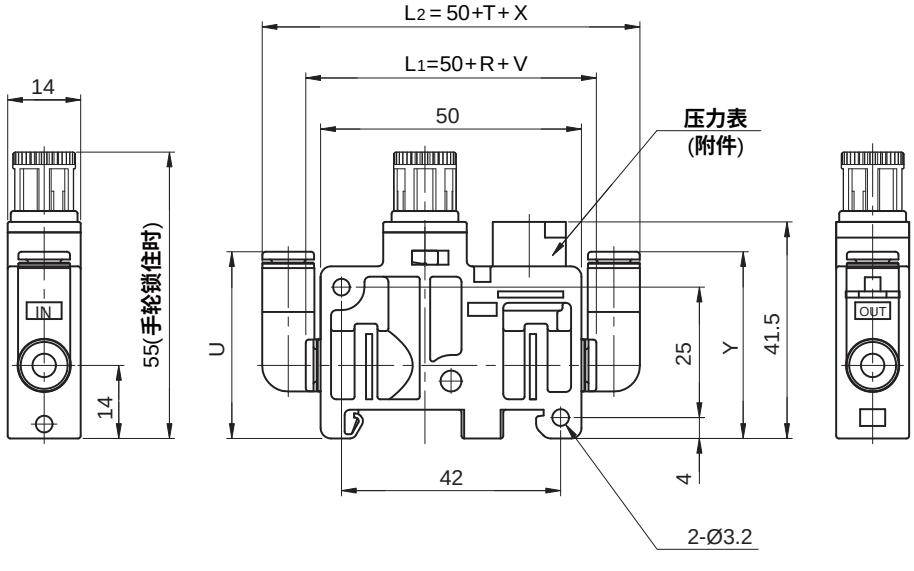

接头尺寸	进气侧				出气侧			
	直通式	弯头式	弯头式	弯头式	直通式	弯头式	弯头式	弯头式
	R	S	T	U	V	W	X	Y
Ø4	2.5	6	11	35.5	2.5	6	11	35.5
Ø6	3	6.5	11	36	3	6.5	11	36

小型集装式减压阀（单体规格）
UARS 系列

可选项

- 压力表

G14 − □ 8 − JA
指示单位



记号	指示单位	压力表指示范围
无记号	MPa	0~0.8MPa

注：带 O 形圈。

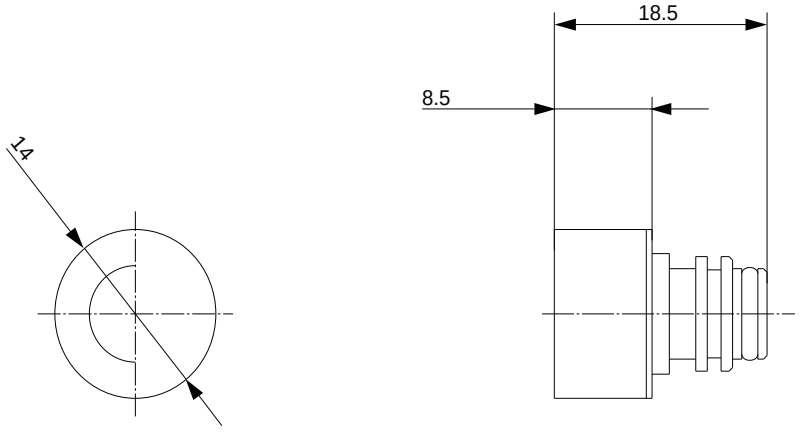

可选项

- 快换接头

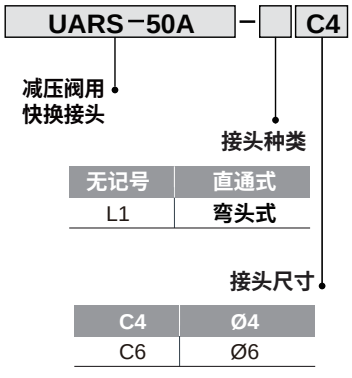

无记号	直通式
L1	弯头式

C4	Ø4
C6	Ø6

直通型

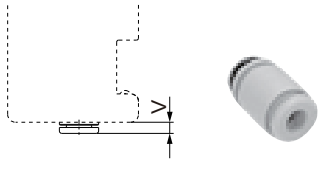

弯头型

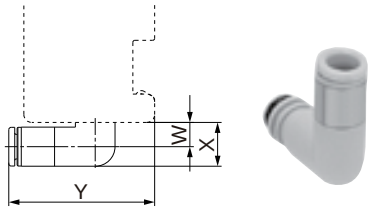

接头尺寸	减压阀用快换接头			
	直通式	弯头式	弯头式	弯头式
	V	W	X	Y
Ø4	2.5	6	11	35.5
Ø6	3	6.5	11	36

注:带O形圈。

缓慢启动电磁阀
UAV2000 - 4000 系列

符号/特点

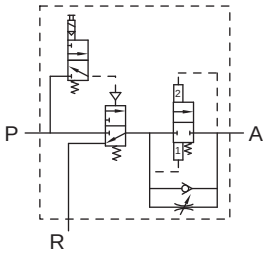



1. 用于系统的安全保护作用。
2. 阀关闭时，残压会通过该阀快速排空。
3. 启动时只允许少量空气流过且流量可调节，当出口压力达到进口压力的一半时，此阀才完全打开。

标准规格

型号			UAV2000	UAV3000	UAV4000
使用流体			压缩空气(经≤25μm过滤器过滤)		
使用压力范围		MPa (kgf/cm²)	0.2 ~ 1.0 (2.0 ~ 10.2)		
环境及流体温度		℃	0 ~ 60		
标准电压		V	110/220 (AC) , 12/24 (DC)		
容许电压变动范围			额定电压的 ±10%		
消耗功率	AC	VA	启动：5.6 (50/60Hz) ，保持：3.4 (50/60Hz)		
	DC	W	3.0		
防护等级			IP65		
绝缘等级			B 级		
润滑给油			不需要		
有效截面积	P → A	mm²	20	37	61
	A → R	mm²	24	49	76

订购码

UAV | 2000 | — | 02 | D24 | L | — | G

系列	规格		接管口径 Rc①		标准电压		出线形式			压力表②	
	2000	02	1/4	A11	AC110V 50/60Hz	L	附灯插头 (DIN43650)		空白	无
	3000	03	3/8	A22	AC220V 50/60Hz	G	出线式 (线长 300mm)		G	圆形压力表
	4000	04	1/2	D24	DC24V				E9N	NPN型数显压力表
				D12	DC12V				E9P	PNP型数显压力表

注：① 参见选型配置表。
② 如需单独订购压力表时，圆形压力表详见压力表系列，数显压力表详见HSE9系列，默认配2路NPN/PNP输出，若需其他输出类型请与我司联系。

订货举例

订购接管口径为 Rc1/4；标准电压为 AC220V 50/60Hz；出线形式为附灯插头；规格为 2000 的缓慢启动电磁阀。
正确订购码：UAV2000 - 02A22L
订购接管口径为 Rc3/8；标准电压为 DC12V；出线形式为出线式；配圆形压力表；规格为 3000 的缓慢启动电磁阀。
正确订购码：UAV3000 - 03D12G - G

● 选型配置表

型号	接管口径 Rc		
	1/4	3/8	1/2
UAV2000	●	—	—
UAV3000	—	●	—
UAV4000	—	—	●

外形尺寸 〔mm〕

- **UAV2000**

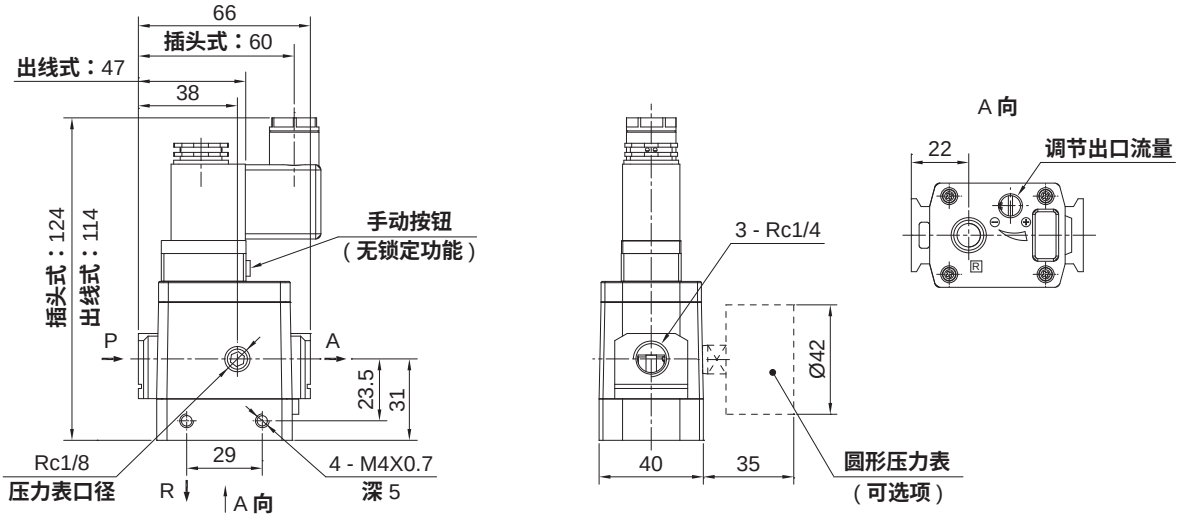

- **UAV3000**

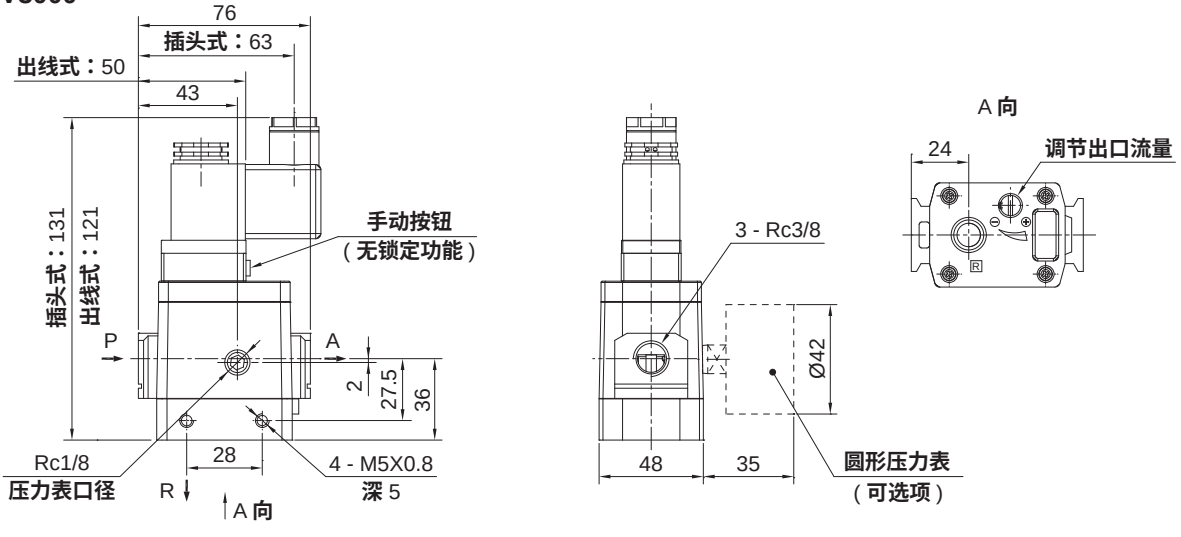

- **UAV4000**

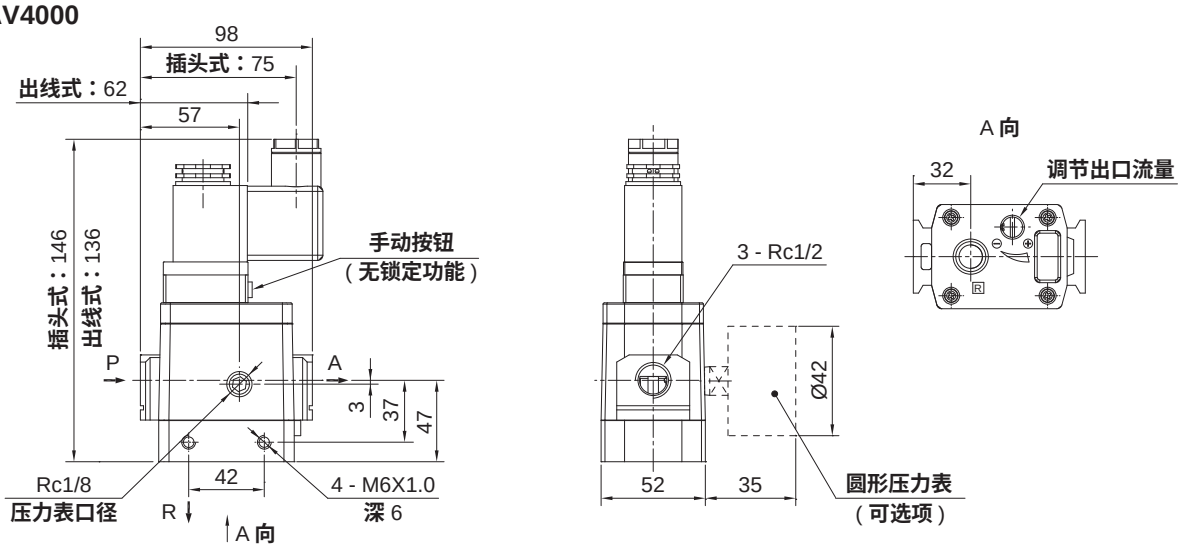

HITOP

电气比例阀
UAE 系列

符号/特点

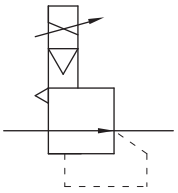



1. 高性能LED显示屏。
2. 超低功耗，节能环保。
3. 可实行模拟量闭环控制。
4. 多信号选择。

标准规格

型号		UAE1 - 1 UAE2 - 1 UAE3 - 1	UAE1 - 3 UAE2 - 3 UAE3 - 3	UAE1 - 5 UAE2 - 5 UAE3 - 5
最低供给压力 MPa (kgf/cm²)		设定压力+0.1 (+1.02)		
最高供给压力 MPa (kgf/cm²)		0.2 (2.04)	1.0 (10.2)	
使用压力范围 MPa (kgf/cm²)		0.005 ~ 0.1 (0.05 ~ 1.02)	0.005 ~ 0.5 (0.05 ~ 5.1)	0.005 ~ 0.9 (0.05 ~ 9.2)
电源	电压	DC : 24V 10%		
	电流	0.12A 以下		
输入信号	电流型	DC4 ~ 20mA , DC0 ~ 20mA		
	电压型	DC0 ~ 5V , DC0 ~ 10V		
输入阻抗	电流型	250Ω 以下		
	电压型	约 6.5kΩ		
	预置输入	电压 DC24V 型：约 4.7KΩ		
输出信号	模拟输出	DC1 ~ 5V (负载阻抗：1kΩ 以上) DC4 ~ 20mA (负载阻抗: 250Ω 以下) 输出精度 6% 以内 (F.S)		
	开关输出	NPN - OC 输出型：30mA PNP - OC 输出型：30mA		
直线性		1%F.S		
迟滞		0.5%F.S		
重复性		2%F.S		
温度特性		2%F.S		
压力显示	电流型	2%F.S		
	电压型	1000 分度		
环境及流体温度 ℃		0 ~ 50		
防护等级		IP65		

订购码

UAE	2	—	5	1	0
系列	形式	—	压力范围	接口管径①	输入信号



形式	
1	1型
2	2型
3	3型

压力范围	
1	0.1MPa
3	0.5MPa
5	0.9MPa

接口管径①	
1	Rc1/8
2	Rc1/4
3	Rc3/8
4	Rc1/2

输入信号	
0	电流型：DC4 ~ 20mA
1	电流型：DC0 ~ 20mA
2	电压型：DC0 ~ 5V
3	电压型：DC0 ~ 10V

1	S	B
输出信号	电缆接口	配件

输出信号	
1	模拟量：DC1 ~ 5V
2	模拟量：DC4 ~ 20mA
3	开关量：NPN 输出
4	开关量：PNP 输出

电缆接口	
S	直通型3m
L	直角型3m
N	无电缆插头

配件	
空白	无托架
B	平托架
C	L型托架

注：① **见接管口径**配置表。

订货举例

订购形式 1 型，压力范围 0.1MPa，输入信号电流型：4 ~ 20mA，
输出型号 NPN，接管口径为 Rc1/4，电缆接口直通型 3m。
正确订购码：UAE1 - 1203S

接管口径配置表				
形式	Rc1/8	Rc1/4	Rc3/8	Rc1/2
1型	●	●	—	—
2型	—	●	●	—
3型	—	●	●	●

功能说明

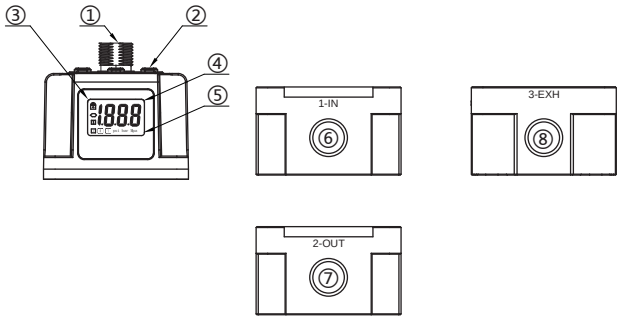

序号	名称
①	M12 航空插座
②	防水按键
③	锁键标识
④	主显示区
⑤	单位标识
⑥	进气螺纹口
⑦	出气螺纹口
⑧	过压泄放口

电气比例阀
UAE系列

压力特性

•压力输出 信号输入

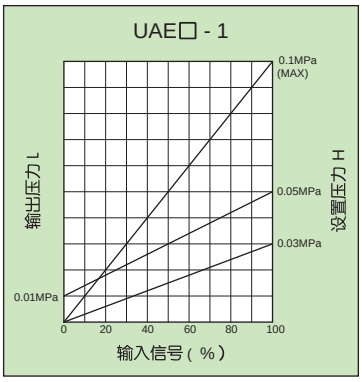

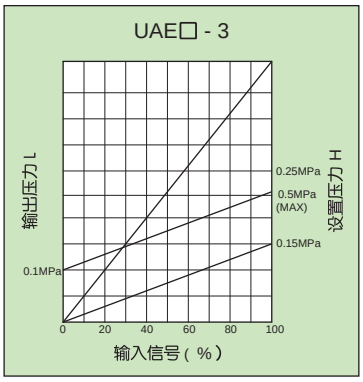

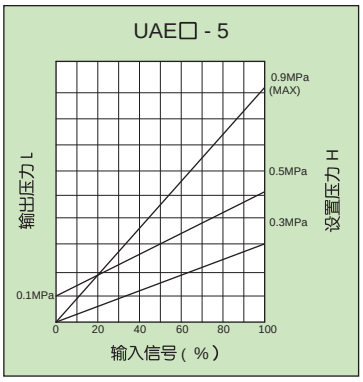

压力输出 信号输出

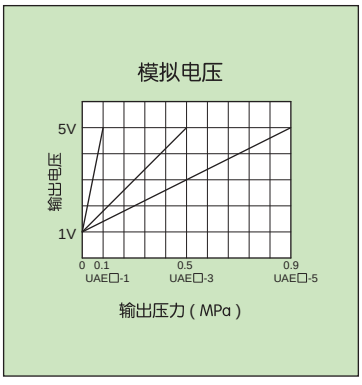

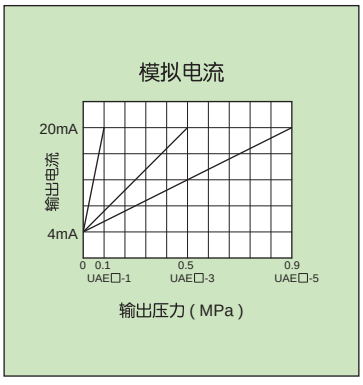

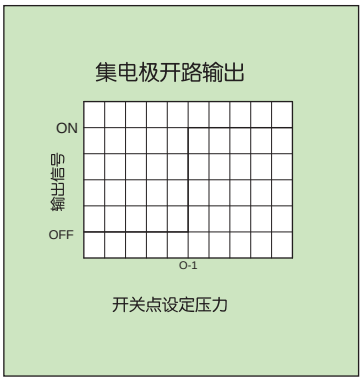

流量特性

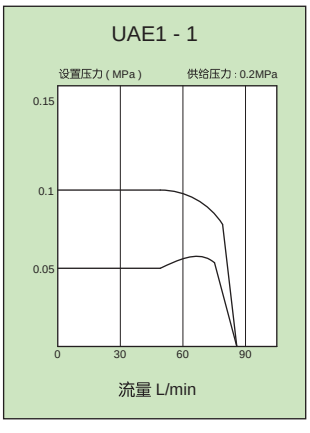

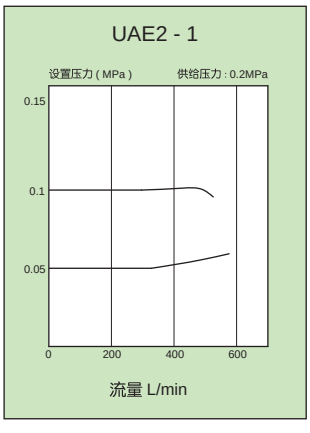

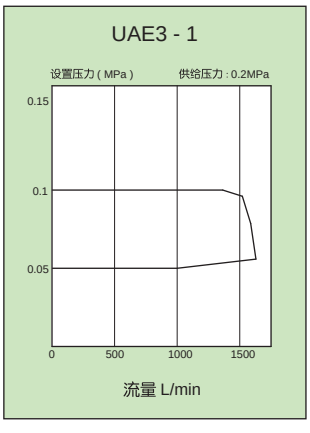

流量特性

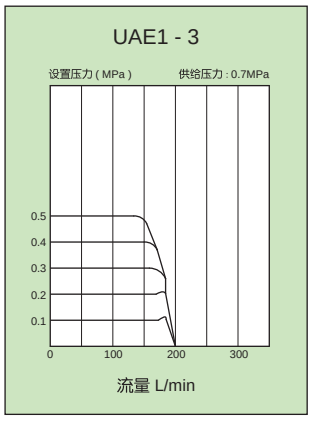

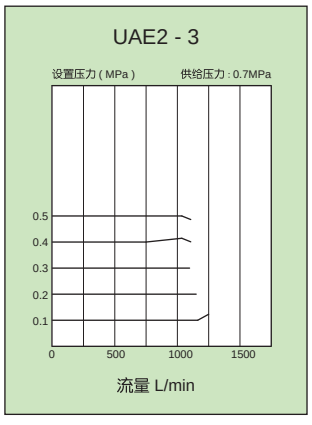

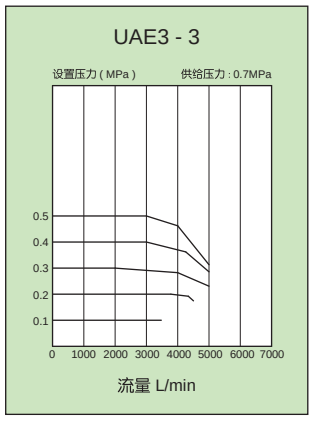

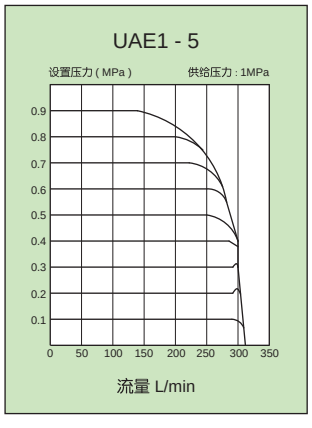

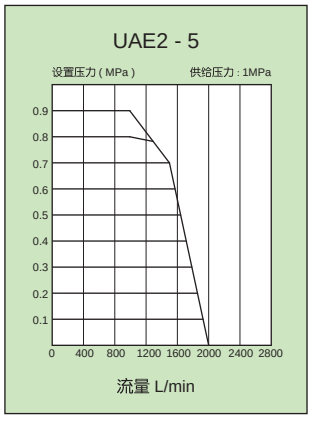

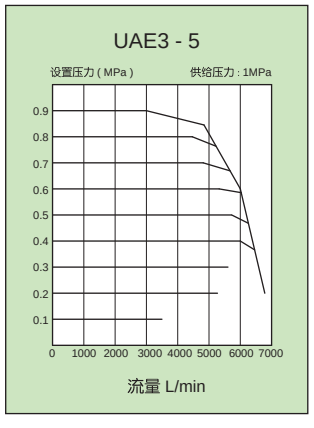

外形尺寸 (mm)

- **UAE 1**

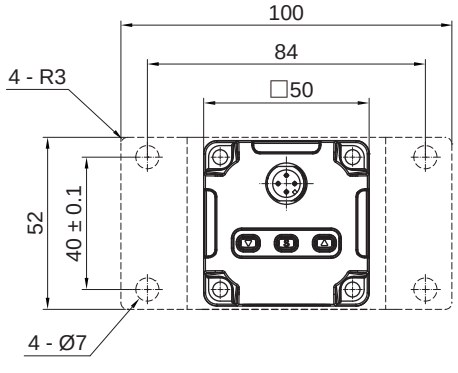

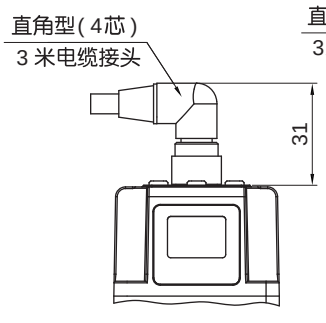

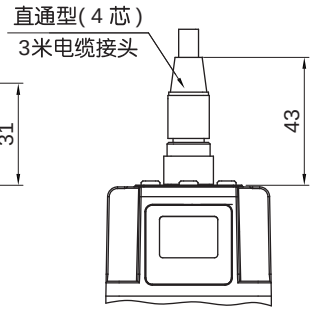

电气比例阀
UAE 系列

外形尺寸 (mm)

• 平托架

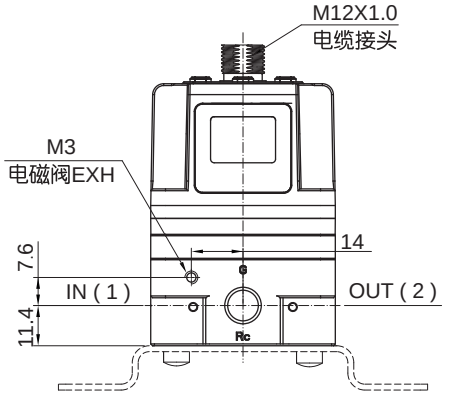

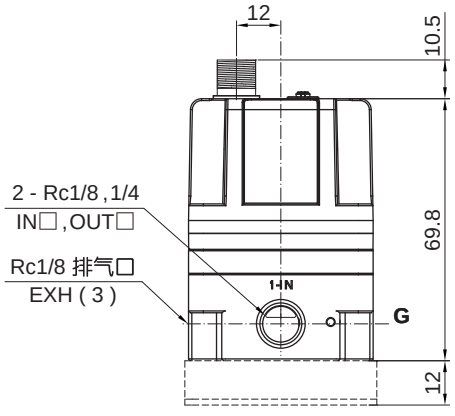

• L 型托架

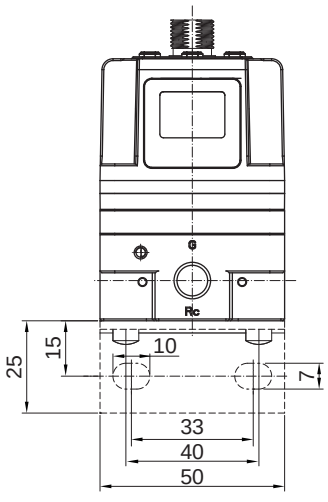

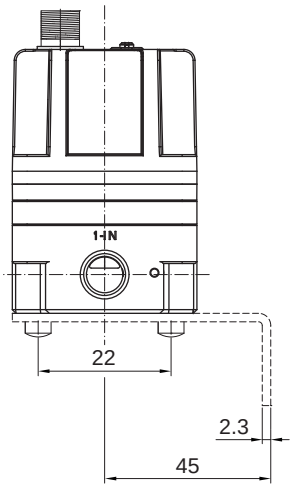

• UAE 2

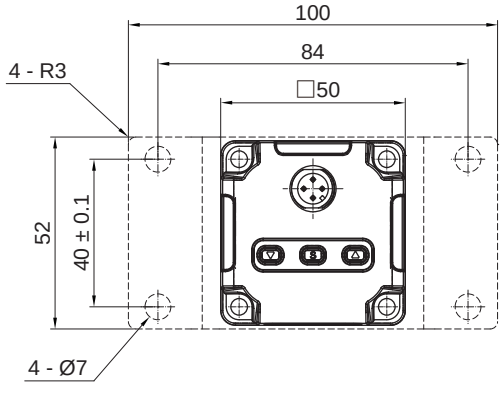

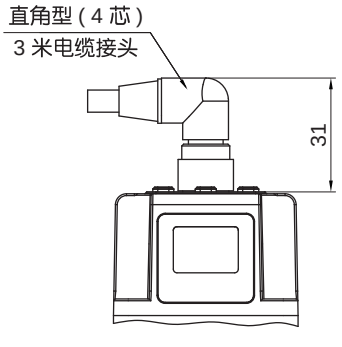

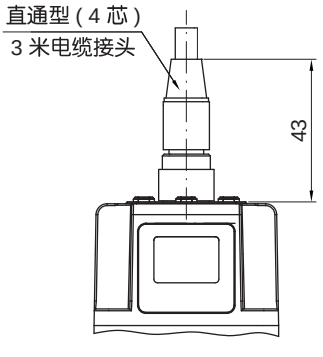

外形尺寸 〔mm〕

• 平托架

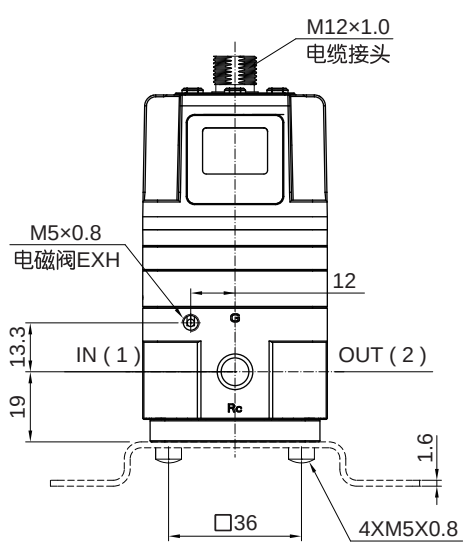

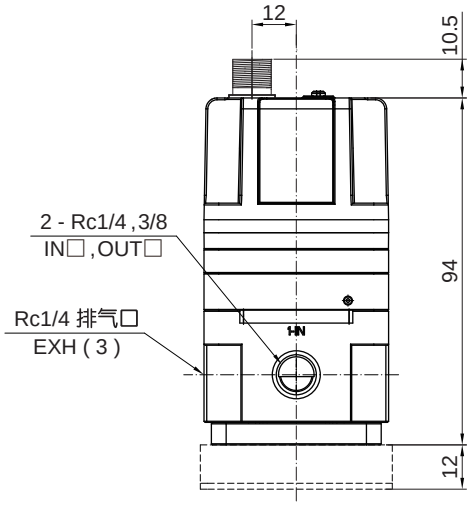

• L 型托架

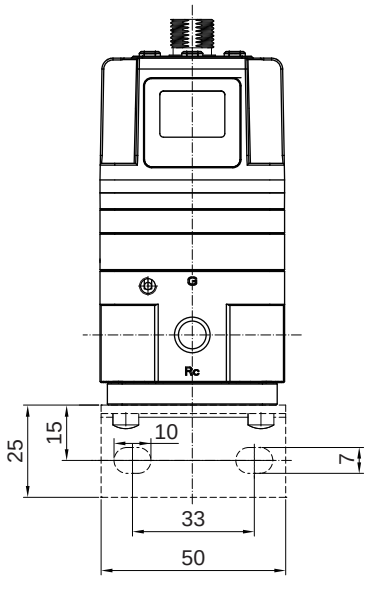

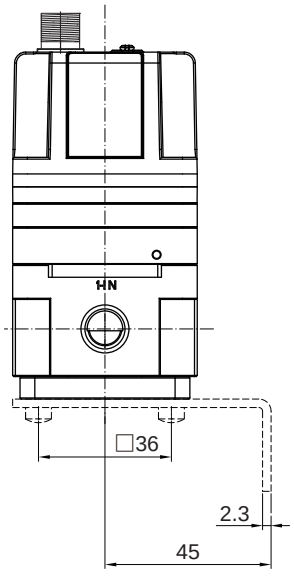

电气比例阀
UAE系列

外形尺寸 (mm)

- **UAE 3**

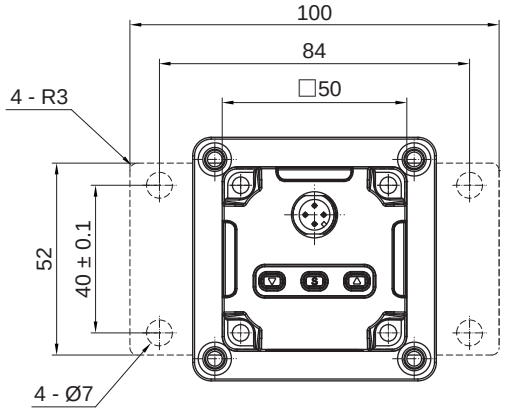

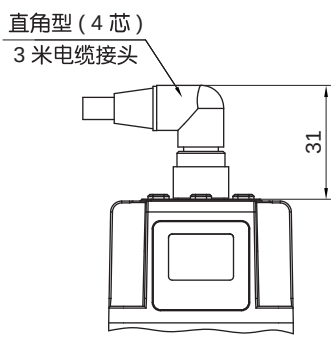

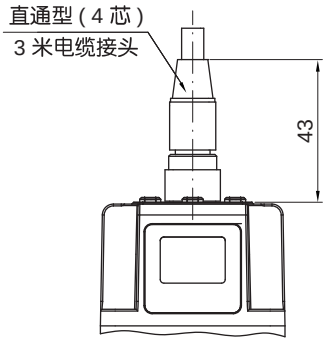

- **平托架**

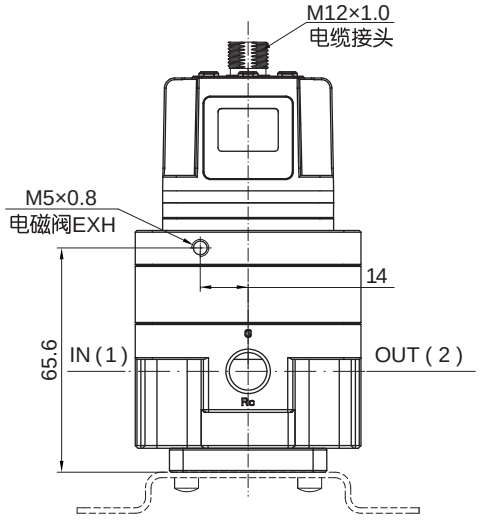

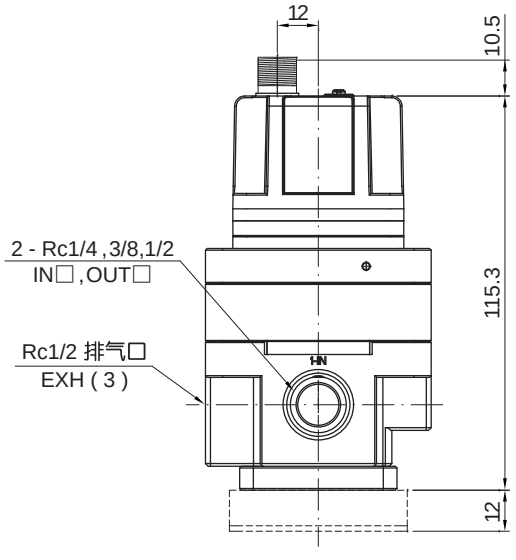

外形尺寸 （mm）

- L 型托架

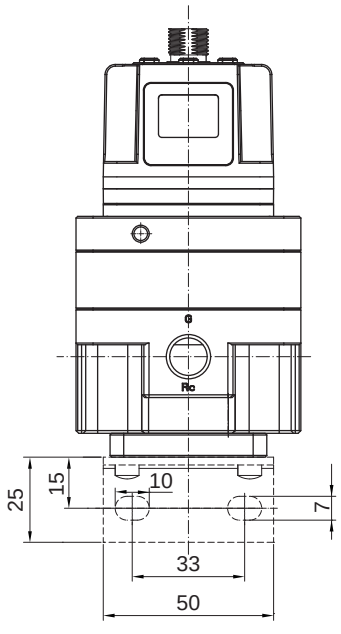

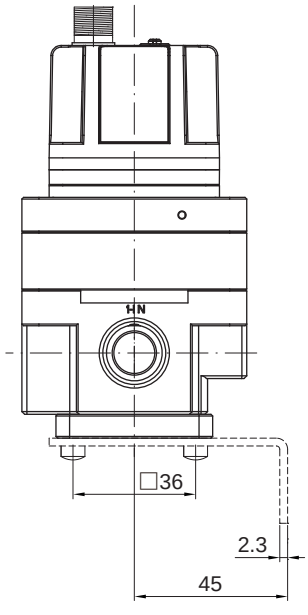

接线方式

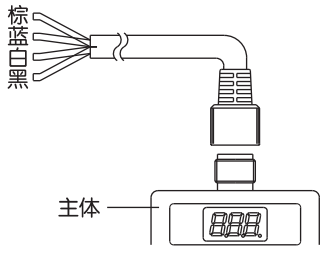

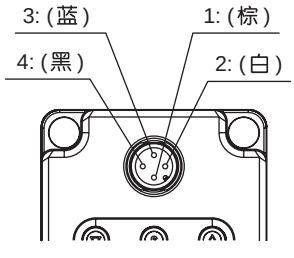

1	棕	电源 +
2	白	信号输入
3	蓝	OV
4	黑	信号输出

1	棕	电源 +
2	白	信号输入
3	蓝	OV
4	黑	信号输出

电气比例阀
UAE系列

设定方法



应用示例

模拟控制多段控制

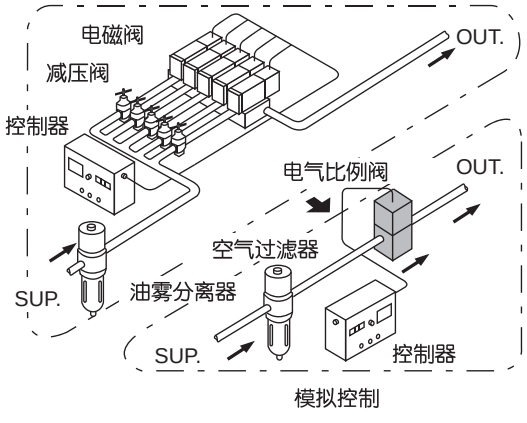

模拟控制

静电涂装控制

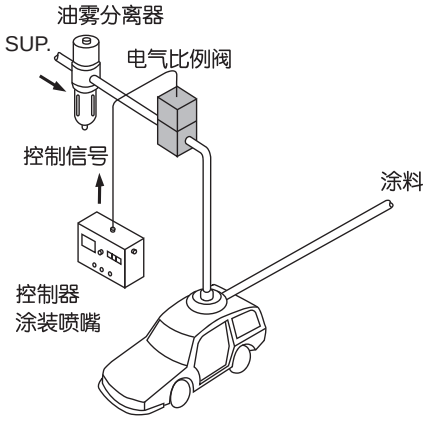

使用注意事项

注意

1. 在靠近本产品的供给侧，请安装空气过滤器。过滤精度 ≤5μm。
2. 含大量冷凝水的压缩空气会导致本产品或其他气动元件动作不良，请设置后冷凝器、空气干燥器、冷凝水收集器等进行对应。
3. 有空压机产生的碳粉多的话，会附着在本产品内部，导致动作不良。
4. 配管作业时，应防止杂物进入元件内，避免杂物堵塞元件造成故障。
5. 在主体周围有水、水蒸气、灰尘等的场所，水分或灰尘等会从EXH通口、电磁阀EXH通口进入主体内部，导致故障。
6. 在各通口上安装接头、插入管子，应在另一侧无水等飞散的安全场所进行配管。
请注意管子在中途不得弯折，孔不得堵塞，以免影响压力控制。
7. 请勿在引起振动或冲击的场所使用。
8. 阳光照射的场合，请用保护罩等遮蔽。
9. 周围有热源的场合，请用保护罩等遮蔽。
10. 会附着水滴、油及焊渣等的场所，请采取合适的保护对策。

使用注意事项

注意

1. 本产品供给侧连接油雾器的话,会导致动作不良,因此请勿使用。末端元件需要给油的场合,请在本产品的输出侧连接油雾器。

2. 在加压状态下切断电源的场合,输出侧压力为保持状态。但是,此输出侧的压力保持状态是暂时的,不能保证一直保持。
另外,希望处于排气状态的场合,将设定压力下降后切断电源,并用残压排气阀等排出。

3. 本产品在控制状态时,由停电等导致电源切断的场合,输出侧压力保持一定时间。另外,输出侧压力向大气开放状态下使用的场合,会连续流出直至大气压为止,使用时请注意。

4. 本产品在通电状态切断供给侧压力的话,内置的电磁阀会持继动作,有发出啪啪声的场合。由于会对电磁阀的寿命产生较大的影响,因此切断供给压力的场合,必须切断本产品的电源。

5. 本产品在 0.005MPa (真空型为 -0.0013MPa) 以下的范围,输出侧压力不能完全释放,会残留,因此希望残压降至 0MPa 的场合,请在输出侧设置3通阀等,排出残压。

6. 本产品在出厂时,已按各规格调整完毕。盲目的分解、拆除各部分,都会导致故障,请避免。

7. 可选项的电缆插头为4芯线。监控输出(模拟输出、开关输出)不使用的场合,会导致误动作,因此,监控输出线(黑)与其它线请勿接触。

8. 连接电缆和本产品时,请确保只对电缆锁紧环进行转动。如果转动电缆锁环以外的部分,可能会损坏主体的插头部分。
另外,请勿使用工具,而要用手转动锁紧环。

9. 直角型电缆只能沿一个方向引出,不能弯曲。强行弯折直角型电缆可能会折断或损坏电缆,损坏主体的插头部分。

10. 输出侧的容积大,以溢流功能为目的使用时,因为溢流时排气噪声会变大,请在排气口 (EXH通口) 安装消声器。

警告

1. 请勿在腐蚀性气体、化学药品、海水的环境或附着上述物质的场所使用。

2. 禁止在发电站、与计测装置有关的场所使用。

3. 压缩空气若含有化学药品、含有有机溶剂的合成油、盐分、腐蚀性气体等时,会导致动作不良,请勿使用。

4. 禁止使用除压缩空气以外的流体。

5. 关于配管材料的螺纹拧入,请保持住内螺纹侧用推荐的合适力矩进行。

推荐紧固力矩 N·m

连接螺纹	1/8	1/4	3/8	1/2
力矩	3 ~ 5	8 ~ 12	15 ~ 20	20 ~ 25

HITOP

残压释放阀
VAH 系列

符号/特点

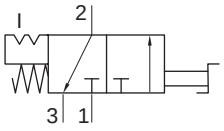



1. 工作时能释放出次压测压力，方便维修；
2. 具有锁定功能，确保维修人员安全。
3. 旋钮带锁孔及警示性标签，符合 OSHA 标准，
   气源供给时，可防止因误操作造成灾害。

标准规格

型号	VAH2000	VAH3000	VAH4000	VAH5000
接管口径 G	1/8，1/4	1/4，3/8	3/8，1/2	3/4，1
使用流体	压缩空气（经≤25μm过滤器过滤）			
环境及流体温度 ℃	-5 ~ 60（不到结冰状态）			
使用压力范围 MPa（kgf/cm²）	0.1 ~ 1.0（1.0 ~ 10.2）			
旋钮切换角度	90°			
旋钮材质	金属			

订购码

VAH 2000 — 01 — ST

系列	规格	接管口径G		消音器①	
	2000	01	1/8	空白	无
	3000	02	1/4	ST	平头型/铜
		02	1/4	SU	凸头型/铜
		03	3/8	SV	树脂型
	4000	03	3/8		
		04	1/2		
	5000	06	3/4		
		10	1		

注：① 详细规格见选型配置表。

订货举例

订购接管口径为 G1/4；配ST型消音器；规格为 2000 型的残压释放阀。

正确订购码：VAH 2000 - 02 - ST

选型配置表

型号	消音器配置表		
	ST 平头型消音器	SU 凸头型消音器	SV 树脂型消音器
VAH 2000 - 01 - ☐	ST01	SU01	SV01B
VAH 2000 - 02 - ☐			
VAH 3000 - 02 - ☐	ST02	SU02	SV02B
VAH 3000 - 03 - ☐			
VAH 4000 - 03 - ☐	ST03	SU03	SV03
VAH 4000 - 04 - ☐			
VAH 5000 - 06 - ☐	ST04	SU04	SV04
VAH 5000 - 10 - ☐			

外形尺寸 (mm)

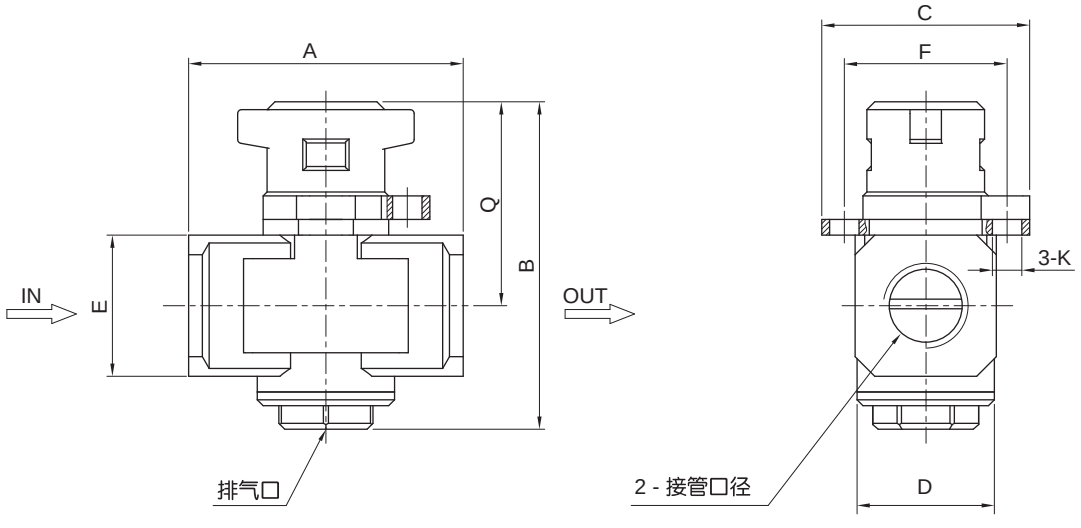

型号	接管口径	排气口径	A	B	C	D	E	F	K	Q
VAH 2000 - 01 - ☐	G1/8	G1/8	40	59	41	28	22	32	6	39
VAH 2000 - 02 - ☐	G1/4	G1/8	40	59	41	28	22	32	6	39
VAH 3000 - 02 - ☐	G1/4	G1/4	53	78	53	30	28	41.5	7.5	49
VAH 3000 - 03 - ☐	G3/8	G1/4	53	78	53	30	28	41.5	7.5	49
VAH 4000 - 03 - ☐	G3/8	G3/8	70	84	53	36	36	41.5	7.5	52
VAH 4000 - 04 - ☐	G1/2	G3/8	70	84	53	36	36	41.5	7.5	52
VAH 5000 - 06 - ☐	G3/4	G1/2	90	136	90	54	48	77	8.5	72
VAH 5000 - 10 - ☐	G1	G1/2	90	136	90	54	48	77	8.5	72

HITOP

增压阀
VBA 系列

符号/特点

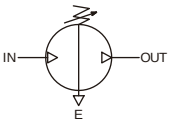

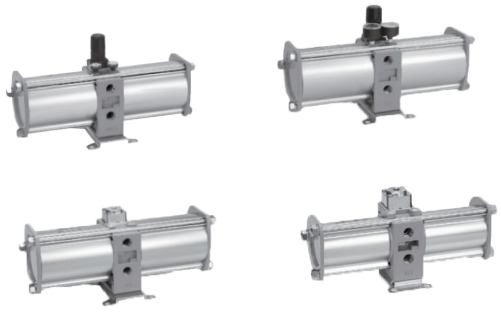

1. 局部气压提至2倍。
2. 全气动设备不需要电源，发热少，配置简单。
3. 降噪，寿命长，可靠性高。

标准规格

型号		VBA10A-02	VBA20A-03	VBA40A-04	VBA22A-03	VBA42A-04	VBA43A-04
使用流体		压缩空气(经≤25μm过滤器过滤)					
增压比		2倍					
压力调整机构		带溢流功能手动操作型②			气控型		带溢流功能手动操作型②
最大流量①	L/min	230	1000	1900	1000	1900	1600
设定压力范围	MPa (kgf/cm²)	0.2~2.0(2~20.4)	0.2~1.0(2~10.2)		0.2~1.0(2~10.2)		0.2~1.6(2~16.3)
供给压力	MPa (kgf/cm²)	0.1~1.0(1~10.1)					
耐压力	MPa (kgf/cm²)	3(30.6)	1.5(15.3)				2.4(24.5)
连接口径(IN、OUT/EXH3处)	Rc	1/4	3/8	1/2	3/8	1/2	
压力表连接口径(IN、OUT2处)	Rc	1/8					
环境及流体温度	˚C	2~50					
安装方式		水平					
润滑给油		不需要					
质量	kg	0.84	3.9	8.6	3.9	8.6	8.6

注：① IN=OUT=0.5MPa时的流量。使用条件会影响压力变化，可参考流量特性。
② 当OUT口的压力高于手柄设定压力时，剩余压力从手柄背面排出。

订购码

VBA — 40A — 02 — G

系列



本体尺寸

标识	类型
10A	1/4基准手动型
20A	3/8基准手动型
40A	1/2基准手动型①
22A	3/8基准气控型
42A	1/2基准气控型
43A	1/2基准手动型①

接管口径

记号	配管口径	适用规格
02	1/4	VBA10A
03	3/8	VBA2□A
04	1/2	VBA4□A

配件

空白	无
G	压力表
N	消音器
GN	压力表+消音器
LN	弯头消音器
GLN	压力表+弯头消音器

注：① 40A与43A都为1/2基准手动操作型，但是两者最高使用压力值不一样， 40A的最高使用压力为1MPa，而43A的最高使用压力则为1.6MPa。

订货举例

订购规格为1/4基准手动型；接管口径为Rc1/4的增压阀。正确的订购码：VBA10A-02

订购规格为3/8基准气控型；接管口径为Rc1/2；配压力表和消音器的增压阀。正确的订购码：VBA22A-04GN

配件配置表

规格	配件					
	无记号	G	N	GN	LN	GLN
10A	●	●	●	●	●	●
20A，22A	●	●	●	●	—	—
40A，42A，43A	●	●	●	●	—	—

气罐适配表

增压阀 / 气罐	VBA10A	VBA2□A	VBA4□A
BAT05A	●	—	—
BAT05S	●	—	—
BAT10A	●	●	—
BAT10S	●	●	—
BAT20A	—	●	●
BAT20S	—	●	●
BAT40A	—	●	●
BAT40S	—	●	●

使用注意事项

注意

①系统构成

- 虽然在增压阀的IN口(进气口)安装了防止杂质等进入的金属网，但是不能起到完全去除杂质和冷凝水的作用。

请务必在增压阀的入口安装油雾分离器。

- 增压阀内部有可以活动的零部件，会发生磨损起尘情况。

因此，在排气口也务必按照具体情况安装相应型号的过滤器和油雾分离器等空气净化元件。

- 请将油雾分离器安装在排气口。否则，增压阀内积存的润滑油会导致动作不良。

②排气处理

- 增压阀的排气管道务必单独配置，如果将增压阀的排气管道汇总连接起来，就可能由于背压的影响而导致误动作的发生。
- 如果必要，可以在增压阀的排气口安装消音器和排气洁净器，以降低排气噪音。

③预留维护空间

- 请注意预留维护工作所必需的空间。

增压阀
VBA 系列

特性曲线

●流量特性

VBA10A

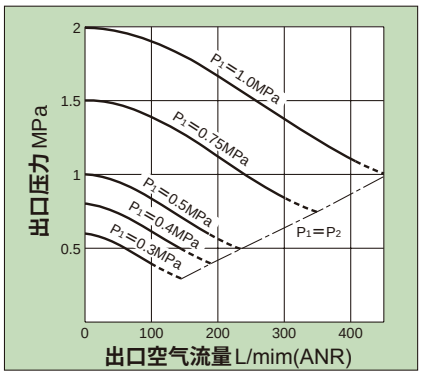

VBA20A, 22A

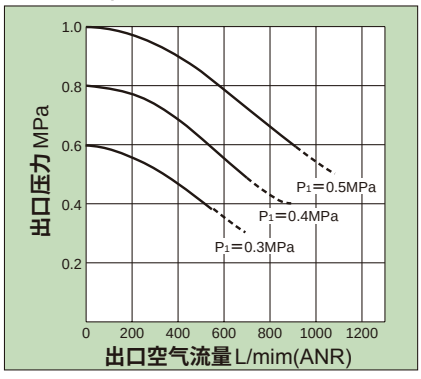

VBA40A, 42A

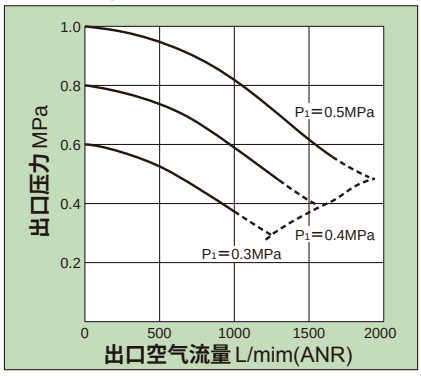

VBA43A

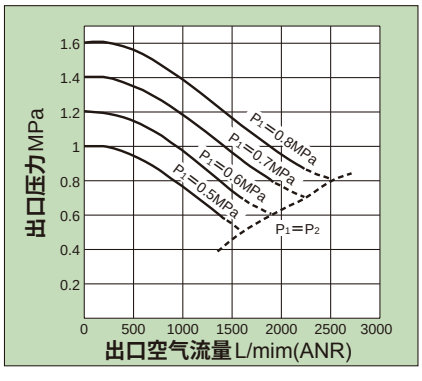

●压力特性

VBA10A

条件：进口压力：0.7MPa
出口压力：1.0MPa
流量：20L/min(ANR)

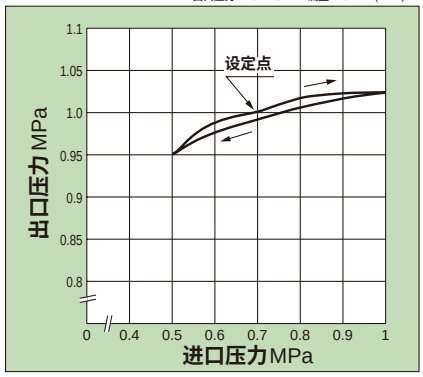

VBA20A, 22A

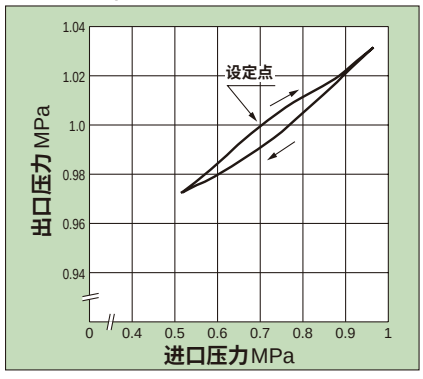

VBA40A, 42A

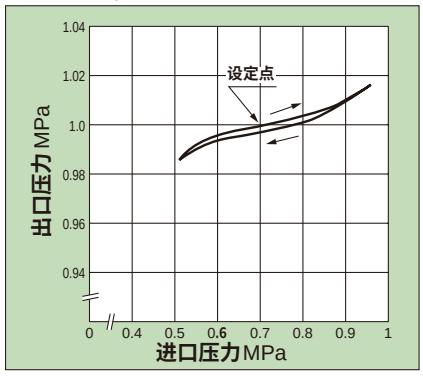

VBA43A

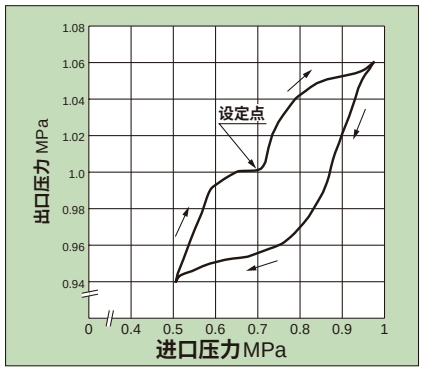

特性曲线

●充气特性

VBA10A

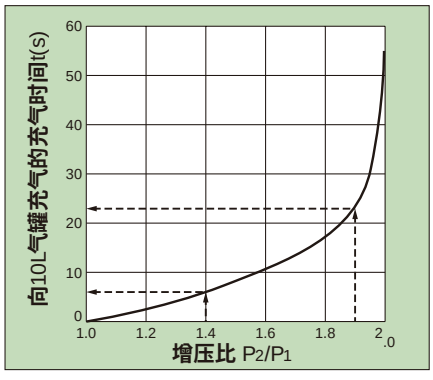

VBA20A, 22A

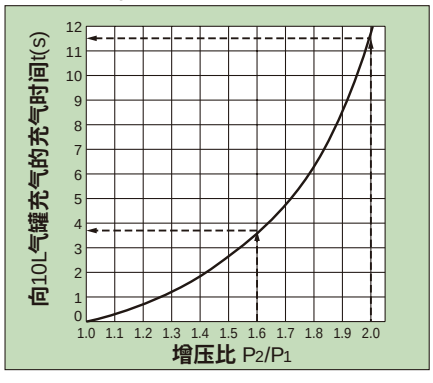

VBA40A, 42A

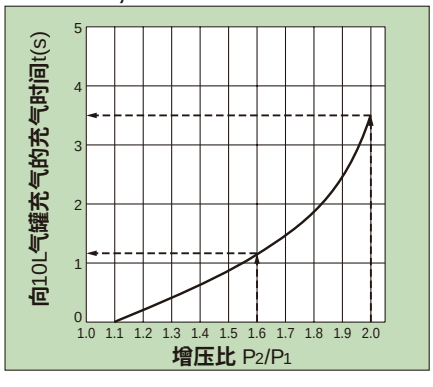

VBA43A

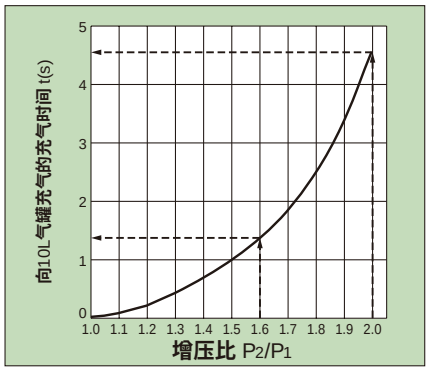

●压力波动　出口侧气罐容积小时，会产生压力波动。

BAT05A

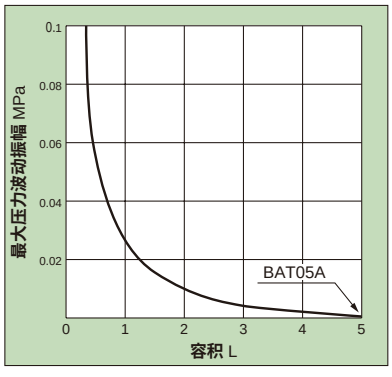

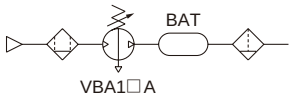

VBA1□A

BAT10A•BAT20A•BAT40A

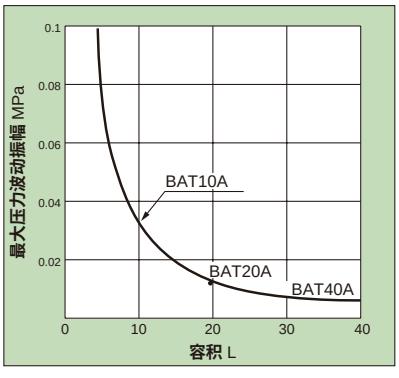

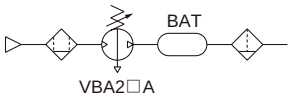

VBA2□A
VBA4□A

条件: 进口压力: 0.5MPa　出口侧设定压力: 1MPa　流量: 0~最大流量

●气罐的作用

① 缓和增压阀出口的压力波动。
② 间歇性的动作导致空气消耗量超过供给能力的场合，
可以采用将集中消耗的空气量存在气罐中的方式进行使用。
③ 如果是连续性的动作导致空气消耗量超过供给能力，
则采用气罐也没有效果。

●充气时间计算方法：

例如，VBA43A型时，气源压力为0.5MPa，将气罐压力从0.8MPa提升到1.0MPa所需要的时间的计算方法

$$\frac{P2}{P1}=\frac{0.8}{0.5}=1.6 \qquad \frac{P2}{P1}=\frac{1.0}{0.5}=2.0$$

增压比从1.6提升到2.0所需时间为
4.5−1.3＝3.2(s),

对于100L容积的气罐，所需时间为

$$T=t\times\frac{V}{10}=3.2\times\frac{100}{10}=32(s)。$$

增压阀
VBA 系列

外形尺寸 (mm)

- **VBA10A-02**

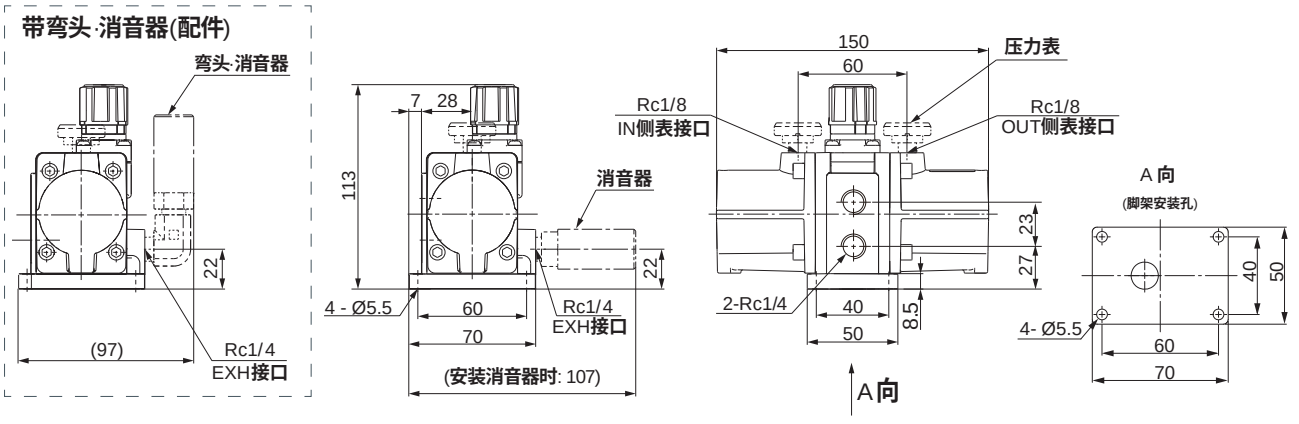

- **VBA20A-03**

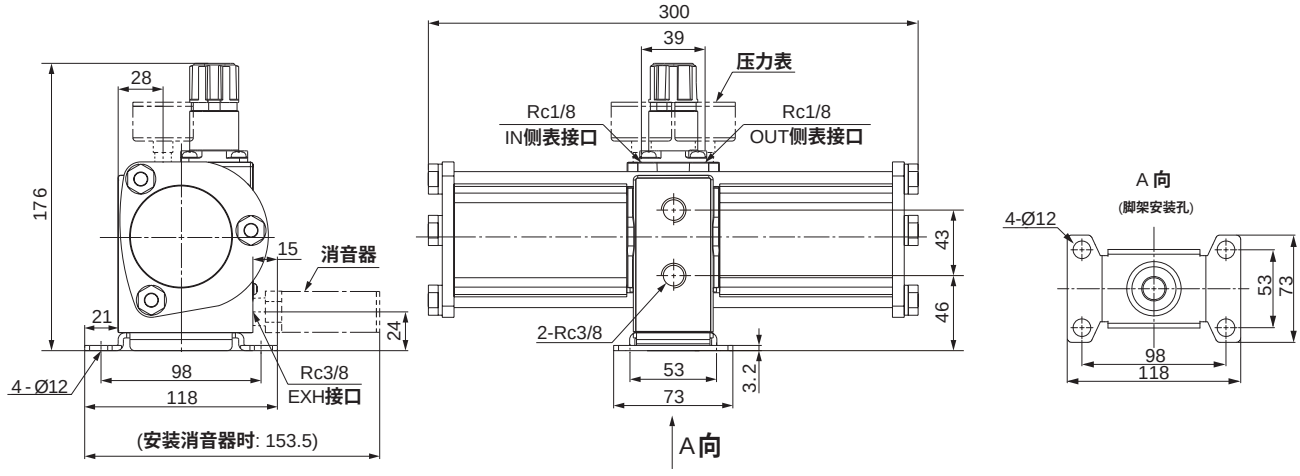

- **VBA40A-04**

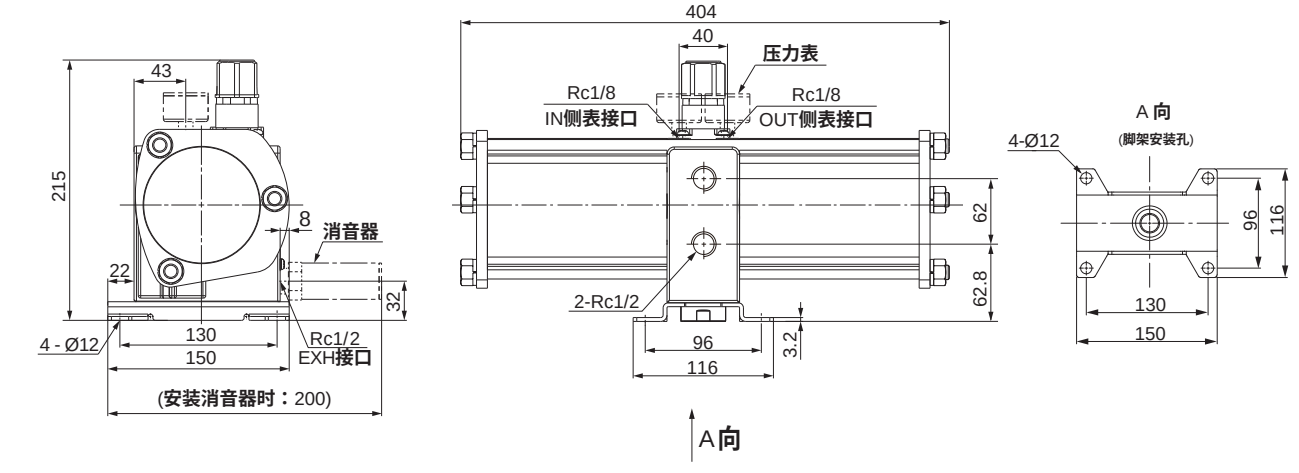

外形尺寸 〔mm〕

● **VBA22A-03**

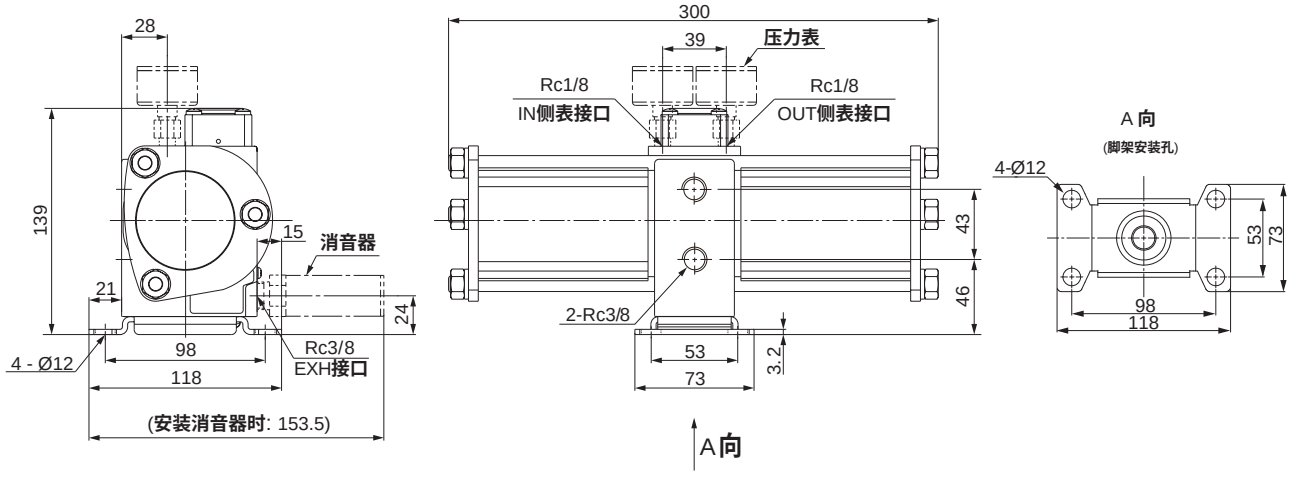

● **VBA42A-04**

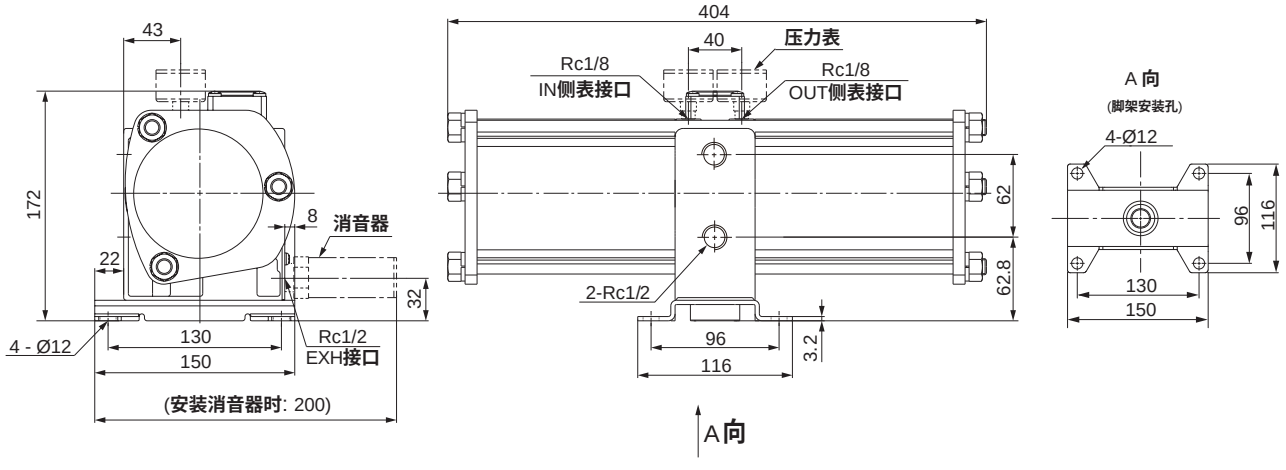

● **VBA43A-04**

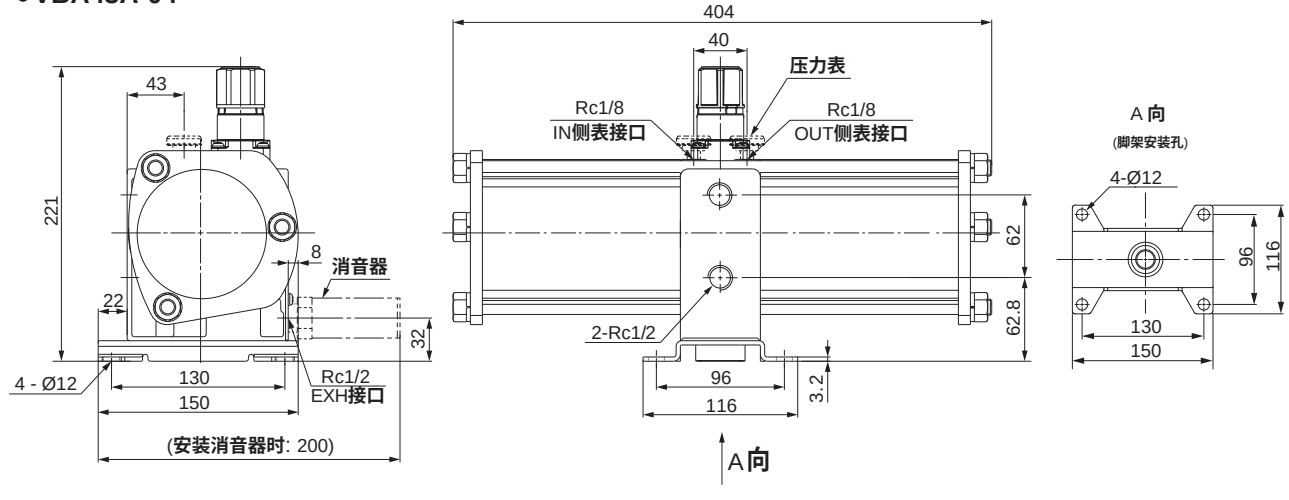

HITOP

储气罐
BAT 系列

符号/特点



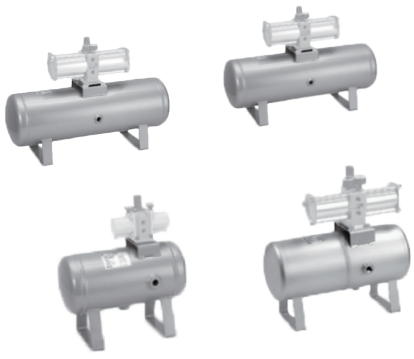

1. **稳定气压：平衡系统内气体压力波动。**
2. **节能：储存气体，减少压缩机的启停，降低耗能。**
3. **安装灵活，维护方便。**

标准规格

型号		BAT05□	BAT10□	BAT20□	BAT40□
使用流体		压缩空气(经≤25μm的过滤器过滤)			
容积	L	5	10	20	40
最高使用压力	MPa (kgf/cm²)	1.25(12.7)			
IN接管口径	G	3/8		1/2	
OUT接管口径	G	1/2			
组件接管口径	G	1/2			
排水阀接管口径	G	1/4			
保证耐压力	MPa (kgf/cm²)	1.97(20)			
环境及流体温度	˚C	0~75			
安装形式		水平(底面安装)			
重量 kg	BAT□A-□	5.3	7.2	12.6	18.75
	BAT□S-□	5	6.7	11.5	18.3
材质	BAT□A-□	碳钢①			
	BAT□S-□	不锈钢			

注：①气罐(碳钢)可能生锈，可在OUT口安装空气过滤器除锈。生锈有影响的场合，推荐选择不锈钢规格。

订购码

BAT — 05 — A — U

系列


规格	
标识	容积
05	5L
10	10L
20	20L
40	40L

标识	材质
A	碳钢
S	不锈钢

配件包①	
空白	无
U	有配件包

注：①详见配件包内含表。

订货举例

订购规格为20L**；材质为不锈钢的储气罐。正确的订购码：**BAT20S

订购规格为40L**；材质为碳钢；带配件包的储气罐。正确的订购码：**BAT40A-U

配件包BOM

型号①	图片示例
2分压力表(立式)	 
2分安全阀(1MPa)	
4变2补芯	
4分对外丝(外六角款)	
4分三通(内内内)	
4分弯头	

注：①单独购买配件包所含物料。②购买储气罐包含全套配件。

增压阀适配表

增压阀 / 气罐	VBA10A	VBA2□A	VBA4□A
BAT05A	●	—	—
BAT05S	●	—	—
BAT10A	●	●	—
BAT10S	●	●	—
BAT20A	—	●	●
BAT20S	—	●	●
BAT40A	—	●	●
BAT40S	—	●	●

储气罐
BAT 系列

外形尺寸 (mm)

• **BAT05 □**

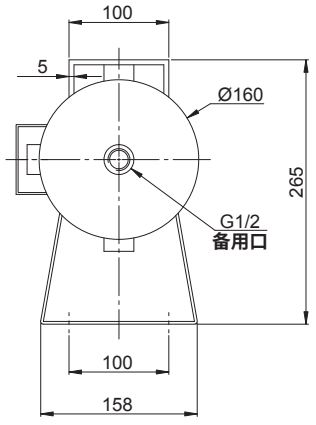

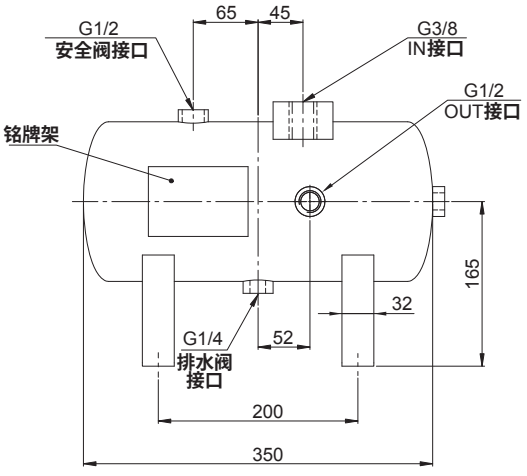

脚架安装(单边)

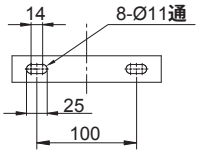

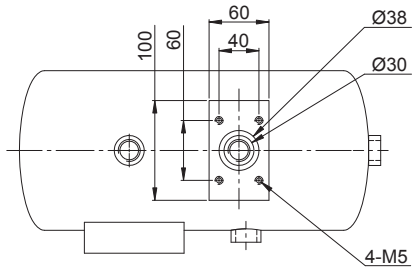

• **BAT10 □**

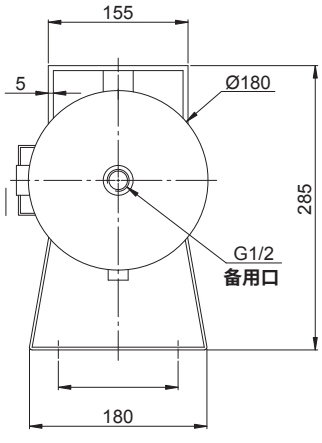

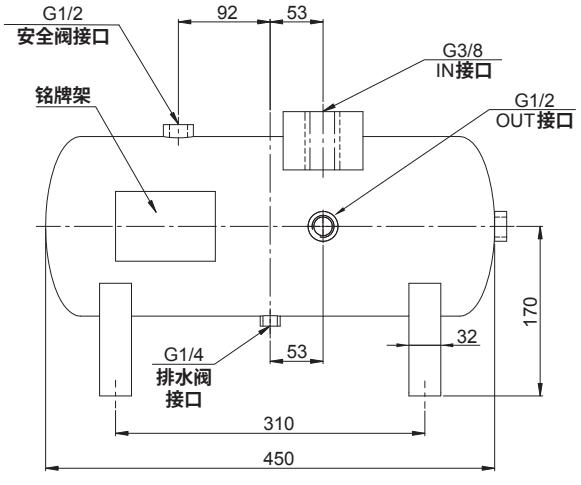

脚架安装(单边)

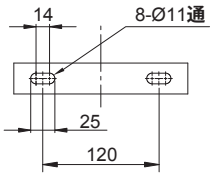

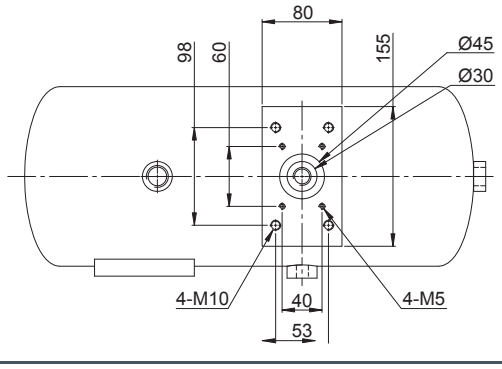

外形尺寸 〔mm〕

- **BAT20 □**

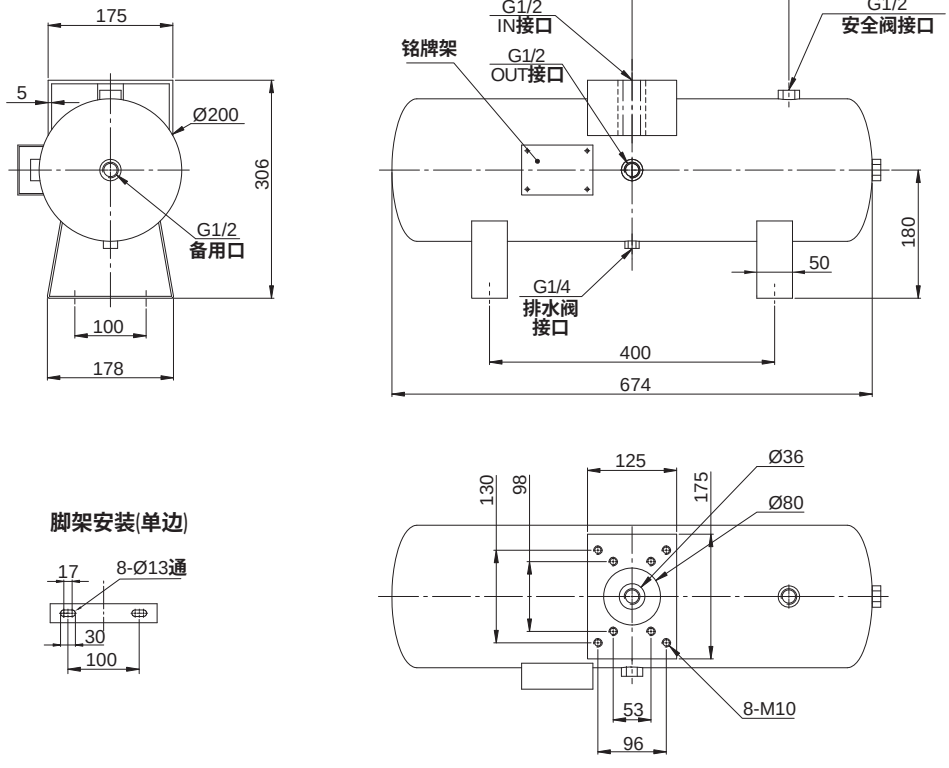

- **BAT40 □**

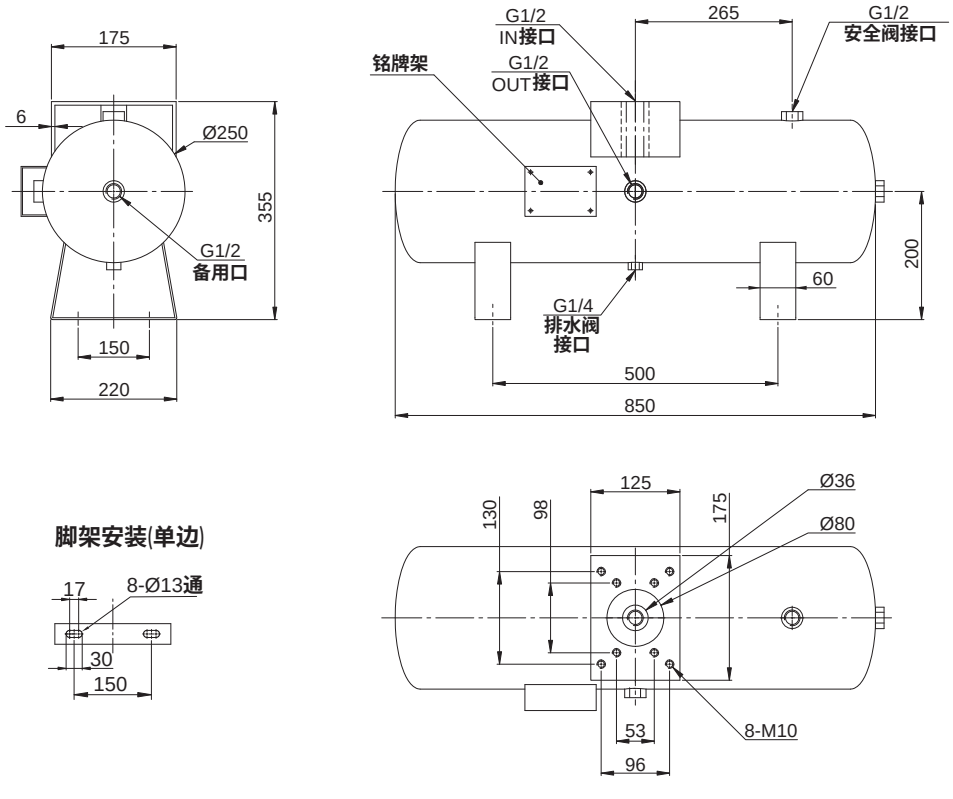

数显压力开关
HSE3A 系列

特点

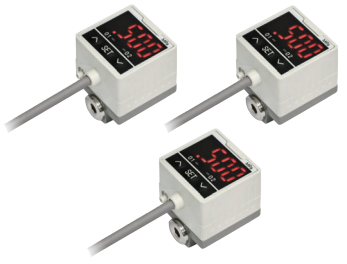

1. 高准确性和分辨性。
2. LED 数字显示，易于读取。
3. 有多种不同压力范围的型号可选。
4. 多种输出类型，可设定不同压力。

订购码

HSE3A — 2 — 12 — A

系列



使用压力范围

1	-100 ~ 0kPa
2	-100 ~ 100kPa
3	-10 ~ 10kPa
4	-0.1 ~ 1.0MPa

输出类型

11	2组NPN输出+模拟电压输出
12	2组NPN输出
13	2组NPN输出+模拟电流输出
21	2组PNP输出+模拟电压输出
22	2组PNP输出
23	2组PNP输出+模拟电流输出
31	1组NPN输出+RS485通讯
32	1组PNP输出+RS485通讯

配件

空白	无安装配件
A	面板接合器 
L	L型固定支架 
Z	Z型固定支架 
LZ	L型+Z型固定支架 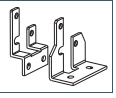

订货举例

订购使用压力范围为-100~100kPa；输出类型为2组NPN模拟电流输出；附L型固定支架的数显压力开关。

正确订购码：HSE3A2-13-L

订购使用压力范围为-0.1~1.0MPa；输出类型为1组PNP输出+RS485通讯；附面板接合器的数显压力开关。

正确订购码：HSE3A4-32-A

面板说明

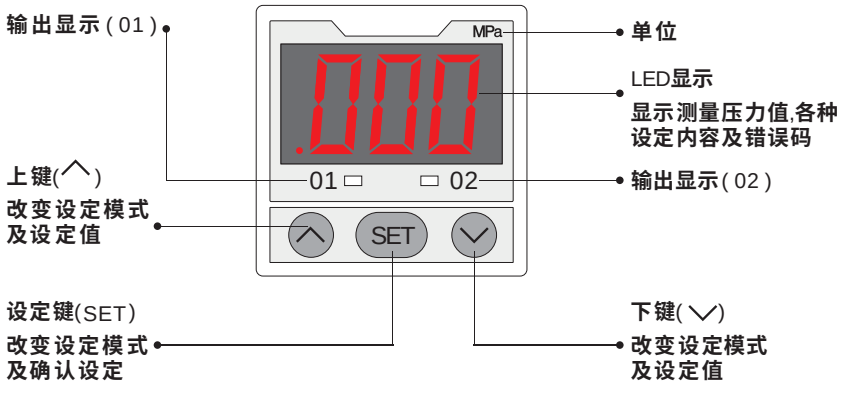

接线图

- **HSE3A □ - 11**

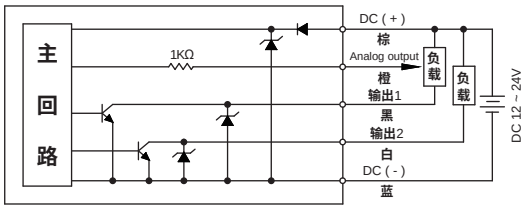

- **HSE3A □ - 12**

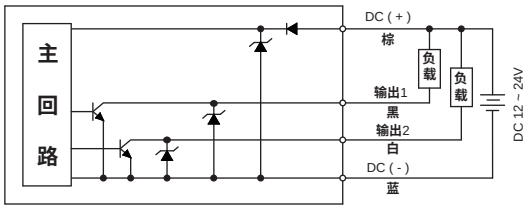

- **HSE3A □ - 21**

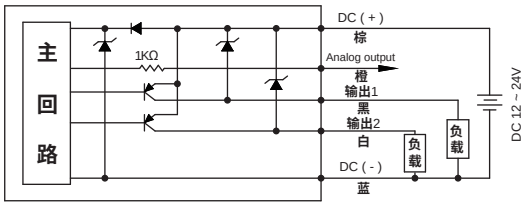

- **HSE3A □ - 22**

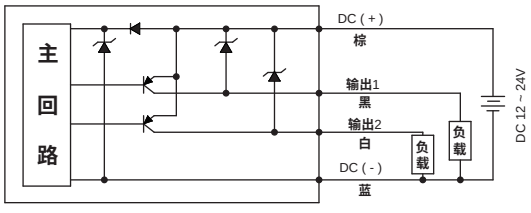

数显压力开关
HSE3A 系列

标准规格

型号		HSE3A1-□□ (真空型)	HSE3A2-□□ (复合压型)	HSE3A3-□□ (微压型)	HSE3A4-□□ (正压型)
使用压力范围 kPa/MPa		-100 ~ 0kPa	-100 ~ 100kPa	-10 ~ 10kPa	-0.1 ~ 1 MPa
设定压力范围 kPa/MPa		-103 ~ 10kPa	-103 ~ 103kPa	-10.3 ~ 10.3kPa	-0.103 ~ 1.03 MPa
使用流体		空气 / 非腐蚀性气体 / 不可燃性气体			
压力单位 设定精度	kPa	0.1		0.01	—
	MPa	—		—	0.001
	kgf/cm²	0.001		—	0.01
	bar	0.001		—	0.01
	psi	0.01		—	0.1
	mmHg	1		—	—
	InHg	0.1		—	—
标准电压 V		12 ~ 24 (DC)			
容许电压变动范围		额定电压的 ± 10%			
消耗电流 mA		≤ 40无负载时			
开关输出		NPN 或 PNP 集电极开路输出最大负载电流： 200mA 最大供应电压 ： DC30V， 内部压降：1V 以下			
重复精度		± 0.3%F.S. ±1 digit			
应差	应差模式	无			
	单点模式	可调(1-8digits)			
	窗口比较模式	可调(1-8digits)			
响应时间 ms		可设置2.5、25、100、250、500、1000、1500ms			
输出短路保护		有			
显示		红色 LED 显示 (取样频次：5次/秒)			
显示精度		±1%F.S. ± 1digit (环境温度：25 ± 3°C)			
动作显示灯		ON时灯亮(输出1、输出2：红色LED)			
线性输出 (额定压力范围内)	电压输出	输出电压 ：0.6V~ 5V ± 2.5%F.S. 输出阻抗 ：约1kΩ	输出电压 ：1V ~ 5V ± 2.5%F.S. 输出阻抗 ：约1kΩ		输出电压 ：0.6V~ 5V ± 2.5%F.S. 输出阻抗 ：约1kΩ
	电流输出	输出电流：2.4 ~ 20mA ± 3%F.S. 直线性：± 0.1%F.S. 以下 最小负载阻抗：50Ω 最大负载阻抗：DC12V 300Ω DC24V 600Ω	输出电流：4~ 20mA ± 3%F.S. 直线性：± 0.1%F.S. 以下 最小负载阻抗：50Ω 最大负载阻抗：DC12V 300Ω DC24V 600Ω		输出电流：2.4 ~ 20mA ± 3%F.S. 直线性：± 0.1%F.S. 以下 最小负载阻抗：50Ω 最大负载阻抗：DC12V 300Ω DC24V 600Ω
耐环境	防护等级	IP65			
	环境及流体温度 ˚C	0 ~ 50(不到结冰状态)			
	环境湿度	35%RH ~ 85%RH (无水露)			
	耐电压 AC V	1000 (导线及外壳间 1 分钟)			
	绝缘阻抗 MΩ	≥ 50 (DC500V 高阻表，导线及外壳间)			
	耐震动	10Hz ~ 55Hz ~ 10Hz 振幅1.5mm , X、Y、Z 每个方向各 2 小时			
	耐冲击 m/s²	100 (X、Y、Z 每个方向各 3 次)			
温度特性 (50°C)		± 3% F.S.			
接管口径		Rc1/8			
电线规格		2m 耐油PVC电线 (0.15mm²)			
产品质量 kg		0.108			

外形尺寸 (mm)

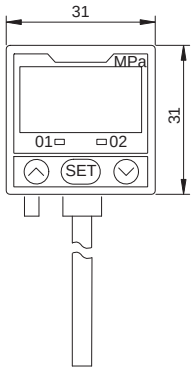

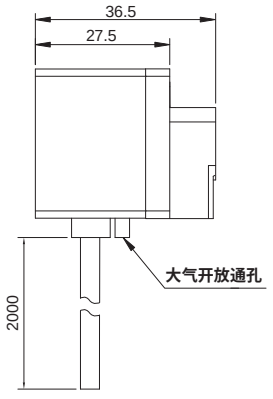

配件尺寸 (mm)

- L型固定支架

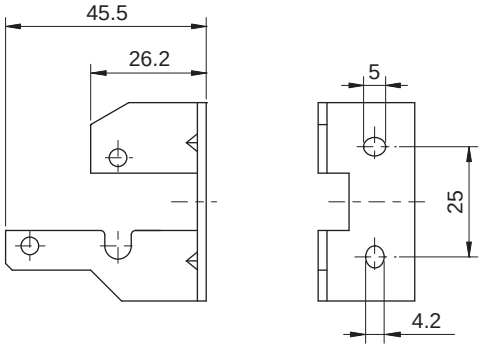

- Z型固定支架

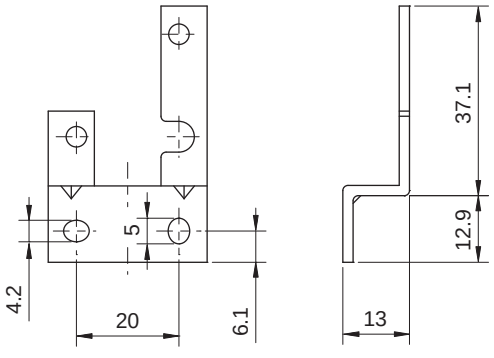

- 面板接合器1

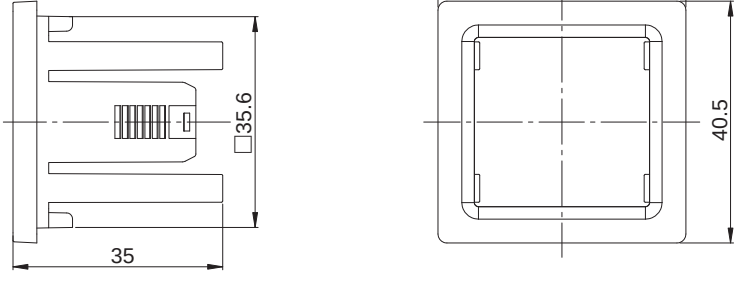

- 面板接合器2

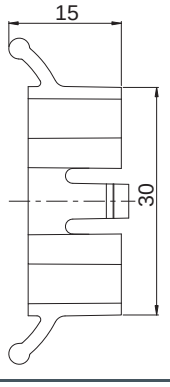

数显压力开关
HSE3A 系列

安装示例

- L型固定支架

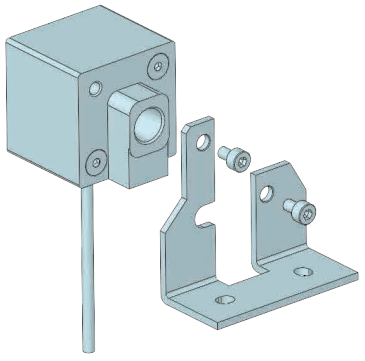

- Z型固定支架

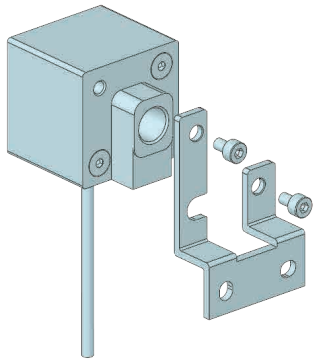

- 面板接合器

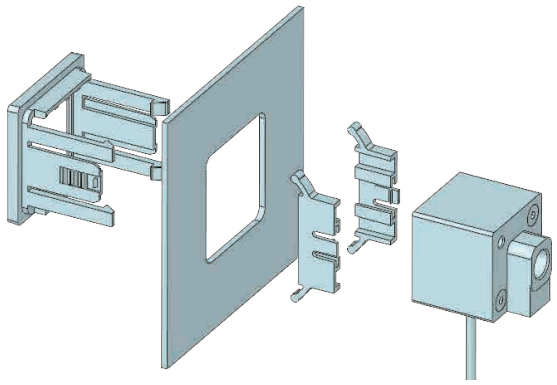

使用注意事项

注意

1. 本产品后方有两个进气口，安装压力导管时请根据实际情况选择较易安装的进气孔。
2. 不使用的气孔，请使用带有密封的堵头堵住，以避免压力泄漏。

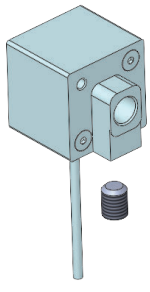

警告

1. 防护等级要求IP65以上的场合请在大气开放通孔处装设防尘附件。(如右图所示)
2. 安装压力传感器时请使用扳手对金属部分操作，请勿使用扳手对塑胶部分操作。
3. 安装螺丝、固定支架、面板支架过紧可能会造成破坏，过松可能会造成脱落或漏气。
4. 安装完成后加入气体，通电后做适当的操作及漏气测试，以保证正常使用。

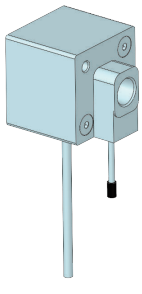

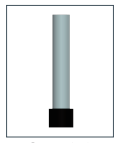

防尘附件

特点



1. **高准确性和分辨性。**
2. LCD **数字显示，易于判读。**
3. **有多种不同压力范围的型号可选。**
4. **多种输出类型，可设定不同压力。**

订购码

HSE9	2	—	12	—	01
系列	使用压力范围		输出类型①		接管口径

使用压力范围	
1	-100 ~ 0kPa
2	-100 ~ 100kPa
3	-10 ~ 10kPa
4	-0.1 ~ 1.0MPa
5	-0.1 ~ 2.0MPa

输出类型①	
01	1组NPN输出
02	1组PNP输出
12	2组NPN输出
17	1组NPN输出+模拟电压输出
18	1组NPN输出+模拟电流输出
22	2组PNP输出
27	1组PNP输出+模拟电压输出
28	1组PNP输出+模拟电流输出

接管口径	
01	R1/8+M5(**内牙**)
N01	NPT1/8+M5(**内牙**)
M5	M5(**内牙**)
01B	Rc1/8

— A

配件	
空白	无安装配件
A	面板接合器 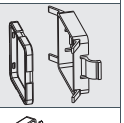
B	面板接合器+前保护盖 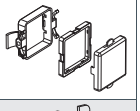
L	L型固定支架 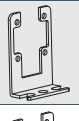
Z	Z型固定支架 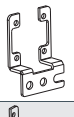
LZ	L型+Z型固定支架 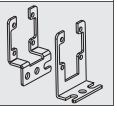

注：① RS485通讯和3组输出类型，请与我司联系。

订货举例

订购使用压力范围为-100~0kPa**；输出类型为**1组NPN输出**；接管口径为**NPT1/8+M5(内牙)**；附L型和Z型固定支架的数显压力开关。**

正确订购码：HSE91-01-N01-LZ

订购使用压力范围为-0.1~1.0MPa**；输出类型为**2组NPN输出**；接管口径为**M5(内牙)**；附面板接合器+前保护盖的数显压力开关。**

正确订购码：HSE94-12-M5-B

数显压力开关
HSE9 系列

接线图

- **HSE9 □-17**

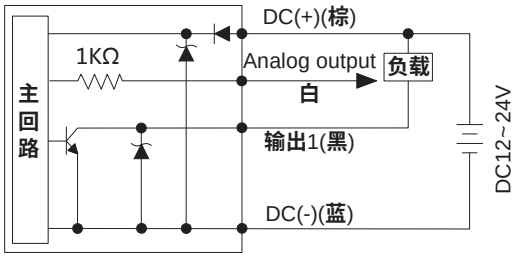

- **HSE9 □-18**

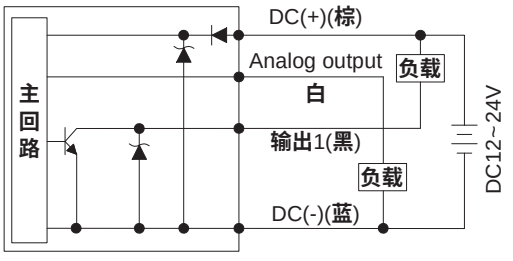

- **HSE9 □-27**

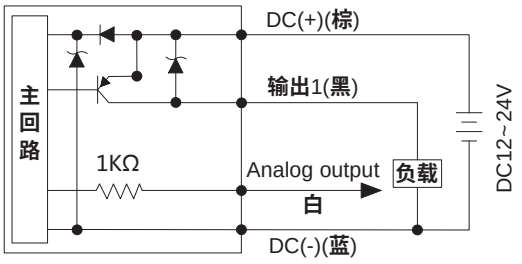

- **HSE9 □-28**

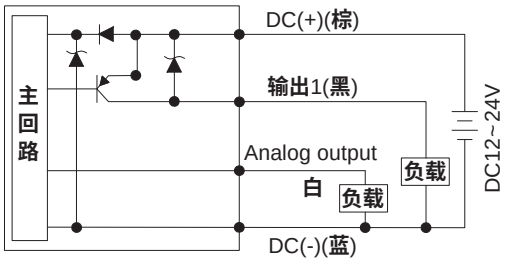

面板说明

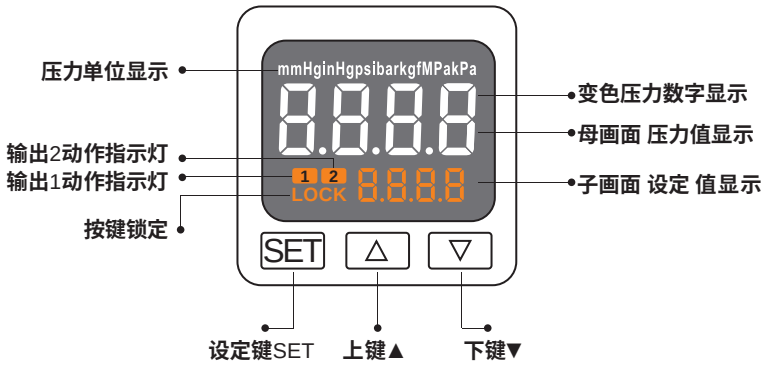

标准规格

型号		HSE91-□□（真空型）	HSE92-□□（复合压型）	HSE93-□□（微压型）	HSE94-□□（正压型）	HSE95-□□（高压型）
使用压力范围	kPa/MPa	-100 ~ 0kPa	-100 ~ 100kPa	-10 ~ 10kPa	-0.1 ~ 1 MPa	-0.1 ~ 2 MPa
设定压力范围	kPa/MPa	-103 ~ 10kPa	-103 ~ 103kPa	-10.3 ~ 10.3kPa	-0.103 ~ 1.03 MPa	-0.103 ~ 2.03 MPa
使用流体		空气 / 非腐蚀性气体 / 不可燃性气体				
压力单位设定精度	kPa	0.1		0.01	—	
	MPa	—		—	0.001	
	kgf/cm²	0.001		—	0.01	
	bar	0.001		—	0.01	
	psi	0.01		—	0.1	
	mmHg	1		—	—	
	InHg	0.1		—	—	
标准电压	V	12 ~ 24 (DC)				
容许电压变动范围		额定电压的 ± 10%				
消耗电流	mA	≤ 40无负载时				
开关输出		NPN 或 PNP 集电极开路输出最大负载电流： 200mA 最大供应电压 ： DC30V， 内部压降：1V 以下				
重复精度		± 0.3%F.S. ±1 digit		± 0.5%F.S.	± 0.3%F.S. ±1 digit	
应差	应差模式	无				
	单点模式	可调(1-8digits)				
	窗口比较模式	可调(1-8digits)				
响应时间	ms	可设置2.5、25、100、250、500、1000、1500ms				
输出短路保护		有				
显示		3色(白、红、橙)双排 LCD 显示(取样频次：5次/秒)				
显示精度		±1%F.S. ± 1digit (环境温度：25 ± 3°C)				
动作显示灯		ON时灯亮(输出1、输出2：橙色LCD)				
线性输出（额定压力范围内）	电压输出	输出电压 ：真空型/复合压型/微压型1V ~ 5V ± 2.5%F.S.,正压型0.6V ~ 5V ± 2.5%F.S., 高压型0.8V ~ 5V ± 2.5%F.S., 输出阻抗 ：约1kΩ				
	电流输出	输出电流：真空型2.4~ 20mA ± 1%F.S.，复合压型/微压型4~ 20mA ± 1%F.S., 正压型2.4~ 20mA ± 1%F.S.,高压型3.2~ 20mA ± 1%F.S. 直线性：± 0.1%F.S. 以下 最小负载阻抗：50Ω 最大负载阻抗：DC12V 300Ω DC24V 600Ω				
耐环境	防护等级	IP40				
	环境及流体温度 °C	0 ~ 50 (不到结冰状态)				
	环境湿度	35%RH ~ 85%RH （ 无水露 ）				
	耐电压 AC V	1000 (导线及外壳间 1 分钟)				
	绝缘阻抗 MΩ	≥ 50 (DC500V 高阻表，导线及外壳间)				
	耐震动	10Hz~150Hz~10Hz 振幅1.5mm , X、Y、Z 每个方向各 2 小时				
	耐冲击 m/s²	100 (X、Y、Z 每个方向各 3 次)				
温度特性 (50°C)		± 3% F.S.				
接管口径		R1/8+M5(内牙)；NPT1/8+M5(内牙);M5(内牙);Rc1/8				
电线规格		2m 耐油PVC电线 (0.15mm²)				
产品质量	kg	0.07				

数显压力开关
HSE9 系列

外形尺寸 (mm)

● **HSE9-□-01,HSE9-□-N01**

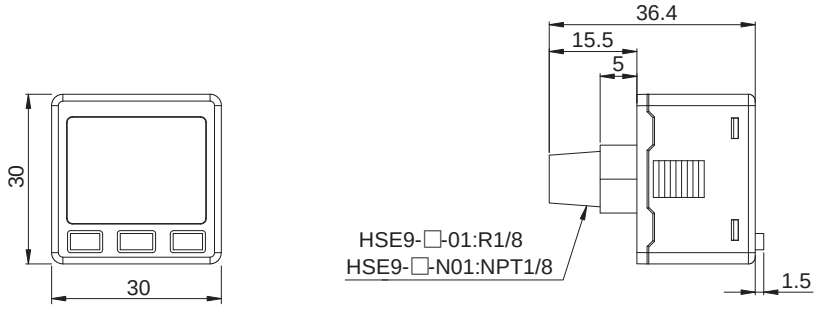

● **HSE9-□-M5**

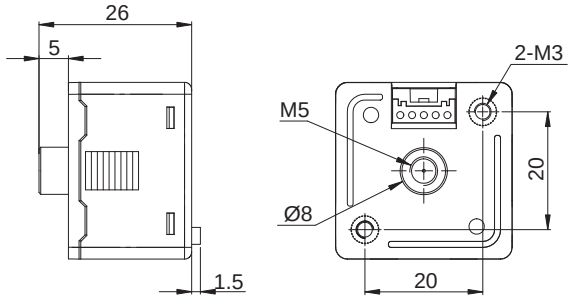

● **HSE9-□-01B**

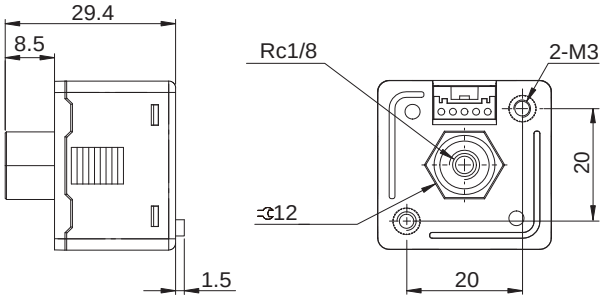

配件尺寸 (mm)

● **L型固定支架**

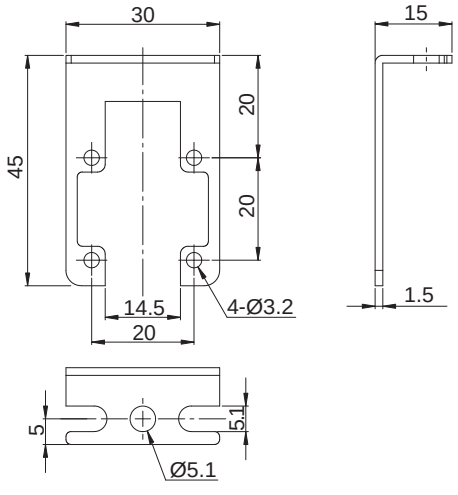

● **Z型固定支架**

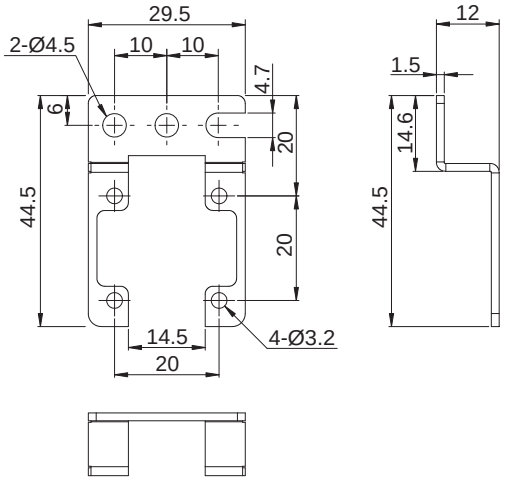

● **A面板接合器1**

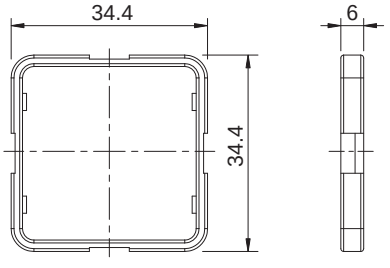

● **A面板接合器2**

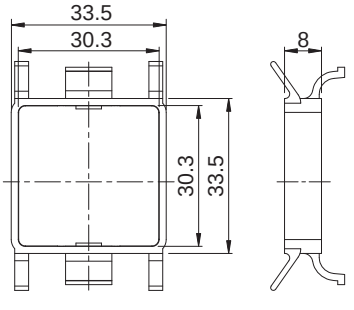

配件尺寸 〔mm〕

● B面板接合器1

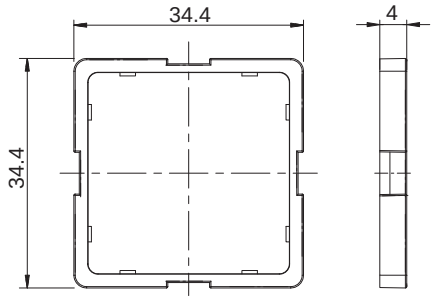

● B面板接合器2

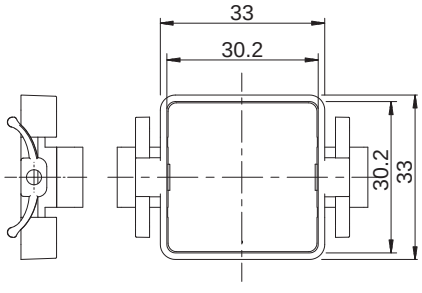

● 前保护盖

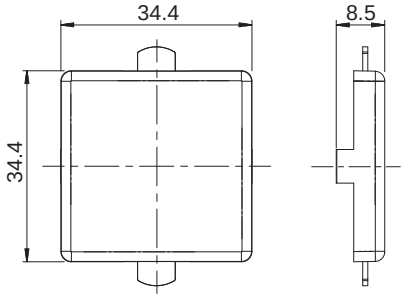

安装示例

● L型固定支架

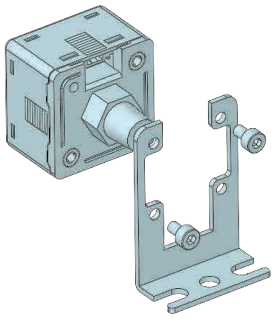

● Z型固定支架

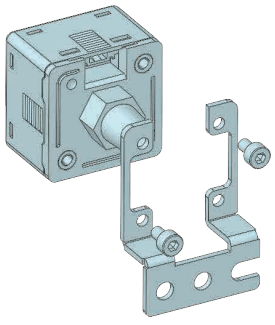

● B 面板接合器1 + 面板接合器2 + 前保护盖

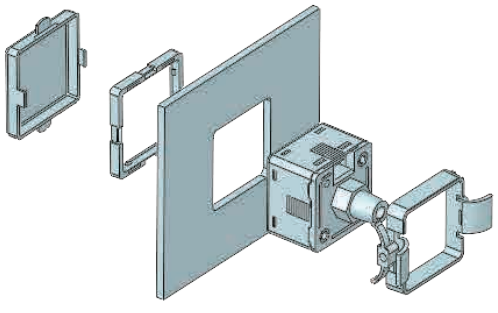

使用注意事项

警告

1. 安装压力传感器时请使用扳手对金属部分操作，请勿使用扳手对塑胶部分操作。
2. 安装螺丝、固定支架、面板支架过紧可能会造成破坏，过松可能会造成脱落或漏气。
3. 安装完成后加入气体，通电后做适当的操作及漏气测试，以保证正常使用。

耐腐蚀数显压力开关
HSEX 系列

特点

1. **高准确性和分辨性。**
2. LED**数字显示，易于读取。**
3. **有多种不同压力范围的型号可选。**
4. **多种输出类型，可设定不同压力。**
5. **能使用于对**SUS316L**无腐蚀性流体环境。**



订购码

HSEX — 2 — 12 — 01B — A

系列	使用压力范围		输出类型①		接管口径		配件	
	2	-100~100kPa	12	2组NPN输出	01B	Rc1/8	空白	无安装配件
	4	-0.1~1.0MPa	17	1组NPN输出+模拟电压输出	02	R1/4(带M5内螺纹)	A	面板接合器 
			18	1组NPN输出+模拟电流输出	03	VCR1/4	L	L型固定支架 
			22	2组PNP输出			Z	Z型固定支架 
			27	1组PNP输出+模拟电压输出			LZ	L型+Z型固定支架 
			28	1组PNP输出+模拟电流输出				

注：① 其他规格请与我司联系。

订货举例

订购使用压力范围为-100~100kPa**；输出类型为**2**组**NPN**输出；接管口径为**Rc1/8**；附面板接合器的耐腐蚀数显压力开关。**

正确订购码：HSEX2-12-01B-A

订购使用压力范围为-0.1~1.0MPa**；输出类型为**1**组**PNP**输出+模拟电流输出；接管口径为**R1/4(**带M5**内螺纹)；**

附L**型和**Z**型固定支架的耐腐蚀数显压力开关。**

正确订购码：HSEX4-28-02-LZ

面板说明

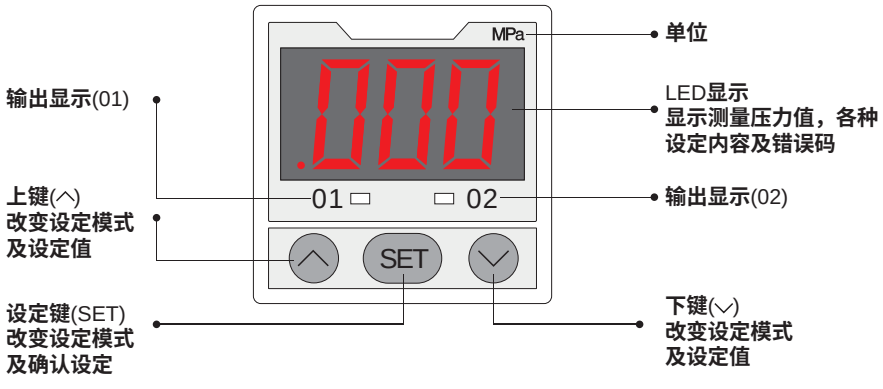

接线图

- **HSEX□-17**

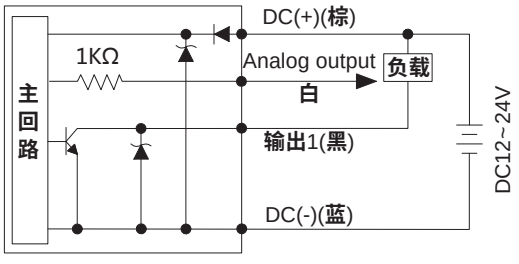

- **HSEX□-18**

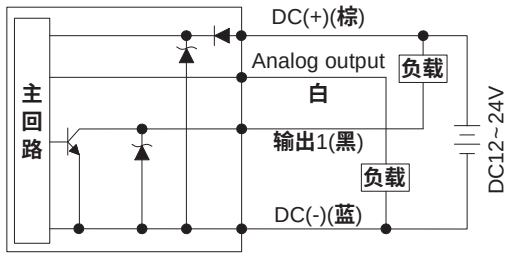

- **HSEX□-27**

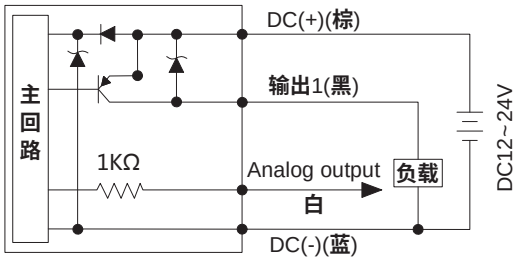

- **HSEX□-28**

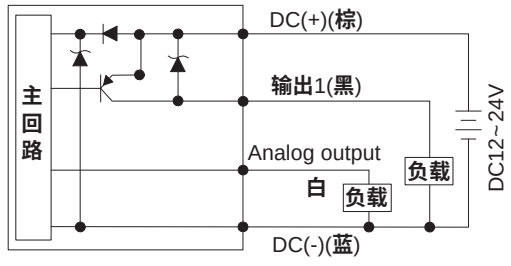

耐腐蚀数显压力开关
HSEX 系列

标准规格

型号			HSEX2-□□(复合压型)	HSEX4-□□(正压型)
使用压力范围		kPa/MPa	-100~100kPa	-0.1 ~1MPa
设定压力范围		kPa/MPa	-103~103kPa	-0.103 ~1.03MPa
使用介质			对SUS316L不腐蚀的介质	
压力单位 设定精度		kPa	0.1	—
		MPa	—	0.001
		kgf/cm²	0.001	0.01
		bar	0.001	0.01
		psi	0.01	0.1
		mmHg	1	—
		InHg	0.1	—
标准电压		V	12 ~ 24 (DC)	
容许电压变动范围			额定电压的 ± 10%	
消耗电流		mA	≤40无负载时	
开关输出			NPN或PNP集电极开路输出最大负载电流：200mA,最大供应电压：30V，内部压降：1V以下	
重复精度			±0.3%F.S. ±1digit	
应差	应差模式		无	
	单点模式		可调(1~8 digits)	
	窗口比较模式		可调(1~8 digits)	
响应时间		ms	可设置2.5、25、100、250、500、1000、1500ms	
输出短路保护			有	
显示			红色LED显示(取样频次：5次/秒)	
显示精度			±1%F.S. ±1digit(环境温度：25±3°C)	
动作显示灯			ON时灯亮(输出1、输出2：红色 LED)	
线性输出 (额定压力范围内)	电压输出		输出电压：1V~5V ±2.5%F.S. 输出阻抗：约1kΩ	输出电压：0.6V~5V ±2.5%F.S. 输出阻抗：约1kΩ
	电流输出		输出电流：4~20mA ±3%F.S. 直线性：±0.1%F.S.以下 最小负载阻抗：50Ω 最大负载阻抗：DC12V 300Ω DC24V 600Ω	输出电流：2.4~20mA ±3%F.S. 直线性：±0.1%F.S. 以下 最小负载阻抗：50Ω 最大负载阻抗：DC12V 300Ω DC24V 600Ω
耐环境	防护等级		IP65	
	环境及流体温度	°C	0~50 (不到结冰状态)	
	环境湿度		35%RH~85%RH(无水露)	
	耐电压AC	V	1000 (导线及外壳间 1 分钟)	
	绝缘阻抗	MΩ	≥50(DC500V 高阻表，导线及外壳间)	
	耐震动		10Hz~50Hz~10Hz 振幅1.5mm，x、y、z每个方向各2小时	
	耐冲击	m/s²	100(x、y、z每个方向各3次)	
温度特性(50 °C)			±3%F.S.	
接管口径			Rc1/8；R1/4(带M5内螺纹)；VCR1/4	
电线规格			2m 耐油PVC电线(0.15mm²)	
产品质量		kg	0.148	

外形尺寸

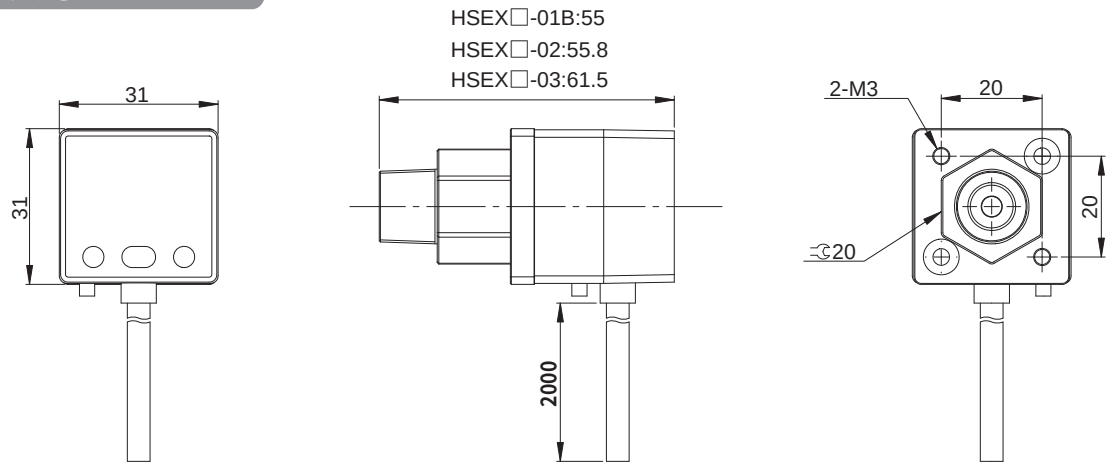

配件尺寸

•L型固定支架

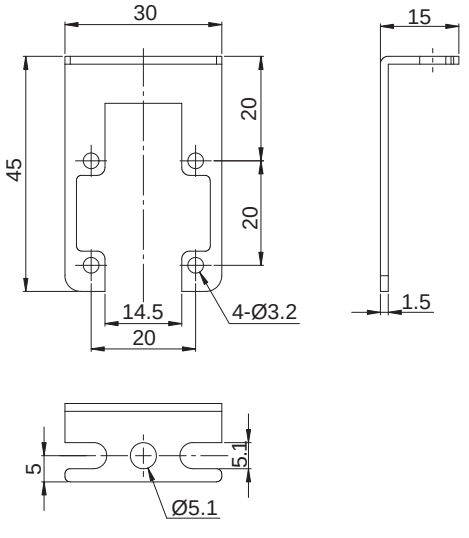

•Z型固定支架

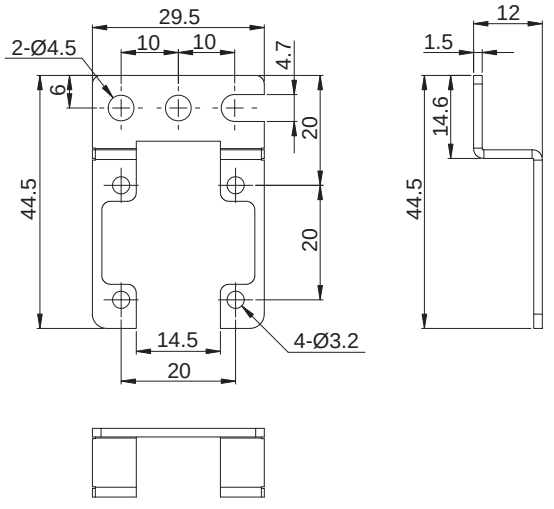

•面板接合器1

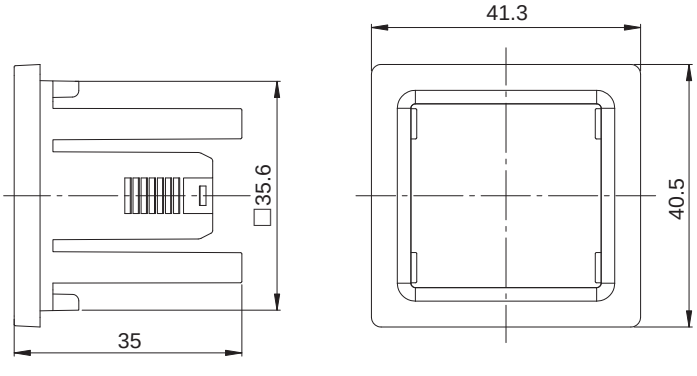

•面板接合器2

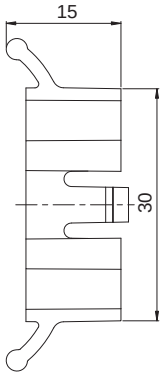

耐腐蚀数显压力开关
HSEX 系列

安装示例

- L型固定支架

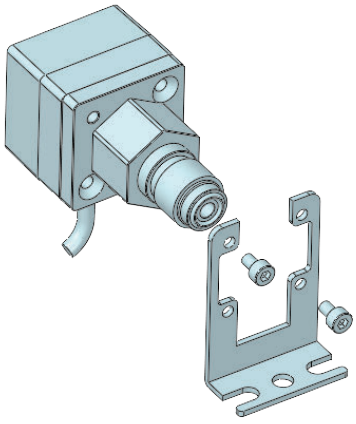

- Z型固定支架

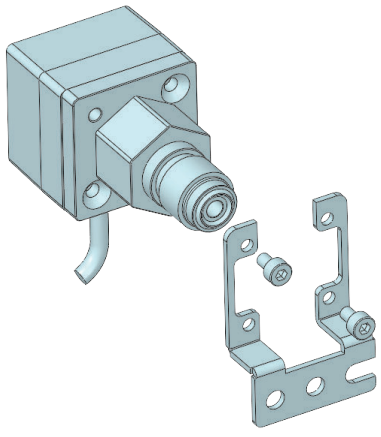

- 面板接合器

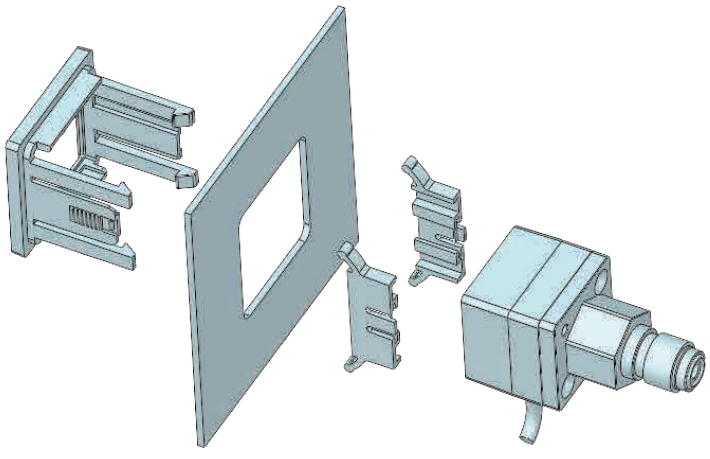

使用注意事项

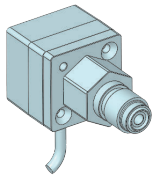

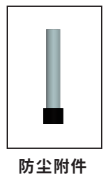

防尘附件

警告

1.防护等级要求IP65以上的场合请在大气开放通孔处装设防尘附件。(如右图所示)

2.安装压力传感器时请使用扳手对金属部分操作，请勿使用扳手对塑胶部分操作。

3.安装螺丝、固定支架、面板支架过紧可能会造成破坏，过松可能会造成脱落或漏气。

4.安装完成后加入气体，通电后做适当的操作及漏气测试，以保证正常使用。

特点



1. 可以进行流量的设定和检出。
2. 可以显示瞬时流量或累计流量。
3. 2个输出，可以独立设定不同的流量。
4. 有开关输出、累计脉冲输出和模拟输出。

订购码

DFSA — 10 — N — 01 — 27 — N — M

系列



额定流量范围

10	1~10L/min
50	5~50L/min
11	10~100L/min
21	20~200L/min
51	50~500L/min

螺纹规格

空白	Rc
N	NPT
F	G

配管口径

记号	口径	额定流量范围				
		10	50	11	21	51
01	1/8	●	●	—	—	—
02	1/4	●	●	—	—	—
03	3/8	—	—	●	●	—
04	1/2	—	—	—	—	●

输出规格

27	NPN(2输出)
67	PNP(2输出)
28	NPN(1输出)+模拟输出(1~5V)
29	NPN(1输出)+模拟输出(4~20mA)
68	PNP(1输出)+模拟输出(1~5V)
69	PNP(1输出)+模拟输出(4~20mA)

导线①

空白	带插头导线(直通型、3m)
N	无插头导线

单位规格②

空白	带单位切换功能
M	单位固定

注：① 导线不会连接到产品上，会与产品一同包装出库。

② 固定单位　瞬时流量：L/min；累计流量：L

订货举例

订购额定流量范围为1~10 L/min；螺纹规格为Rc；配管口径为1/8；输出规格为NPN(2输出)；带插头导线(直通型、3m)；带单位切换功能的空气用数显流量开关。

正确订购码：DFSA10-01-27

空气用数显流量开关
DFSA 系列

标准规格

型号		DFSA10-01-27	DFSA50-02-27	DFSA11-03-27	DFSA21-03-27	DFSA51-04-27
接管口径		1/8	1/4	3/8	3/8	1/2
使用流体		空气,N_2				
额定流量范围	L/min	1~10	5~50	10~100	20~200	50~500
最小设定范围	L/min	0.1	0.5	1	2	5
累计脉冲的流量换算值(脉冲宽50ms)		0.1L/1个脉冲	0.5L/1个脉冲	1L/1个脉冲	2L/1个脉冲	5L/1个脉冲
显示单位	瞬时流量	L/min，CFMx10^{-2}		L/min，CFMx10^{-1}		
	累计流量	L，ft^3x10^{-1}				
使用压力范围	MPa	-0.05~0.5		-0.05~0.75		
使用流体温度	℃	0-50				
电源电压	V	DC 24±10%				
消耗电流(无负载时)	mA	≤150		≤160		≤170
累计流量范围	L	0~999999				
检出方式		热式				
直线性		±5%满刻度以下				
重复精度		±1%满刻度以下		±2%满刻度以下		
温度特性(以25°C为准)		±3%满刻度以下(15~35℃)，±5%满刻度以下(0~50℃)				
输出规格①	开关输出	NPN开路集电极最大负载电流80mA内部电压1V以下最大施加电压30V，2输出				
	累计脉冲输出	NPN 开路集电极(与开关输出相同)				
迟滞		迟滞模式：可变(可从0设定)			上下限比较模式②： 固定(3digits)	
响应时间	s	≤1				
动作指示灯		ON时灯亮		OUT1：绿色		OUT2：红色
耐环境	防护等级	IP65				
	使用温度范围 ℃	动作时：0~50		保存时：-25~85(不到结冰状态)		
	耐电压AC V	1000(外部端子与壳体间1分钟)				
	绝缘阻抗 MΩ	≥50(DC500V高阻表，外部端子与壳体间)				
	耐噪声	1000V P-P 脉冲宽1μs持续1ns				
	导线规格	M12接头(3m)				

注： ① 开关输出和累计输出是在初期设定时选择。
② 上下限比较模式迟滞为3dights,故P1、P2或n1、n2之差要大于7个数值(1个数值是最小设定单位)。
③ 另有PNP开关输出供选择,请联系本公司。

外形尺寸 （mm）

- **DFSA10，50**

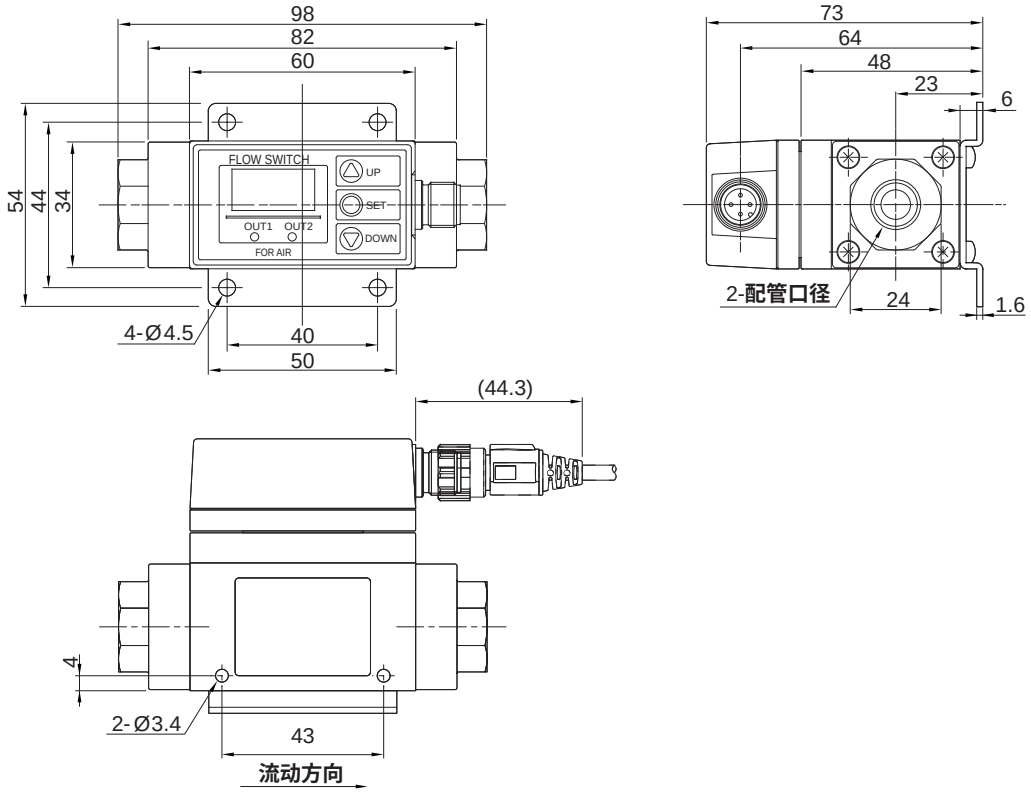

- **DFSA11，21，51**

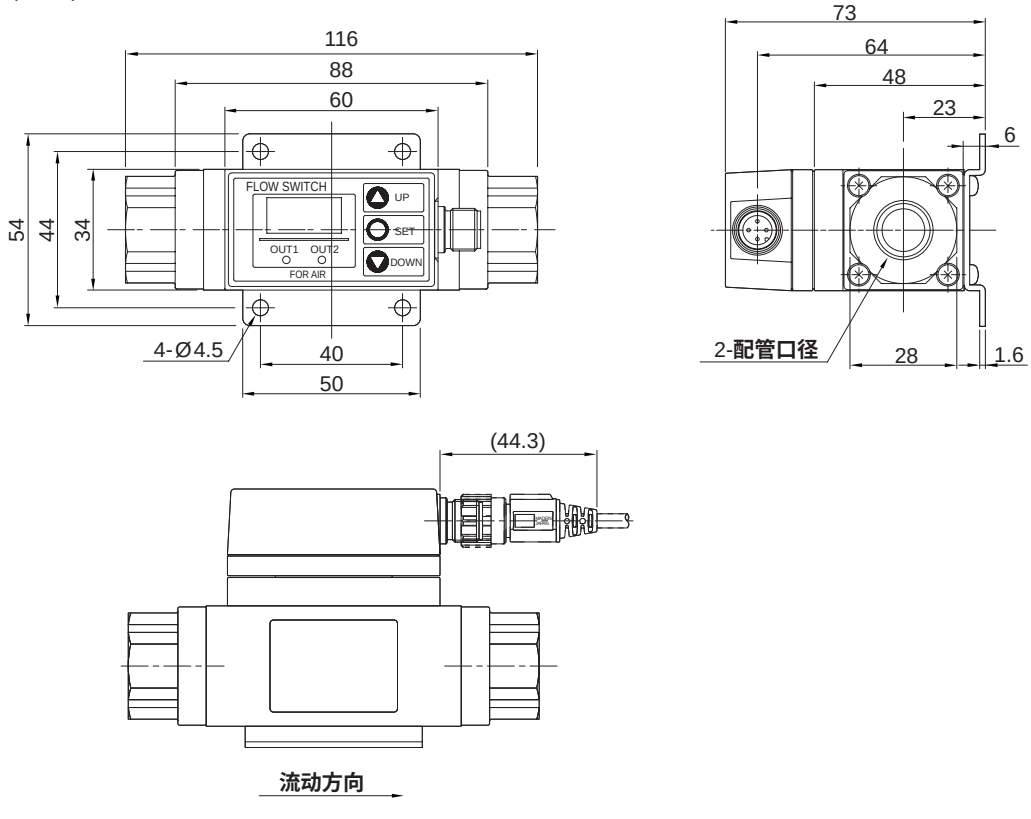

空气用数显流量开关
DFSA 系列

配件尺寸

• 带插头的导线(直线型)：ZS-37-A

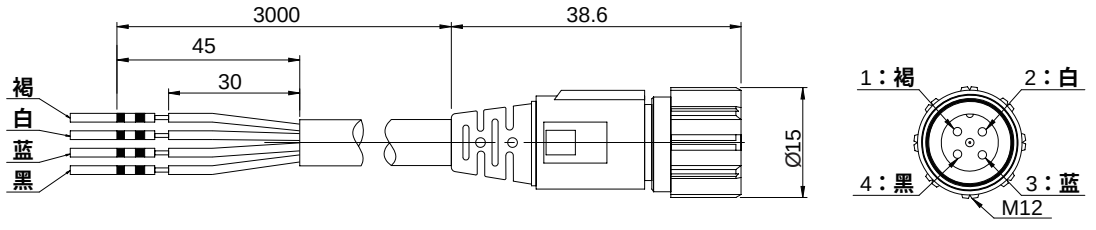

• 带插头的导线(L型)：ZS-37-B

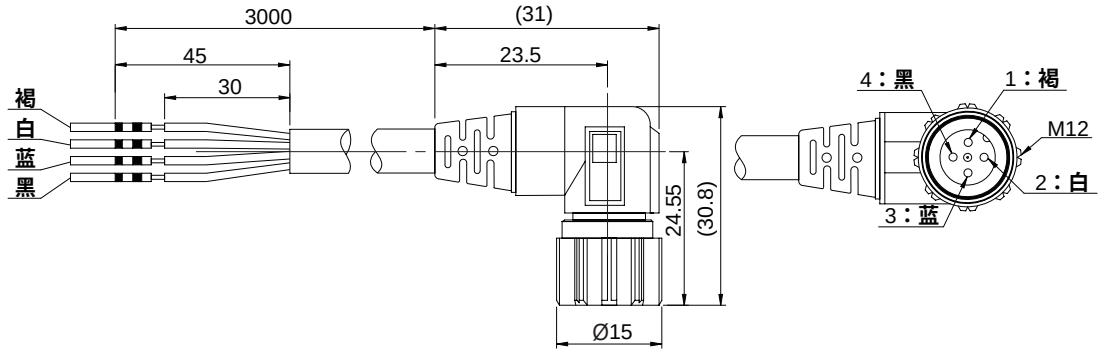

• 支架：ZS-29-T

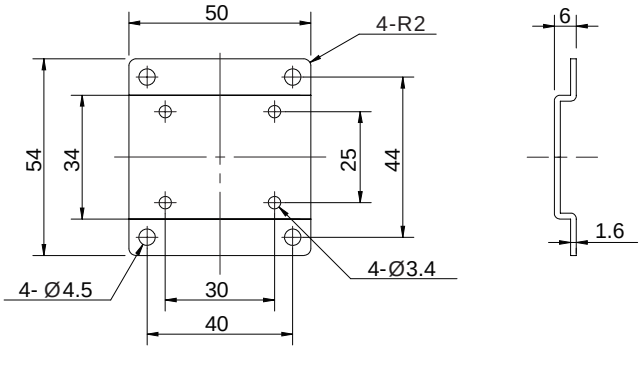

• 监视器：旋转直径

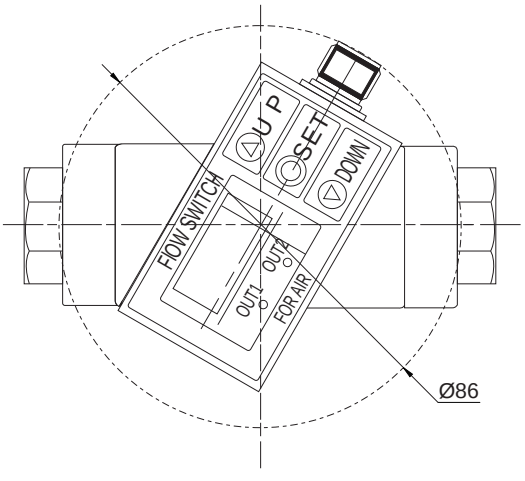

插针编号

- **下表中记录的导线颜色，适用于DFSA专用的带插头导线。**
  导线侧插针编号

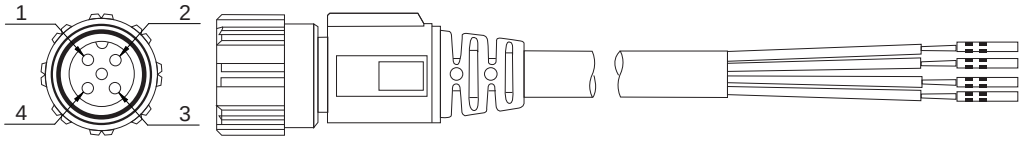

插针编号	内容	导线颜色
1	DC(+)	褐
2	OUT2	白
3	DC(-)	蓝
4	OUT1	黑

接线图

- **DFSA系列**

NPN(2输出)

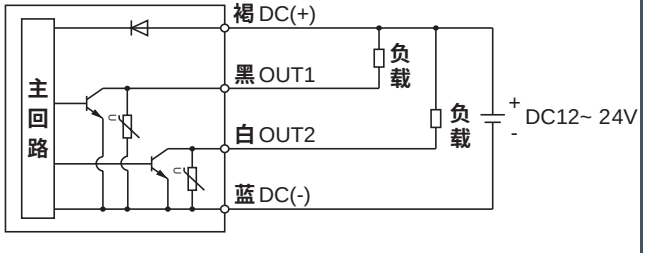

PNP(2输出)

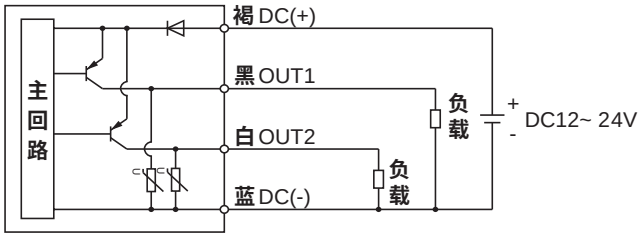

NPN(1输出)+模拟(1~5V)输出型
NPN(1输出)+模拟(4~20mA)输出型

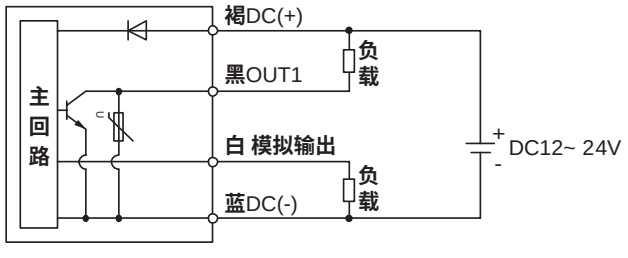

PNP(1输出)+模拟(1~5V)输出型
PNP(1输出)+模拟(4~20mA)输出型

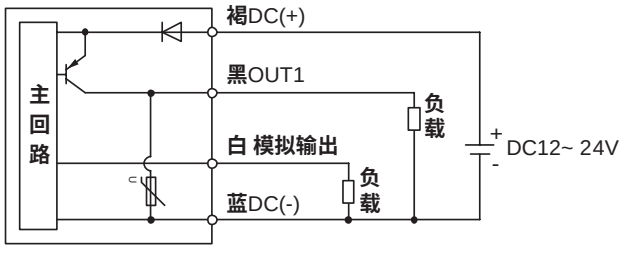

空气用数显流量开关
DFSA 系列

迷你输出特性

	A	B
电压输出	1V	5V
电流输出	4mA	20mA

型式	额定流量	
	最小	最大
DFSA10	1 NL/min	10 NL/min
	3.5 CFMx10^{-2}	35.0 CFMx10^{-2}
DFSA50	5 NL/min	50 NL/min
	18 CFMx10^{-2}	176 CFMx10^{-2}
DFSA11	10 NL/min	100 NL/min
	3.5 CFMx10^{-1}	35.5 CFMx10^{-1}
DFSA21	20 NL/min	200 NL/min
	7 CFMx10^{-1}	71 CFMx10^{-1}
DFSA51	50 NL/min	500 NL/min
	18 CFMx10^{-1}	176 CFMx10^{-1}

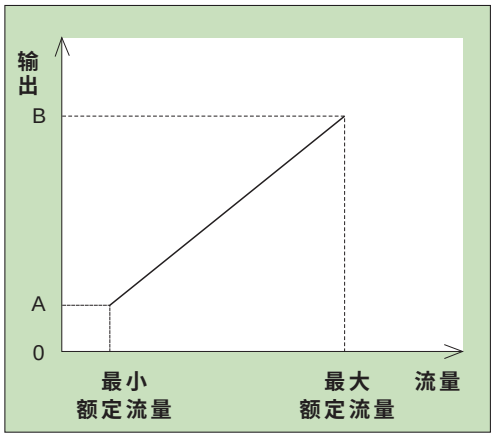

注：模拟输出是以基准状态时的额定流量范围为基准。显示流量范围是以标准状态为基准。
因此，额定流量范围和显示流量范围不同。使用标准状态的模拟输出时，请按以下的公式进行换算。
基准状态的流量值÷0.927=标准状态的流量值。

流量特性

- **DFSA10**

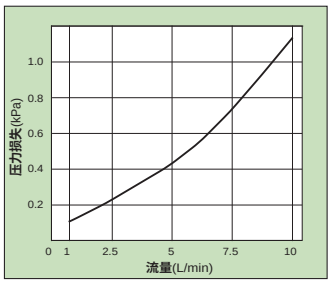

- **DFSA50**

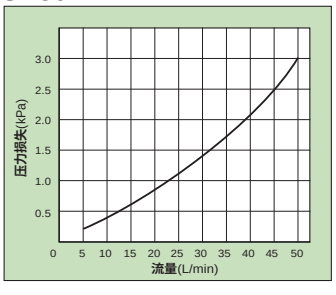

- **DFSA11**

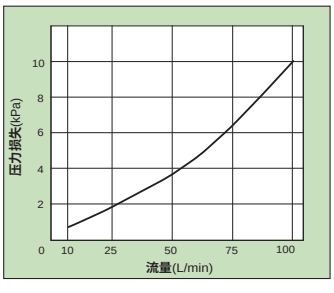

- **DFSA21**

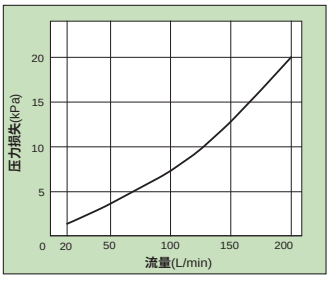

- **DFSA51**

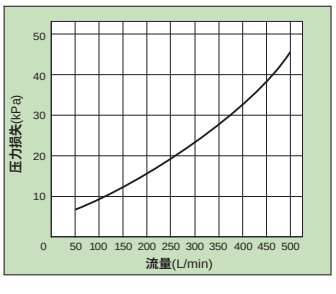

使用注意事项

注意

1. 应在规定的电压内使用，使用规定以外的电压会产生误动作，成为感电及火灾的原因。
2. 必须在规定的测定流量范围及最高使用压力以下使用。超出规定流量及最高压力使用，开关会损坏。
3. 开关进口侧配管要保证直管段长度在8倍管径以上。配管尺寸突然减少或者有节流(如阀门)则配管内压力分布发生变化，流速分布混乱，不能正确测量。

特点

1. 3色/2屏显示。
2. 流体温度范围：0-90℃。
3. 显示部可旋转：90°(逆时针)/225°(顺时针)。
4. 减少配管空间。



订购码

DFSW — 04 — S — N — 03 — A — N — M — R

系列



额定流量范围(流量范围)	
04	0.5~4 L/min
20	2~16 L/min
40	5~40 L/min
11	10~100 L/min
21	50~250 L/min (带金属附件的场合)
	30~250 L/min (带PVC配管的场合)

流量调整阀①	
空白	无
S	有②

螺纹规格	
空白	Rc
N	NPT
F	G

配管口径						
记号	口径	额定流量范围				
		04	20	40	11	21
03	3/8	●	●	—	—	—
04	1/2	—	●	●	—	—
06	3/4	—	—	●	●	—
10	1/1	—	—	—	●	—
12	1 1/4	—	—	—	—	●
14	1 1/2	—	—	—	—	●

输出规格				
记号	OUT1	OUT2		温度传感器
	流量	流量	温度	
A	NPN	NPN	—	无温度传感器
B	PNP	PNP	—	
C	NPN	模拟1~5V	—	
D	NPN	模拟4~20mA	—	
E	PNP	模拟1~5V	—	
F	PNP	模拟4~20mA	—	
G	NPN	外部输入③	—	
H	PNP	外部输入③	—	
MB	ModBus通讯型			
AT	NPN	(NPN)	NPN	带温度传感器④
BT	PNP	(PNP)	PNP	
CT	NPN	(模拟1~5V)	模拟1~5V	
DT	NPN	(模拟4~20mA)	模拟4~20mA	
ET	PNP	(模拟1~5V)	模拟1~5V	
FT	PNP	(模拟4~20mA)	模拟4~20mA	
MBT	ModBus通讯型			

导线	
空白	带M8插头导线(3m)
N	M8插头无导线

单位规格			
记号	瞬时流量	累计流量	温度
M	L/min	L	˚C
G	gal/min	gal	˚C
F	gal/min	gal	˚F
J	L/min	L	˚F

托架⑤	
空白	无
R	有

注：① 本产品的流量调整阀，不适合用作常时流量的调整。
② 100、250L/min型不对应带流量调整阀。
③ 外部输入：累计值、峰值、谷值可复位。
④ 带温度传感器的场合，OUT2是温度输出/流量输出可设定选择。出厂时设定为温度输出。
⑤ 250L/min型不附带托架。

订货举例

订购额定流量范围为2~16L/min；螺纹规格为Rc；配管口径为3/8；输出规格为NPN(2输出)；带M8插头导线(3m)的流量开关。

正确订购码：DFSW20-03-A-M

水用数显流量开关
DFSW 系列

标准规格

型号①			DFSW04-03 -□-M	DFSW20-04 -□-M	DFSW40-06 -□-M	DFSW11-10 -□-M	DFSW21-14 -□-M
接管口径			3/8	1/2	3/4	1	1 1/2
测定流体			水以及乙二醇水溶液(但粘度3mPa·s[3cP]以下)				
检测方式			卡门涡街式				
额定流量范围②		L/min	0.5~4	2~16	5~40	10~100	50~250
可显示流量范围		L/min	0.35~5.50	1.7~22.0	3.5~55.0	7~140	20~350
可设定流量范围		L/min	0.35~5.50	1.7~22.0	3.5~55.0	7~140	20~350
设定最小单位		L/min	0.01	0.1		1	2
累计脉冲的流量换算值(脉冲宽度=50ms)			0.05L/1个脉冲	0.1L/1个脉冲	0.5L/1个脉冲	1L/1个脉冲	2L/1个脉冲
使用流体温度		℃	0-90(不到结冰状态)				
显示单位			瞬时流量L/min、累计流量L				
精度			显示值：±3%满刻度；模拟输出：±3%满刻度				
重复精度			±2%满刻度③				
温度特性(以25℃为准)			±5%满刻度以下				
使用压力范围		MPa	0~1				
压力损失			最大流量时45kPa(无流量调节阀)				最大流量时60kPa (无流量调节阀)
累计流量范围④			99999999.9L		999999999L		
			每0.1L	每0.5L	每1L		
开关输出			NPN或PNP集电极开路输出				
	最大负载电流		80mA				
	最大外加电压		DC28V				
	内部电压降		NPN：1V以下(负载电流80mA时) PNP：1.5V以下(负载电流80mA时)				
	响应时间⑤	s	0.5/1/2				
	输出保护		短路保护				
	输出模式	流量	迟滞模式、上下限比较模式、累计输出模式、累计脉冲输出模式中选择				
		温度	迟滞模式、上下限比较模式中选择				
模拟输出	响应时间⑥	s	0.5/1/2(与开关输出连动)				
	电压输出		输出电压：1~5V 输出阻抗：1kΩ				
	电流输出		输出电流：4~20mA 负载阻抗：DC12V时300Ω以下，DC24V时600Ω以下				
迟滞			可变				
外部输入			无电压输入：0.4V以下(有触点或无触点)、输入30ms以上				
显示方式			2画面显示(主屏4位7段2色显示红/绿、副屏6位11段白)				
动作指示灯			输出1、输出2：橙				
电源电压			DC12~24V±10%				
消耗电流			50mA以下				
耐环境	防护等级		IP65				
	使用温度范围	℃	0~50(不到结冰状态)				
	使用湿度范围		动作时、保存时：35~85%RH(未结露)				
	耐电压⑦AC	V	1000(外部端子与壳体间1分钟)				
	绝缘阻抗	MΩ	≥50(DC500V高阻表，外部端子与壳体间)				
接液部材质			PPS.SUS304.FKM.SCS13				
			无润滑脂规格				

注：① 另有带温度传感器和带节流的PNP模拟输出规格，请与本公司联系。
② 当实际流量小于最低显示范围，显示会出现"0.00"、"0.0"或"0"。
③ 开关输入的响应时间选择0.5s的场合，重复精度为±3%。
④ 电源OFF时被消除。可选择记忆功能(可选择2分钟间隔或5分钟间隔)
选择5分钟间隔的场合，其记忆元件(电子元件)最大寿命值为100万次
(24小时通电的场合，5分钟x100万次=500万分钟=约9.5年),使用保持功能的场合，根据使用条件计算其使用寿命，并在范围内使用。
⑤ 是相对于开关输出达到设定值90%的场合的响应时间。
(温度传感器输出的场合为7s)
⑥ 是相对于开关输出达到90%为止的响应时间。
(温度传感器模拟输出的场合为7s)
⑦ 带温度传感器时，耐电压时250VAC。

外形尺寸 〔mm〕

- **DFSW04/20/40/11/21**

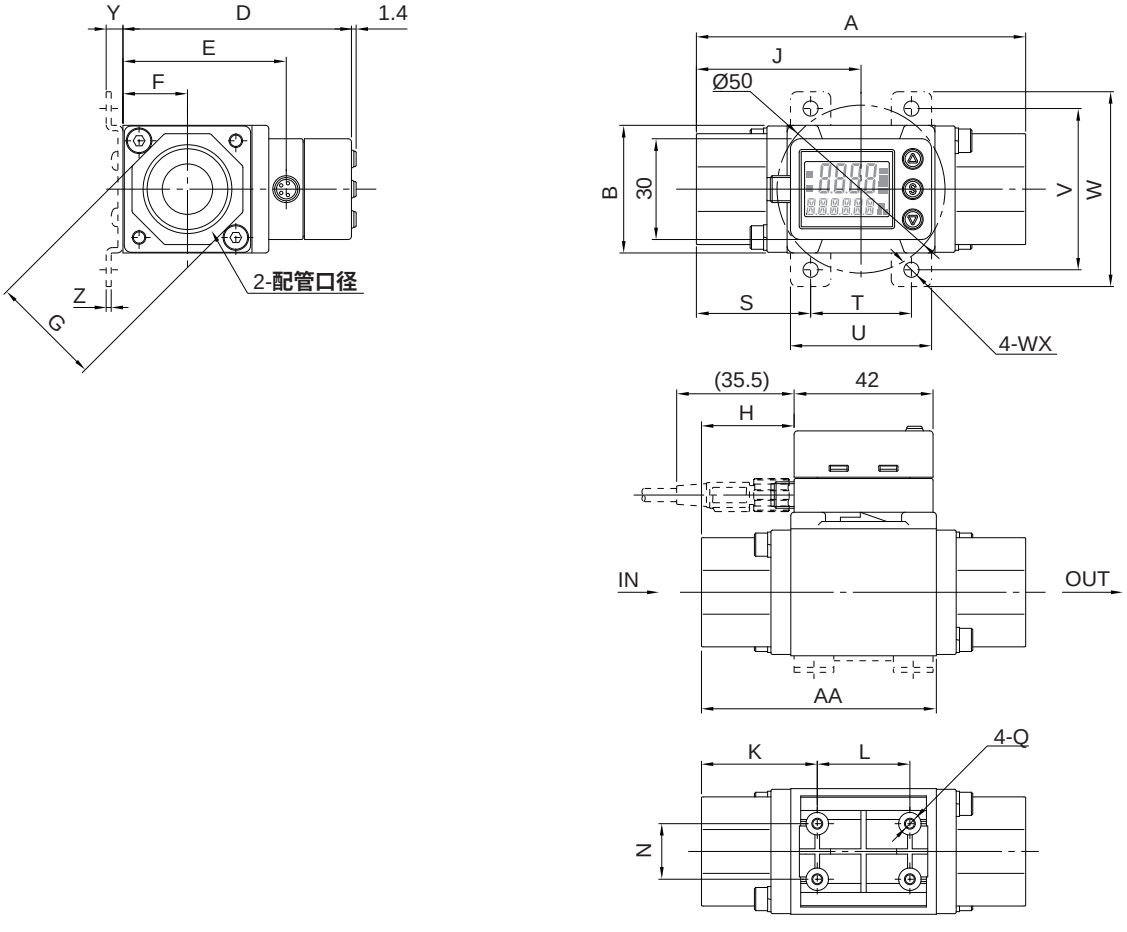

- **DFSW21的场合**

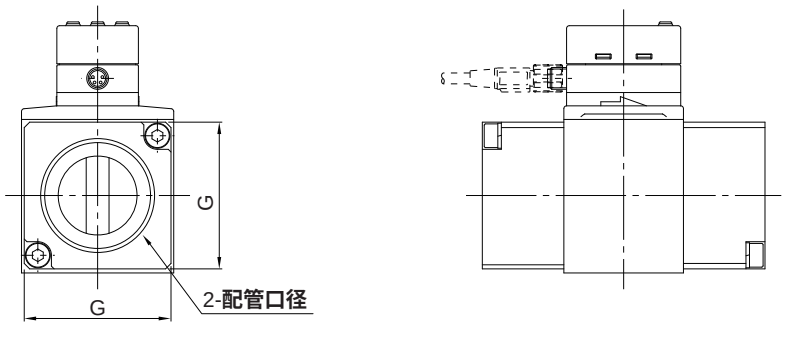

型号	配管口径 (Rc、NPT、G)	A	AA	B	D	E	F	G	H	J	K	L	N	Q	托架尺寸							
															S	T	U	V	W	WX	Y	Z
DFSW04	3/8	70	50	30	60	40.6	15.2	24	14	35	26	18	13.6	Ø2.7深14	24	22	32	40	50	4.5	5	1.5
DFSW20	3/8、1/2	78	54	30	60	40.6	15.2	27	18	39	30	18	13.6	Ø2.7深12	28	22	32	40	50	4.5	5	1.5
DFSW40	1/2、3/4	98	71	38	68	48.6	19.2	32	28	49	35	28	16.8	Ø2.7深12	34	30	42	48	58	4.5	5	1.5
DFSW11	3/4、1	124	92	46	77	57.6	23.0	41	42	63	48	28	18.0	Ø3.5深14	44	36	48	58	70	5.5	7	2.0
DFSW21	11/4 11/2	104	74	56	91	71.6	28.5	54	31	52	39.5	25	27.5	Ø3.5深14	—	—	—	—	—	—	—	—
	G11/4	108	76	56	91	71.6	28.5	54	33	54	41.5	25	27.5	Ø3.5深14	—	—	—	—	—	—	—	—
	G11/2	112	78	56	91	71.6	28.5	54	35	56	43.5	25	27.5	Ø3.5深14	—	—	—	—	—	—	—	—

水用数显流量开关
DFSW 系列

外形尺寸 (mm)

- **DFSW04/20/40/11-□-□T**
  带温度传感器

型号	A	AA
DFSW04-□-□T	81	50
DFSW20-□-□T	89	54
DFSW40-□-□T	109	71
DFSW11-□-□T	135	92
DFSW21-□-□T	115	74
DFSW21-F12-□T	119	76
DFSW21-F14-□T	123	78

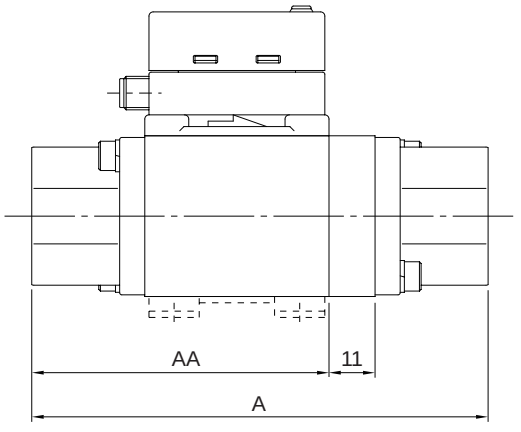

- **DFSW04S/20S/40S**
  带流量调整阀

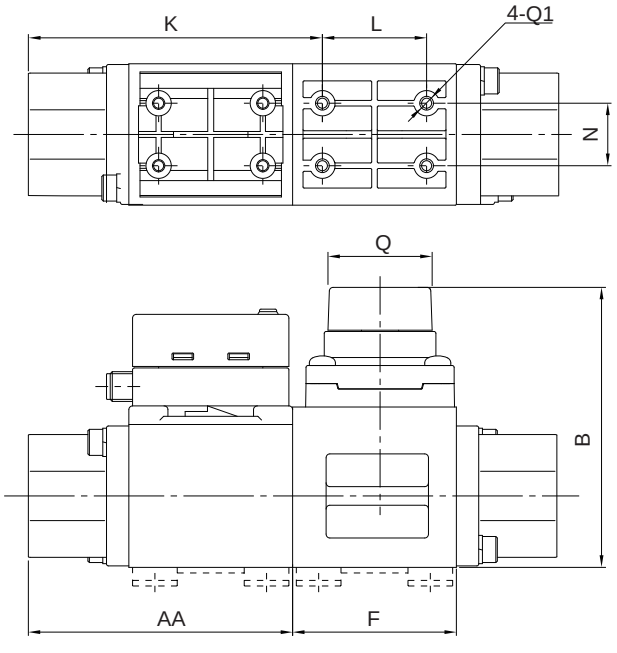

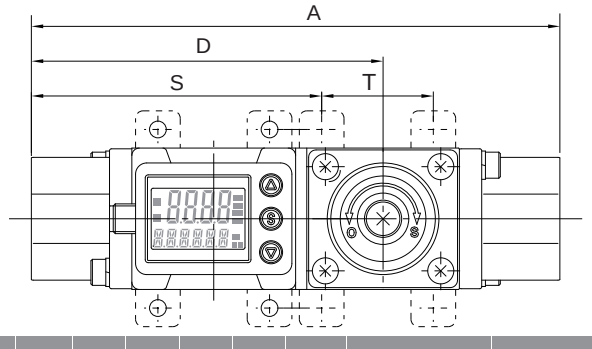

型号	A	AA	B	D	F	K	L	N	Q	Q1	Q回转数	托架尺寸	
												S	T
DFSW04S	104	50	63.6(MAX68.6)	70.2	34	58.5	18	13.6	Ø19	Ø2.7深10	6回	56.5	22
DFSW20S	112	54	63.6(MAX68.6)	74.2	34	62.5	18	13.6	Ø19	Ø2.7深10	6回	60.5	22
DFSW40S	142	71	75.25(MAX81)	94.5	44	79.0	28	16.8	Ø28	Ø2.7深10	7回	78.0	30

外形尺寸 (mm)

- **DFSW04S/20S/40S-□-□T**
  带温度传感器・流量调整阀

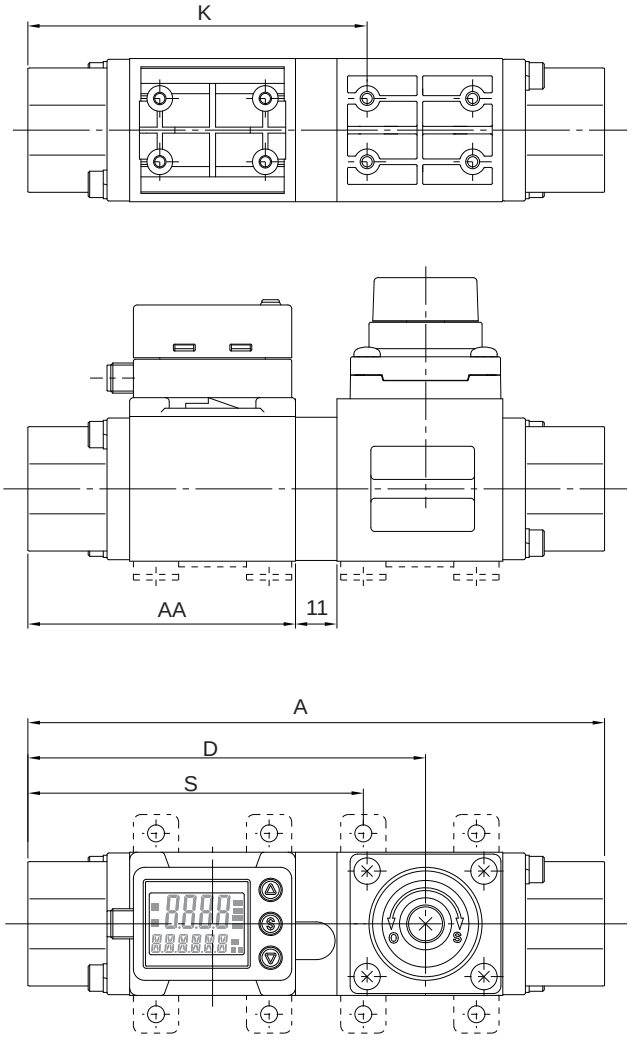

型号	A	AA	D	K	S
DFSW04S-□-□T	115	50	81.2	69.5	67.5
DFSW20S-□-□T	123	54	85.2	73.5	71.5
DFSW40S-□-□T	153	71	105.5	90.0	89.0

水用数显流量开关
DFSW 系列

配件尺寸 (mm)

• 带M8连接器导线(ZS-40-A)的外形尺寸

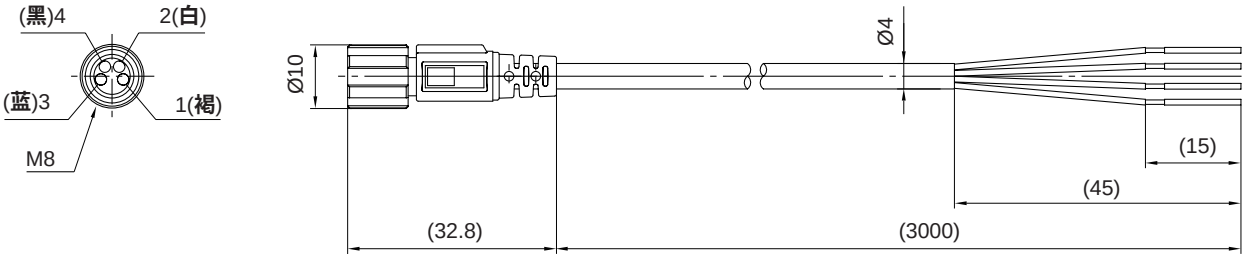

部件	参数	
导体	公称截面积	AWG23
	外径	约0.7mm
绝缘体	材质	耐热PVC
	外径	约1.1mm
	色相	褐·白·黑·蓝
护套	材质	耐热耐油PVC
线材外径		Ø4

• 显示器回转时的尺寸

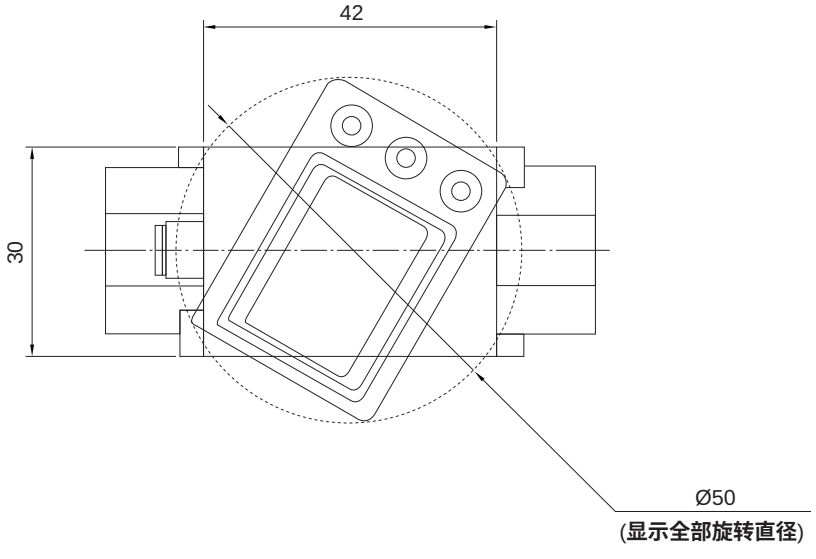

配线方法

- **关于连接器的连接**

连接器的安装及拆卸作业，应该在切断电源后进行。
请使用单独的配线路径。若与动力线和高压线使用同一线路，可能因干扰信号导致误作动。
使用市场贩卖的开关电源时，请务必将FG端子接地。连接使用市场贩卖的开关电源，会因开关干扰信号重叠而不能满足产品规格要求。这种情况下，请在与开关电源之间插入主管路干扰滤波器·铁氧体等的干扰滤波器，或者从开关电源变更为线性电源使用。

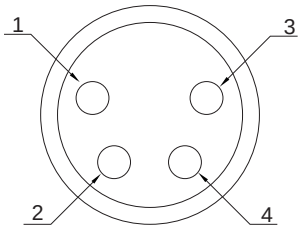

导线侧连接器针号

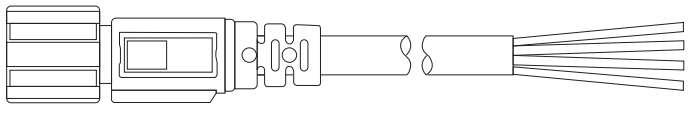

插针编号	内容及导管颜色
1	DC(+)：**褐色**
2	OUT2：**白色**
3	DC(-)：**蓝色**
4	OUT1：**黑色**

注：使用DFSW系列附属的带M8连接器的导线时。

接线图

- **DFSW□□**

-A(T)
NPN(2输出)

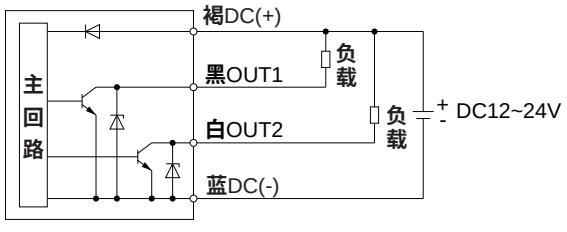

-B(T)
PNP(2输出)

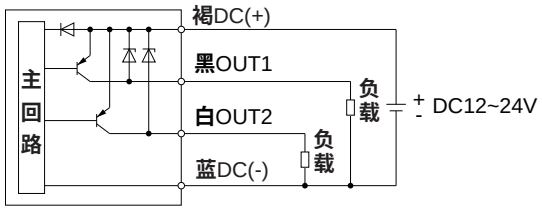

-C(T)/D(T)
C(T)：NPN+模拟电压输出
D(T)：NPN+模拟电流输出

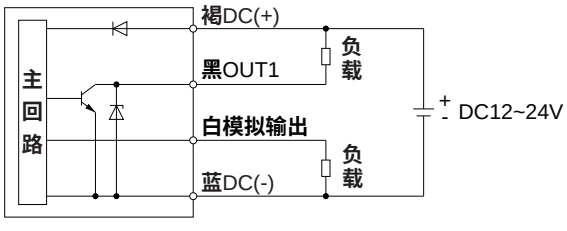

-E(T)/F(T)
E(T)：PNP+模拟电压输出
F(T)：PNP+模拟电流输出

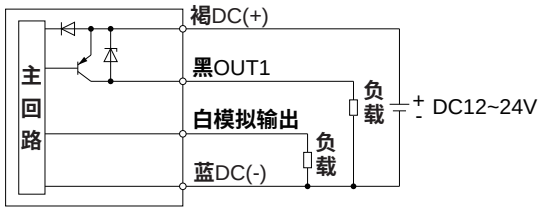

-G
NPN+外部输入

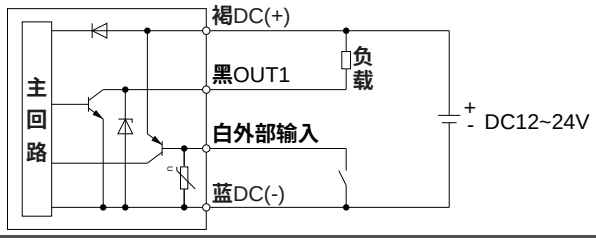

-H
PNP+外部输入

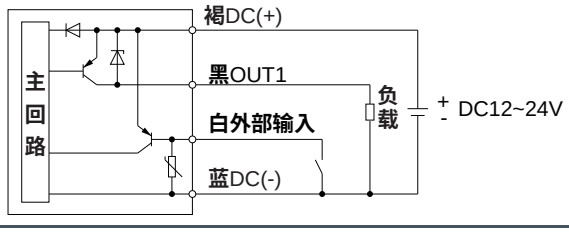

水用数显流量开关
DFSW 系列

模拟输出

- **流量/模拟输出**

	A	B			C
		4/16/40	100	250	
电压输出	1V	1.5V	1.4V	1.8V	5V
电流输出	4mA	6mA	5.6mA	7.2mA	20mA

型号	额定流量 [L/min]	
	最小	最大
DFSW04	0.5	4
DFSW20	2	16
DFSW40	5	40
DFSW11	10	100
DFSW21	50	250

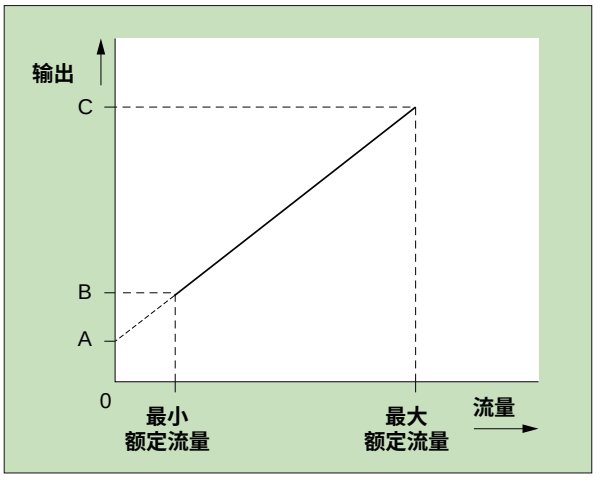

- **流体温度/模拟输出**

DFSW

	A	B
电压输出	0.6V	1V
电流输出	2.4mA	4mA

	C	D
电压输出	5V	5.4V
电流输出	20mA	21.6mA

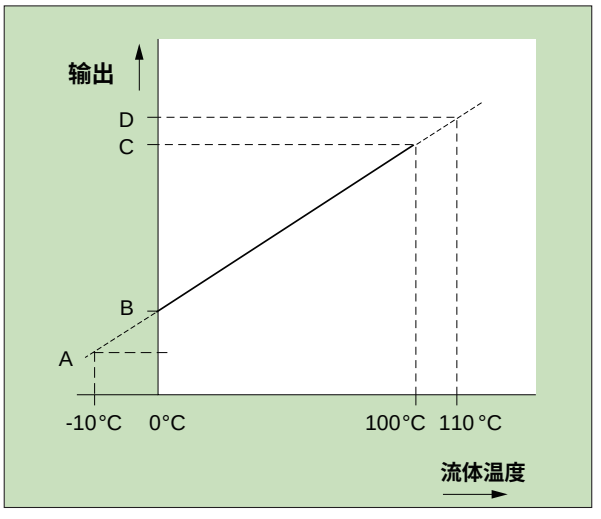

使用压力和耐压试验压力

- **DFSW04/20/40**

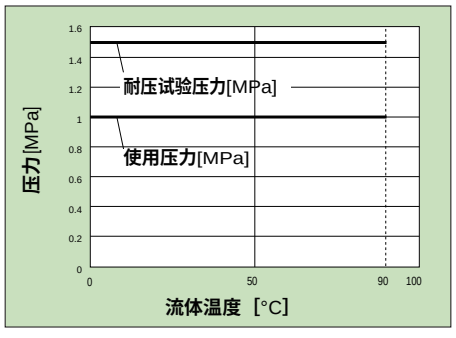

- **DFSW04S/20S/40S**

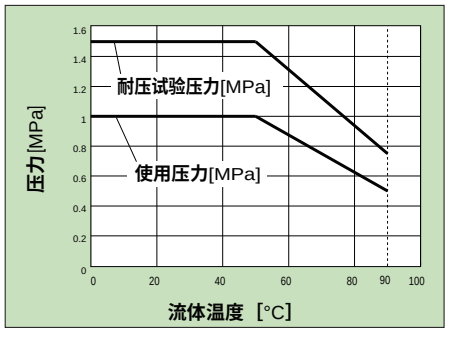

- **DFSW11**

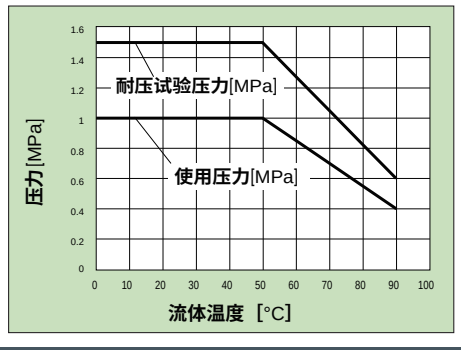

- **DFSW21**

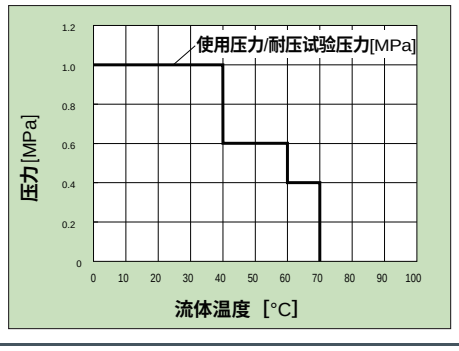

流量特性

- **DFSW04**

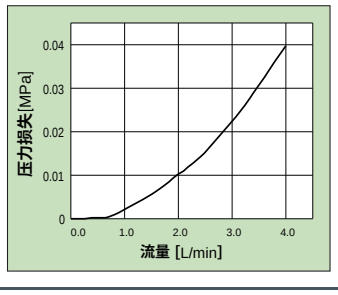

- **DFSW20**

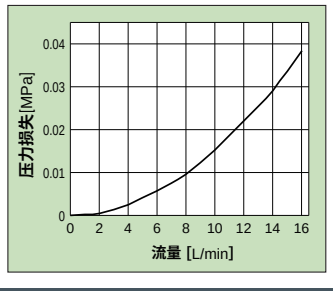

- **DFSW40**

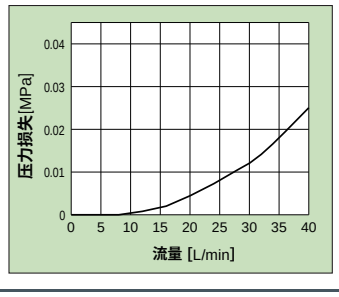

- **DFSW11**

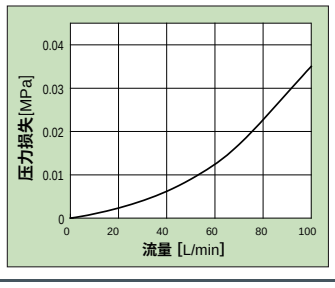

- **DFSW21**

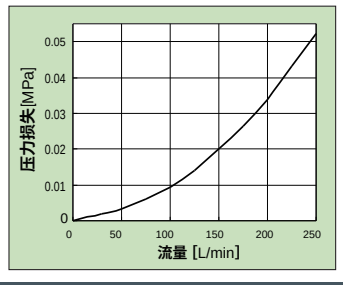

使用注意事项

1. **为了维持规格在**±3%F.S.**，直管长度请设置在**8cm**以上**(100L/min、250L/min**型在**11cm**以上**)。**
2. **应在规定的电压内使用，使用规定以外的电压会产生误动作，成为感电及火灾的原因。**
3. **必须在规定的测定流量范围及最高使用压力以下使用。超出规定流量及最高压力使用，开关会损坏。**

压力表
G26 - 52/GZ42 系列

圓形压力表



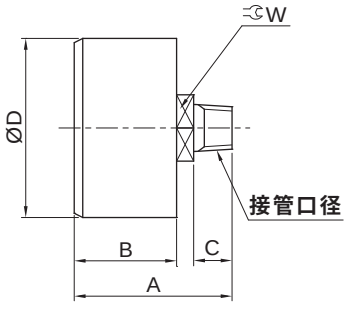

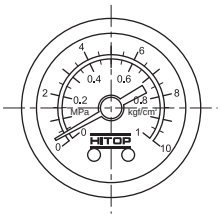

型号	接管口径 R	A	B	C	D	W	适用型号
G26-R1	1/16	28	15.5	7	26	11	UAR1000
G42-01	1/8	38.5	24	10	42	11	UAR2000 , UAW2000
							UAR3000 , UAW3000
G52-02	1/4	43.5	25	10	52.5	14	UAR4000 , UAW4000
							UAR5000 , UAW5000

真空用压力表

• **GZ42 - 01**



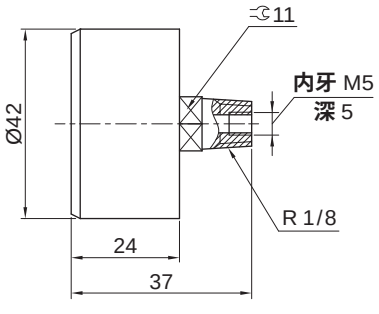

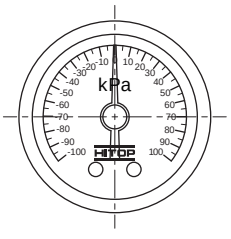

L 型托架隔板

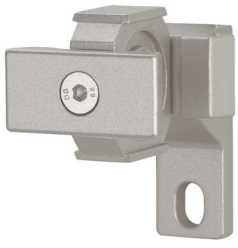

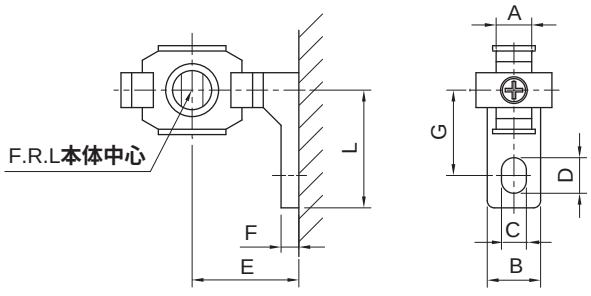

型号	A	B	C	D	E	F	G	L	适用的型号
UAC20L	10	15	5.5	8.5	30	5	24	33	UAC2000
UAC30L	11	16	7	11	40	7	35	45	UAC3000
UAC40L	14	22	9	13	50	7	40	50	UAC4000
UAC46L	14	22	9	13	50	7	40	50	UAC4000-06
UAC50L	15	24	12	16	69.8	11	50	63	UAC5000

T 型托架隔板

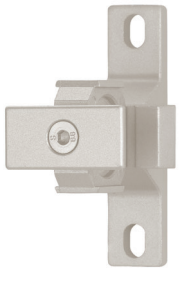

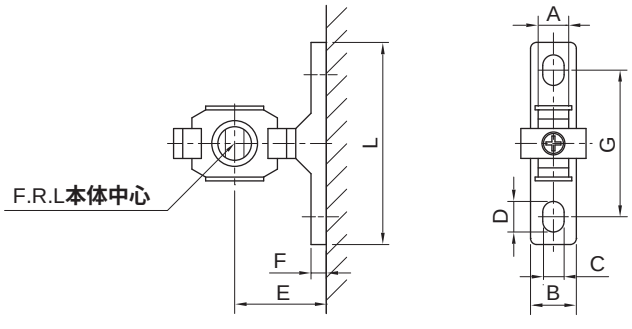

型号	A	B	C	D	E	F	G	L	适用的型号
UAC20T	10	15	5.5	8.5	30	5	48	66	UAC2010
UAC30T	11	16	7	11	41	7	70	89	UAC3010
UAC40T	14	22	9	13	50	7	80	100	UAC4010
UAC46T	14	22	9	13	50	7	80	100	UAC4000-06
UAC50T	15	24	12	16	69.8	11	100	126	UAC5010

U配件
U附件 系列

中间隔板

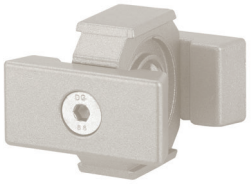

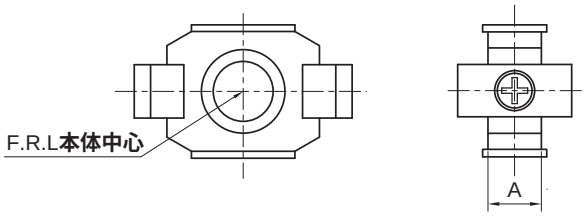

型号	A	适用的型号
UT30	11	UAC3000
UT40	14	UAC4000
UT46	14	UAC4000-06
UT50	15	UAC5000

T 型隔板分气块

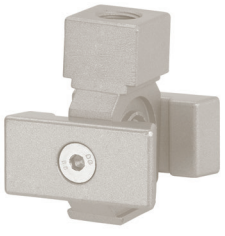

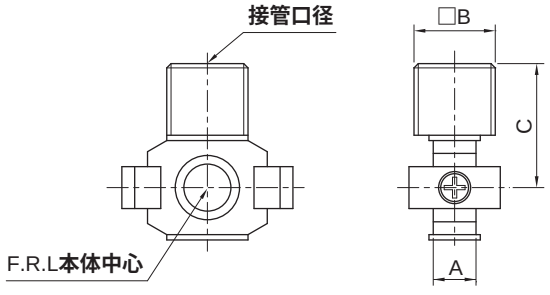

型号	接管口径 Rc	A	B	C	适用的型号
UT31-02	1/4	11	19	51	UAC3000
UT41-02	1/4	14	22.5	55	UAC4000

L 型减压阀托架



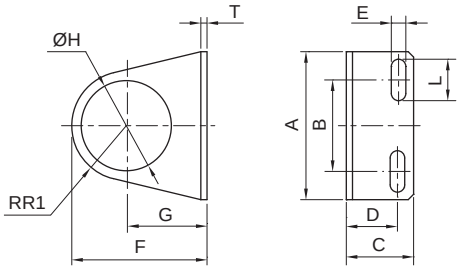

型号	A	B	C	D	E	F	G	H	R1	L	T	适用的型号
UAR10L	35	22	17	12.5	5	40	26	20.5	12.3	6.5	1.5	UAR1000
UAR20L	55	34	23	18	5.4	52	32.5	32.5	20	15.4	1.8	UAR/UAW2000
UAR30L	53	29	22.2	15	6.5	63.5	38.5	42.5	25	16	1.8	UAR/UAW3000
UAR40L	70	53	27	17	8.5	80	49.2	52.5	30	10.5	1.8	UAR/UAW4000 UAR/UAW4000-06

L 型过滤器托架



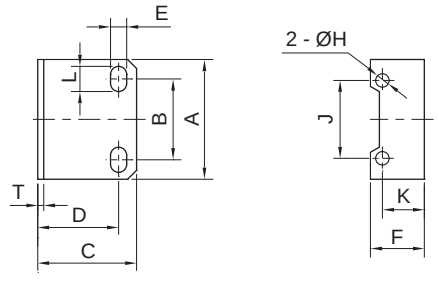

型号	A	B	C	D	E	F	H	J	K	L	T	适用的型号
UAF20L	40	27	32	25	5.4	18.5	4.5	26	14	8.4	1.8	UAF/UAL2000
UAF30L	53	40	39.5	32	6.5	24.5	4.5	35	18.5	8	1.8	UAF/UAL3000
UAF40L	70	54	49	40.8	8.5	28.5	5.5	47	17.5	10.5	1.8	UAF/UAL4000

U配件
U附件 系列

滤芯



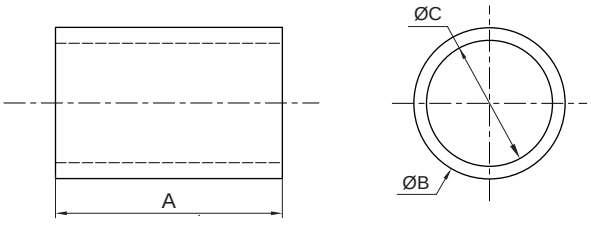

材质	型号	A	B	C	适用的型号
纤维滤芯过滤精度(5 μm)	UFE20	29	20	14	UAC2000,UAC2010,UAW2000,UAF2000
	UFE30	33	26.5	20.5	UAC3000,UAC3010,UAW3000,UAF3000
	UFE40	60	32.5	25.5	UAC4000,UAC4010,UAW4000,UAF4000
	UFE50	67	41.5	33.8	UAC5000,UAC5010,UAW5000,UAF5000

材质	型号	A	B	C	适用的型号
铜滤芯过滤精度(25μm)①	UFE21	29	16.5	14.5	UAC2000,UAC2010,UAW2000,UAF2000
	UFE31	32	22.5	20.5	UAC3000,UAC3010,UAW3000,UAF3000
	UFE41	60	28.5	26.5	UAC4000,UAC4010,UAW4000,UAF4000
	UFE51	67	37	34.5	UAC5000,UAC5010,UAW5000,UAF5000

注：① 铜滤芯为订制品，如有需求请与我司联系。

MEMO

方向控制元件
前言

使用注意事项

警告

1. 使用的流体为压缩空气，具有膨胀性，不稳定压力的流体会损坏元件，造成元件误动作而发生事故。
2. 选用阀的形式时，应充分了解各型号阀的控制特性及动作特性。
3. 使用的流体及环境应严格参照规格表中规格值使用。
4. 在 ≤5℃ 低温环境中使用时，应采取防冻保护措施，避免阀动作不良造成损害。
5. 阀回路前应设置除水除尘装置，避免气路中水分及杂质进入阀体内而影响性能。
6. 维修保养前，必须确认管路内无残留压力，避免拆装保养过程中造成人员受伤及产品损坏。

注意

1. 阀应靠近执行元件安装，避免管路过长影响执行元件的响应速度。
2. 振动环境中使用时，阀的安装方向应使阀杆滑动方向与振动方向成直角，减少振动对阀杆动作的影响。

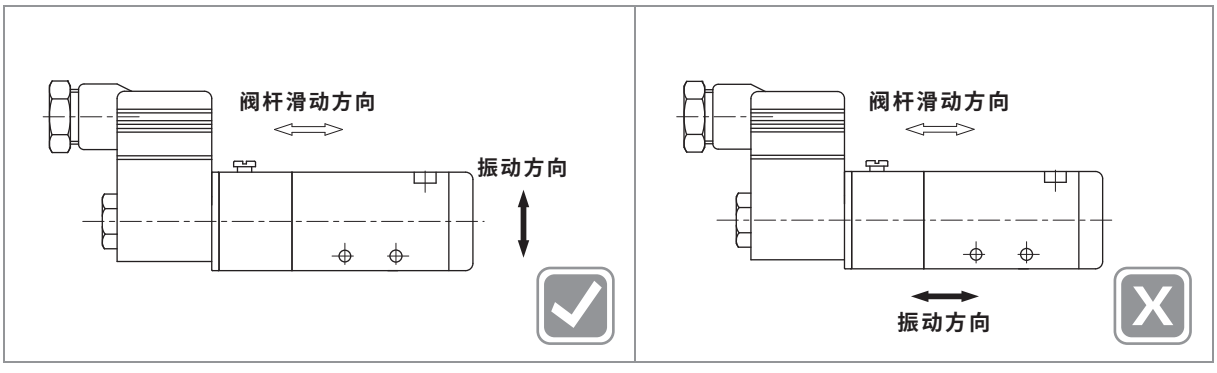

3. 电磁阀的安装应避免冷凝水、油流入线圈，选取线圈朝上的安装方式。

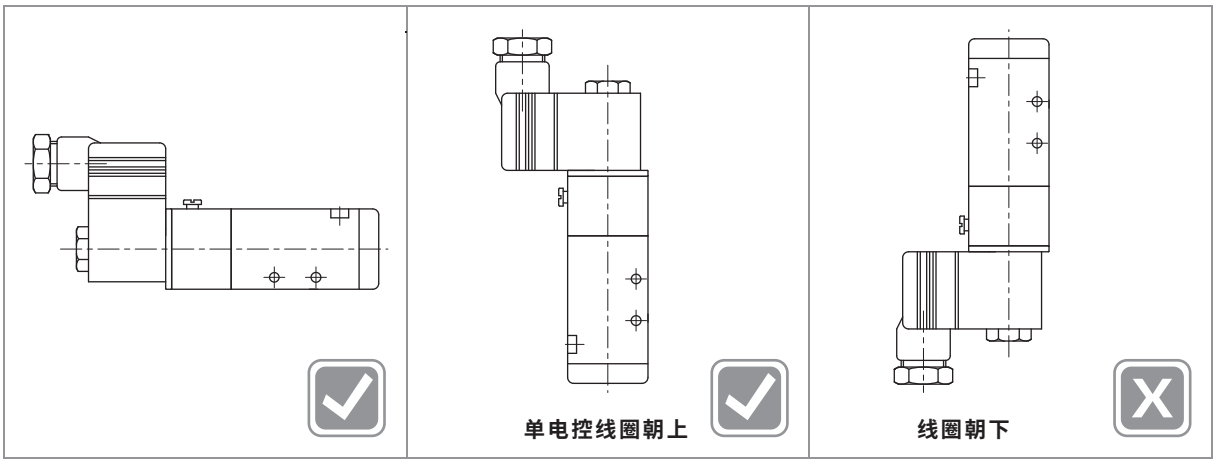

4. 使用 3 位置中间停止功能时，即中位压力阀或中位关闭阀进行压力保持用途时，须注意管路气压泄漏及气源供应压力变化而造成阀保持位置变化的影响。
5. 使用联座进行集中供气、排气时，排气不畅容易造成背压现象，引起执行元件错误动作。
6. 考虑系统检查需要，在阀与执行元件之间应设置残压释放机构，避免管路中残压的危害。
7. 双电控阀或双气控阀在瞬间接通使用时，应保证动作时间 ≥0.1s，确保阀换向到位。

阀的选型方法

选定步骤：

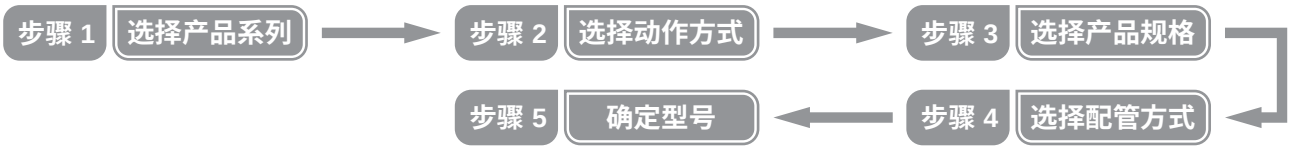

步骤 1 选择产品系列

根据使用控制要求，选择阀的产品系列：电控阀、气控阀、人控阀或机控阀。

步骤 2 选择动作方式

根据工作控制要求，选择阀的动作方式：

2 位 2 通（常开、常闭）、2 位 3 通、2 位 5 通、3 位 5 通（中位压力、中位关闭、中位开放）。

步骤 3 选择产品规格

根据使用条件计算使用流量的需求，选择适合的阀的规格。

步骤 4 选择配管方式

根据阀的安装要求选择配管大小或联座型配管方式。

步骤 5 确定型号

选定以上参数后，确定控制电压规格及出线型式，完成阀的型号选择。

总线阀岛
VED 系列

特点



1. 配线简单，结构简洁紧凑。
2. 高性能电磁阀，性价比高。
3. 电磁阀下插式设计，安装和更换快捷可靠。

标准规格

支持通讯协议/接口		EtherCAT,PROFINET,EtherNET/IP,40pin多针接口
通信距离		100m(站与站距离)
供电接口		M12 A编码 插针
电源保护		短路保护/反接保护
可连接电磁阀数量		4/8/12/16/20/24
电磁阀连接方式		下插式
使用压力范围	MPa	0.15~0.7
线圈使用电压	V	DC 24±10%
最大动作频率	Hz	5
工作温度	°C	-10~60(不到结冰状态)
防护等级		IP50
隔离电压	V	AC500

订购码

VED① — EC — 1 — M4 — 4S②

系列

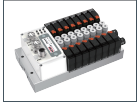

通讯模块

EC	EtherCAT
PN	PROFINET
EI	EtherNET/IP
DS40	40pin多针

电磁阀系列

1
2
3

联座位数

M4	4位
⋮	⋮
M24	24位

阀位数量及阀功能

S	二位五通单电控
D	二位五通双电控
C	三位五通中位关闭
E	三位五通中位开放
B	盲板

— B — 08 — U — Q04 — Z

P口进气位置

B	双侧进气
L	左侧进气
R	右侧进气

P口接管口径(进气口)

06	Ø6
08	Ø8
10	Ø10
12	Ø12

A/B口出气位置

U	朝上出气

A/B口接管口径(出气口)

Q04	Ø4
Q06	Ø6
Q08	Ø8
Q10	Ø10

安装方式

Z	直接安装
D	DIN导轨安装

注：①通讯模块端被定义为阀岛左侧。

②字母代表阀的功能，数字代表该阀的数量；不同阀片混装时，默认从左到右的安装次序按S、D、C、E、B，例如6位是三位五通中位关闭型电磁阀，10位是二位五通双电控电磁阀，可以表示为10D6C。

订货举例

订购通讯模块为PROFINET；2系列电磁阀，联座位数为12位，6位是二位五通单电控电磁阀，6位是三位五通中位开放型电磁阀；P口进气位置位右侧进气，接管口径为的Ø8，A/B口出气位置为朝上出气，接管口径为Ø6，安装方式为直接安装的总线阀岛。

正确订购码：VED-PN-2M12-6S6E-R08UQ06-Z

订购码

• 附件连接线缆

DPW – SD – 1

线缆	图
DPW	
DEP	
DEP	
DEP	
DEP	

名称	
SS	M12直型单端预铸 A编码5芯电源线
SD	M12直型双端预铸 A编码5芯信号线
BD	M12弯型双端预铸 A编码5芯信号线
GR	M12直型单端预铸 D编码公转RJ45以太网
GG	M12直型双端预铸 D编码以太网

长度(m)
1
2
3
4
5

• 接头

VED – C – G18① – 08

接头	图
	

接头类型	
C	直接头
L	L型接头

螺纹类型及尺寸	
M5	M5
G18	G1/8
G14	G1/4

接口尺寸	
04	4mm
06	6mm
08	8mm
10	10mm
12	12mm

注：①M5螺牙只适配Ø4，Ø6接口;G1/8螺牙只适配Ø4，Ø6，Ø8接口;G1/4螺牙只适配Ø8，Ø10，Ø12接口。

• 消音器

VES – G – 18

消音器	图
	

螺纹类型	
G	G牙

螺纹尺寸	
18	1/8
14	1/4
38	3/8

• 堵头

VEP – G – 18

堵头	图
	

螺纹类型	
G	G牙

螺纹尺寸	
18	1/8
14	1/4
38	3/8

• 安装配件

VED – DIN01

安装配件	图
	

安装配件类型	
DIN01	DIN导轨安装

总线阀岛
VED 系列

电磁阀选型配置表

型号	电磁阀系列	先导类型	功能
HVD-1N-S	1	内先导	二位五通单电控
HVD-2N-S	2		
HVD-3N-S	3		
HVD-1N-D	1		二位五通双电控
HVD-2N-D	2		
HVD-3N-D	3		
HVD-1N-C	1		三位五通中位关闭
HVD-2N-C	2		
HVD-3N-C	3		
HVD-1N-E	1		三位五通中位开放
HVD-2N-E	2		
HVD-3N-E	3		
HVD-1-B	1	—	盲板
HVD-2-B	2		
HVD-3-B	3		

外形尺寸 〔mm〕

- **VED-□-1 (右侧供气)**

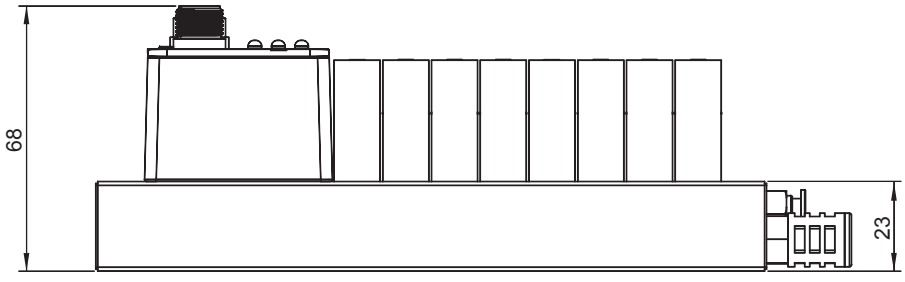

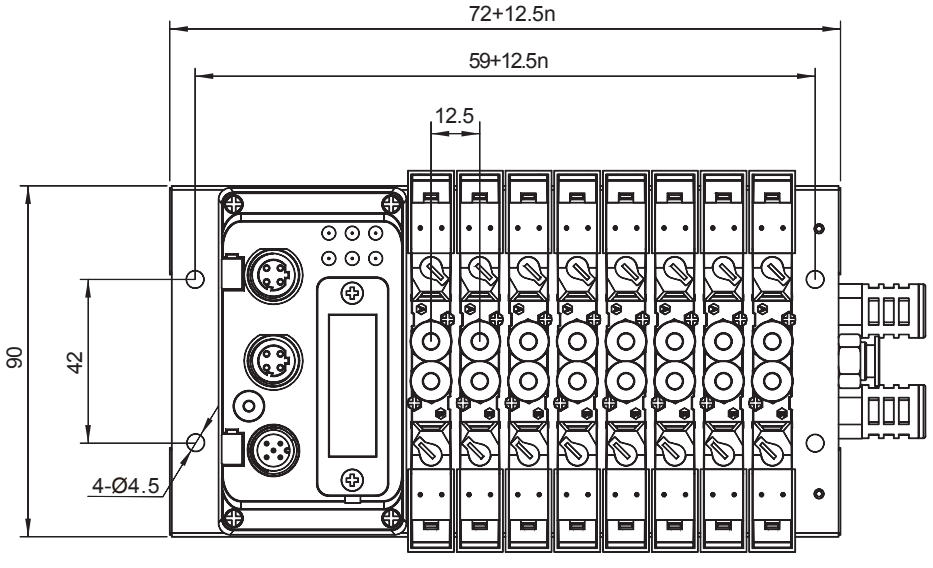

注：n表示电磁阀数量。

外形尺寸 〔mm〕

● **VED-□-2 (右侧供气)**

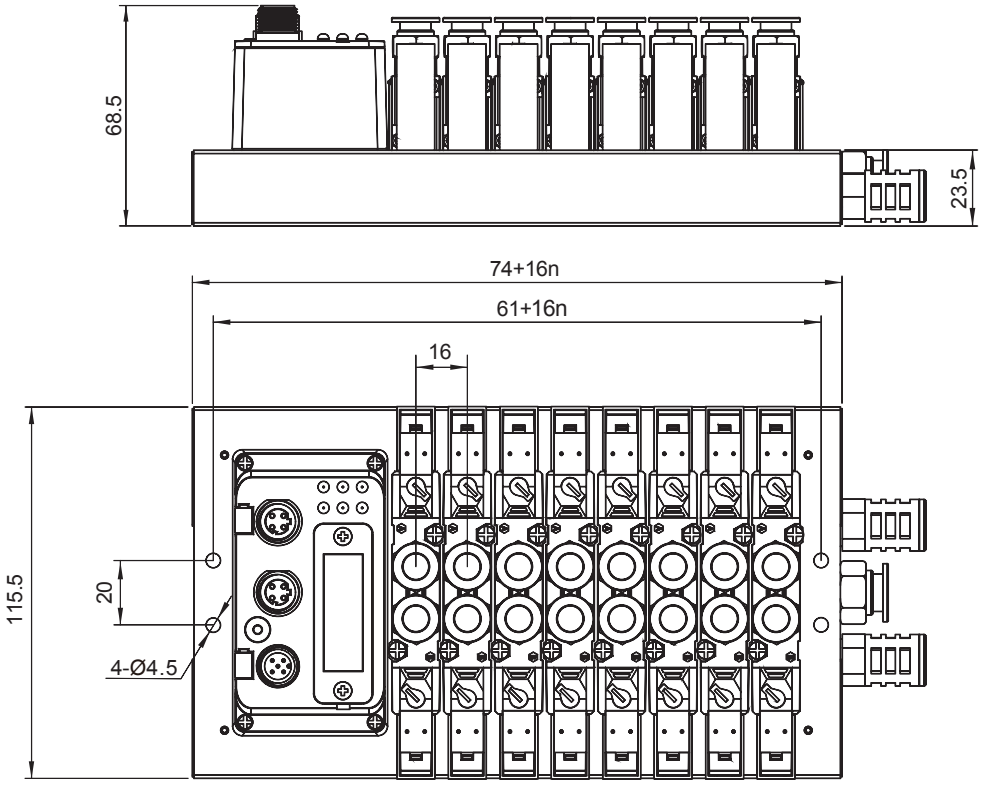

注：n表示电磁阀数量。

● **VED-□-3 (右侧供气)**

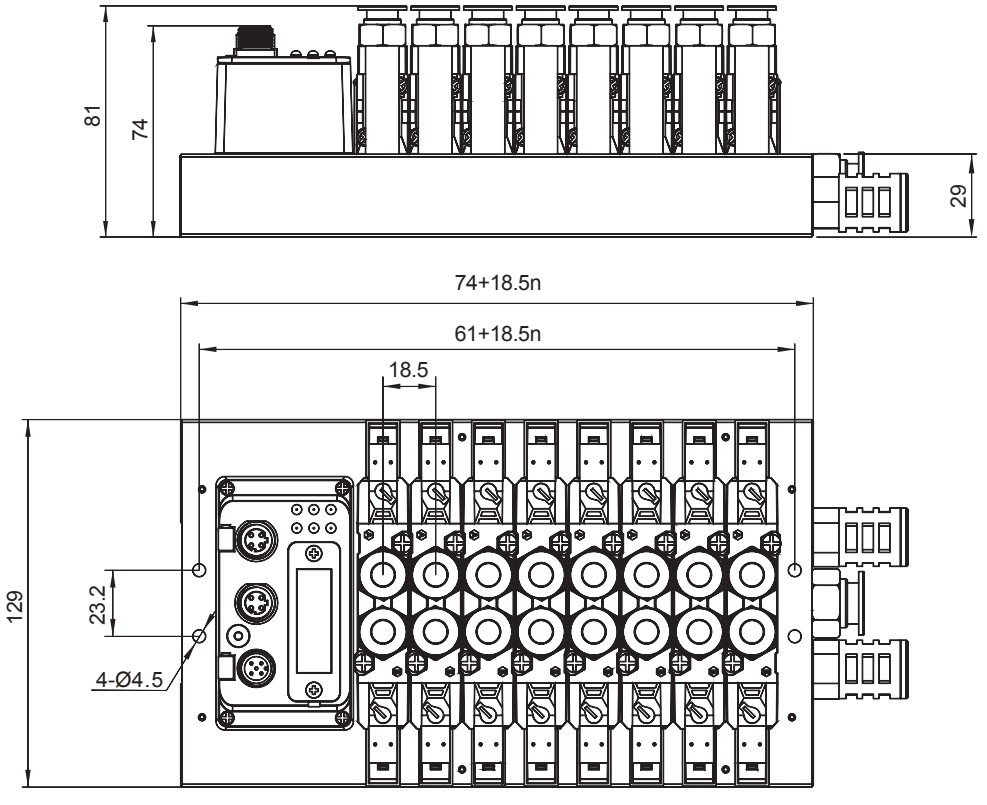

注：n表示电磁阀数量。

总线阀岛
VET 系列

特点

1. 功能集成，配线简单，安装便利。
2. 灵活拓展，满足多种使用需求。
3. 防护等级高，耐温性好。

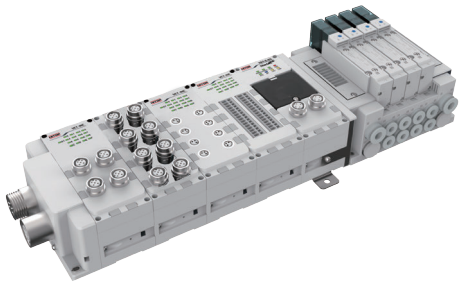

标准规格

支持通讯协议		EtherCAT,PROFINET,EtherNET/IP,CC-Link,CC-Link IE Field
通信距离		CC-Link1500m(max),其他100m(站与站距离)
供电接口		M12 A编码 插针
电源保护		短路保护/反接保护
可连接电磁阀数量		最大32点电磁线圈且不超过24片
气连接方式		5口贴板式
电连接方式		4Pin
使用压力范围	MPa	0.15~0.7
线圈使用电压	V	DC 24±10%
最大动作频率	Hz	5
工作温度	℃	-10~60(不到结冰状态)
防护等级		最高IP67
隔离电压	V	AC500

订购码

● 紧凑型

VET① — C EC — A 2 M5 — 5S②

系列	总线阀岛类型		通讯模块		电源接口		电磁阀系列	联座位数		阀位数量及阀功能	
	C	紧凑型	EC	EtherCAT	A	M12	2	M1	1位	S	二位五通单电控
			PN	PROFINET				·	·	D	二位五通双电控
			EI	EtherNET/IP				·	·	C	三位五通中位关闭
			CL	CC-Link				·	·	E	三位五通中位开放
			CI	CC-Link IE Field				M24	24位	P	三位五通中位压力
										NC	双二位三通NC
										NO	双二位三通NO
										NOC	双二位三通NC/NO
										B	盲板(默认双电控底板)

— B 08 S Q04 — Z

P口进气位置		P口接管口径(进气口)		A/B口出气位置		A/B口接管口径(出气口)		安装方式	
B	双侧进气	08	Ø8	B	侧出气	Q04	Ø4	Z	直接安装
L	左侧进气	10	Ø10			Q06	Ø6	D	DIN导轨安装
R	右侧进气	12	Ø12			Q08	Ø8		

订购码

● 可拓展型

VET① — E — EC — A — 2 — M5 — 5S②

系列	总线阀岛类型		通讯模块		电源接口		电磁阀系列	联座位数		阀位数量及阀功能	
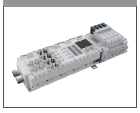	E	可拓展型	EC	EtherCAT	A	M12	2	M1	1位	S	二位五通单电控
			PN	PROFINET	B	7/8		⋮	⋮	D	二位五通双电控
			EI	EtherNET/IP				⋮	⋮	C	三位五通中位关闭
			CL	CC-Link				M24	24位	E	三位五通中位开放
			CI	CC-Link IE Field						P	三位五通中位压力
										NC	双二位三通NC
										NO	双二位三通NO
										NOC	双二位三通NC/NO
										B	盲板(默认双电控底板)

— B — 08 — S — Q04

P口进气位置		P口接管口径(进气口)		A/B口出气位置		A/B口接管口径(出气口)	
B	双侧进气	08	Ø8	S	侧出气	Q04	Ø4
L	左侧进气	10	Ø10			Q06	Ø6
R	右侧进气	12	Ø12			Q08	Ø8

— Z — 2B1F③

安装方式		I/O模块	
Z	直接安装	A	16DI NPN M12接口输入模块
D	DIN导轨安装	B	16DI PNP M12接口输入模块
		C	16DI NPN 欧式端子输入模块
		D	16DI PNP 欧式端子输入模块
		E	16DO NPN M12接口输出模块
		F	16DO PNP M12接口输出模块
		G	16DO NPN 欧式端子输出模块
		H	16DO PNP 欧式端子输出模块

注：①电磁阀端被定义为阀岛右侧，紧凑型阀岛从左往右按照通讯模块、电磁阀的次序排布，可拓展型阀岛从左往右按照电源模块、I/O模块、通讯模块、电磁阀的次序排布。
②字母代表阀的功能，数字代表该阀的数量；不同阀片混装时，默认从左到右的安装次序按S、D、C、E、P、NC、NO、NOC、B，例如5位是三位五通中位关闭型电磁阀，10位是二位五通双电控电磁阀，可以表示为10D5C。
③字母代表模块的功能，数字代表该模块的数量；I/O模块可根据实际需求选配/增加/减少，最多可连接9位I/O模块，排布方向从左往右。

订货举例

订购总线阀岛类型为紧凑型；通讯模块为EtherCAT；电源接口为M12；2系电磁阀，联座位数为15位，10位是二位五通单电控电磁阀，5位是三位五通中位压力型电磁阀；P口进气位置为左侧进气，接管口径为Ø10，A/B口出气位置为侧出气，接管口径为Ø6；安装方式为DIN导轨安装的总线阀岛。

正确订购码：VET-CEC-A2M15-10S5P-L10SQ06-D

● 附件连接线缆

TPW — SD — 1

线缆		名称		长度(m)
TPW		SS	M12直型单端预铸A编码5芯电源线	1
TPW		AS	7/8辅助电源单端预铸5芯孔电缆	2
TPW		AD	7/8辅助电源双端预铸5芯电缆	3
TEP		SD	M12直型双端预铸A编码5芯信号线	4
TEP		BD	M12弯型双端预铸A编码5芯信号线	5
TEP		GR	M12直型单端预铸D编码公转RJ45以太网	
TEP		GG	M12直型双端预铸D编码以太网	

● 电磁阀底座

VET — S — 200 — Q04

底座①		底座规格		电磁阀系列		接管口径	
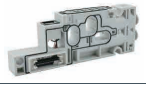		S	单电控	200	2系列	Q04	适用Ø4气管
		D	双电控			Q06	适用Ø6气管
						Q08	适用Ø8气管

注：①电磁阀底座附带3根连接拉杆和各位置密封圈。

● 接头

VET — Q04 — 14

接头	接管口径		主体尺寸①
	Q04	Ø4	14
	Q06	Ø6	17
	Q08	Ø8	
	Q10	Ø10	
	Q12	Ø12	
	PLU	堵头	

注：①主体尺寸14适用2系列电磁阀阀岛出气口，主体尺寸17适用2系列电磁阀阀岛进气口。

● 安装配件

VET — DIN01

安装配件①	安装配件类型	
	DIN01	DIN导轨安装
	INS01	直接安装

注：①安装配件均附2颗安装螺钉。

总线阀岛
VET 系列

电磁阀选型配置表

型号	电磁阀系列	先导类型	功能
HVT-2N-S	2	内先导	二位五通单电控
HVT-2N-D			二位五通双电控
HVT-2N-C			三位五通中位关闭
HVT-2N-E			三位五通中位开放
HVT-2N-P			三位五通中位压力
HVT-2N-NC			双二位三通NC
HVT-2N-NO			双二位三通NO
HVT-2N-NOC			双二位三通NC/NO
HVT-2-B		—	盲板

部件说明

- **紧凑型(VET-C)**

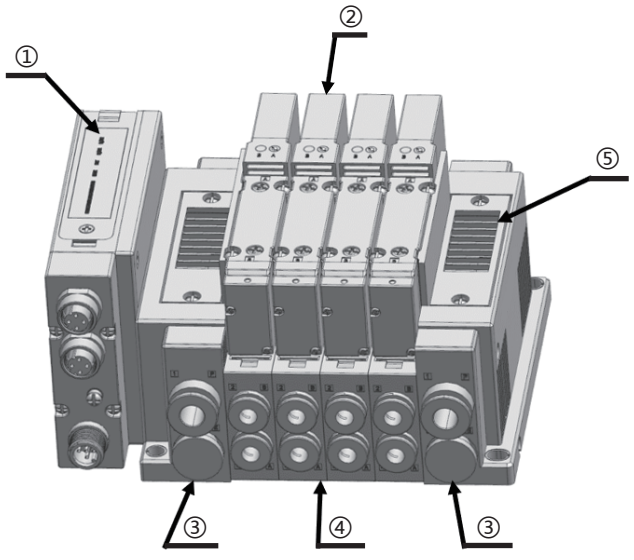

序号	名称	说明
①	适配器	通信模块，进行数据交互
②	电磁阀	气动控制元件，控制气缸动作
③	左右端板	电磁阀集中供气板
④	底座	电磁阀控制及出气
⑤	消音器	电磁阀排气消音器

部件说明

- 可拓展型(VET-E)

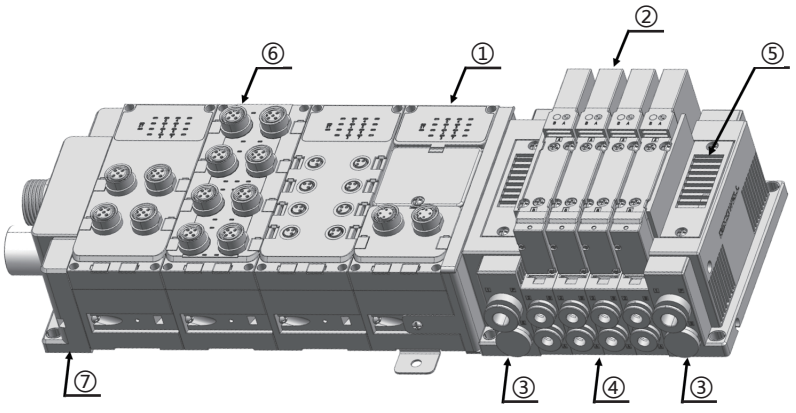

序号	名称	说明
①	适配器	通信模块，进行数据交互
②	电磁阀	气动控制元件，控制气缸动作
③	左右端板	电磁阀集中供气板
④	底座	电磁阀控制及出气
⑤	消音器	电磁阀集中排气
⑥	IO模块	信号采集或信号输出
⑦	电源端板	阀岛整体供电

产品介绍

- A. 紧凑型(VET-C)

1. 适配器介绍

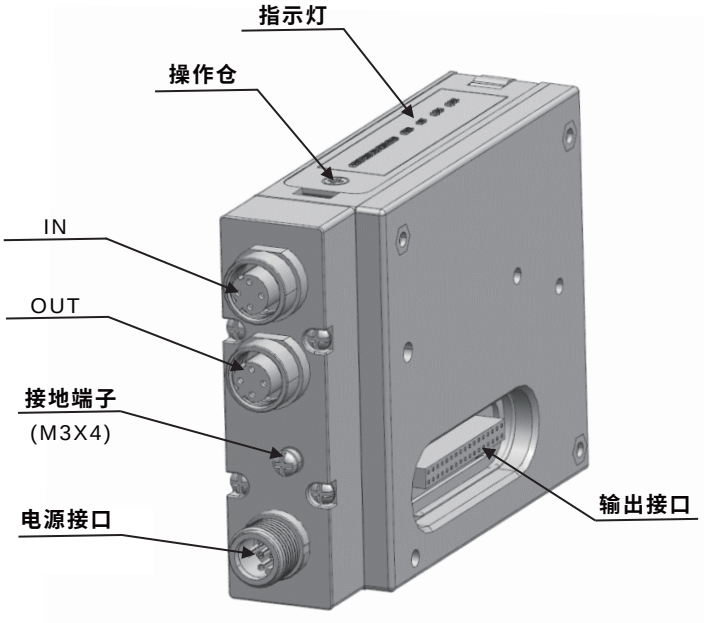

总线阀岛
VET 系列

产品介绍

• 1.1 指示灯介绍

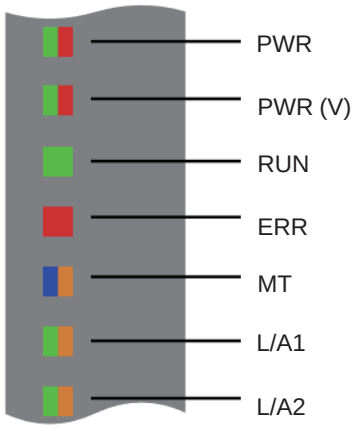

序号	名称	描述	EtherCAT		PROFINET	
			状态	功能定义	状态	功能定义
1	PWR(U)	适配器电源指示灯	常亮(绿色)	适配器电源供电正常	常亮(绿色)	适配器电源供电正常
			常亮(红色)	适配器电源供电异常(<18V或>30V)	常亮(红色)	适配器电源供电异常(<18V或>30V)
			灭	适配器未供电	灭	适配器未供电
	PWR(V)	电磁阀电源指示灯	常亮(绿色)	电磁阀电源供电正常	常亮(绿色)	电磁阀电源供电正常
			常亮(红色)	电磁阀电源供电异常(<20.4V或>27.6V)	常亮(红色)	电磁阀电源供电异常(<20.4V或>27.6V)
			灭	电磁阀未供电	灭	电磁阀未供电
	RUN	运行指示灯	灭	设备处于INIT状态	常亮(绿色)	通信正常，数据传输正常
			闪烁(绿色)	设备处于PREOPERATIONAL状态		
			单次闪烁(绿色)	设备处于SAFEOPERAIONAL状态	灭	通信停止，数据传输停止
			常亮(绿色)	设备处于OPERATIONAL状态		
	ERR	系统故障指示灯	常亮(红色)	应用控制器故障	常亮(红色)	没有连接到现场总线
			闪烁两次(红色)	过程数据看门狗超时或EtherCAT看门狗超时		
			闪烁一次(红色)	本地错误	闪烁(红色)	网络连接，PN通讯异常
			闪烁(红色)	配置错误		
			灭	无错误	灭	正常运行
	MT	维护指示灯	常亮(蓝色)	恢复出厂设置	常亮(蓝色)	恢复出厂设置
			闪烁(蓝色)	固件升级中	闪烁(蓝色)	固件升级中
			常亮(黄色)	电磁阀短路或开路报警	常亮(黄色)	电磁阀短路或开路报警
			闪烁(黄色)	电磁阀动作次数超过设定值	闪烁(黄色)	电磁阀动作次数超过设定值
			灭	系统正常	灭	系统正常
	LINK/ACT1	网口指示灯	常亮(绿色)	发送数据中	常亮(绿色)	发送数据中
			闪烁(绿色)	数据交互中	闪烁(橙色)	数据交互中
			灭	通信线缆未连接	灭	通信线缆未连接
	LINK/ACT2	网口指示灯	常亮(绿色)	发送数据中	常亮(绿色)	发送数据中
			闪烁(绿色)	数据交互中	闪烁(橙色)	数据交互中
			灭	通信线缆未连接	灭	通信线缆未连接

产品介绍

● 1.2 通信接口介绍

通信接口		
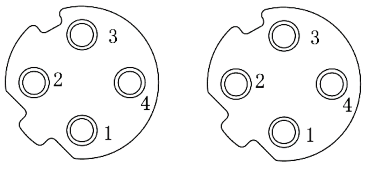	M12 4针 D编码	
	针脚	定义
	1	TD+
	2	RD+
	3	TD-
	4	RD-

● 1.3 电源接口介绍

电源接口			
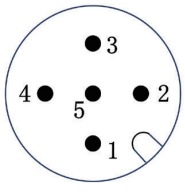	M12 5针 A编码		
	针脚	定义	线色
	1	电磁阀用24V	棕
	2	电磁阀用0V	白
	3	适配器用24V	蓝
	4	适配器用0V	黑
	5	FE	灰

● 1.4 操作仓介绍

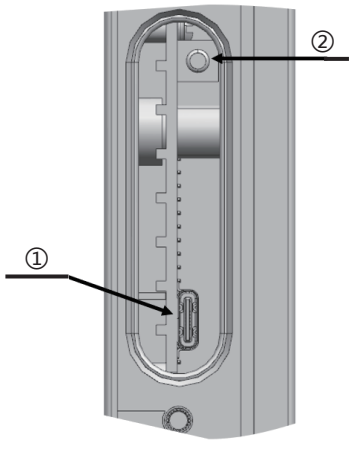

序号	名称	说明
①	Type-C接口	用于固件升级
②	Reset按键	长按5s复位产品

产品介绍

● B. 可拓展型(VET-E)

1. 适配器介绍

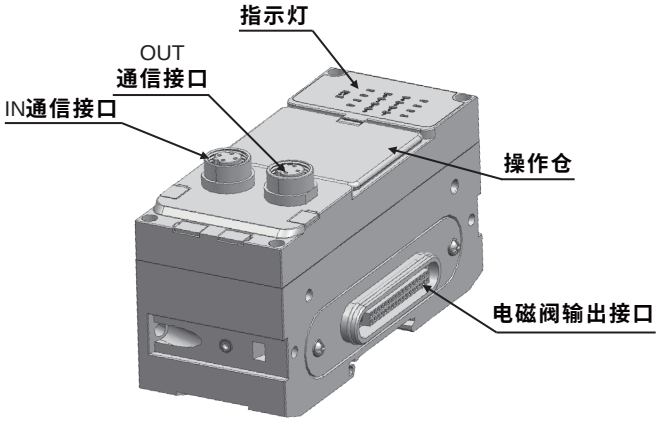

总线阀岛
VET 系列

产品介绍

• 1.1 指示灯介绍



序号	名称	描述	EtherCAT		PROFINET	
			状态	功能定义	状态	功能定义
1	PWR(U)	适配器电源指示灯	常亮(绿色)	适配器电源供电正常	常亮(绿色)	适配器电源供电正常
			灭	适配器未供电	灭	适配器未供电
	PWR(V)	电磁阀电源指示灯	常亮(绿色)	电磁阀电源供电正常	常亮(绿色)	电磁阀电源供电正常
			常亮(红色)	电磁阀电源供电异常(<20.4V或>27.6V)	常亮(红色)	电磁阀电源供电异常(<20.4V或>27.6V)
			灭	电磁阀未供电	电磁阀未供电	电磁阀未供电
	RUN	运行指示灯	灭	未供电或设备处于INIT状态	常亮(绿色)	通信正常，数据传输正常
			闪烁(绿色)	设备处于PREOPERATIONAL状态		
			单次闪烁(绿色)	设备处于SAFEOPERAIONAL状态	灭	通信停止，数据传输停止
			常亮(绿色)	设备处于OPERATIONAL状态		
	ERR	系统故障指示灯	常亮(红色)	应用控制器故障	常亮(红色)	没有连接到现场总线
			闪烁两次(红色)	过程数据看门狗超时或EtherCAT看门狗超时		
			闪烁一次(红色)	本地错误	闪烁(红色)	网络连接，PN通讯异常
			闪烁(红色)	配置错误		
			灭	无错误	闪烁(红色)	网络连接，PN通讯异常
	SYS	系统状态指示灯	1HZ频率闪烁(绿色)	通信正常	1HZ频率闪烁(绿色)	通信正常
			5HZ频率闪烁(绿色)	IO从站丢失	5HZ频率闪烁(绿色)	IO从站丢失
			一闪一灭(绿色)	IO模块站号分配失败	一闪一灭(绿色)	IO模块站号分配失败
			两闪一灭(绿色)	IO模块配置失败	两闪一灭(绿色)	IO模块配置失败
			灭	IO模块未运行	灭	IO模块未运行
	MT	维护指示灯	常亮(蓝色)	恢复出厂设置	常亮(蓝色)	恢复出厂设置
			闪烁(蓝色)	固件升级中	闪烁(蓝色)	固件升级中
			常亮(黄色)	电磁阀短路或开路报警	常亮(黄色)	电磁阀短路或开路报警
			闪烁(黄色)	电磁阀动作次数超过设定值	闪烁(黄色)	电磁阀动作次数超过设定值
			灭	系统正常	灭	系统正常
	LINK/ACT1	网口指示灯	常亮(绿色)	发送数据中	常亮(绿色)	发送数据中
			闪烁(绿色)	数据交互中	闪烁(橙色)	数据交互中
			灭	通信线缆未连接	灭	通信线缆未连接
	LINK/ACT2	网口指示灯	常亮(绿色)	发送数据中	常亮(绿色)	发送数据中
			闪烁(绿色)	数据交互中	闪烁(橙色)	数据交互中
			灭	通信线缆未连接	灭	通信线缆未连接

产品介绍

● 1.2 通信接口介绍

通信接口		
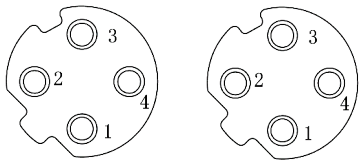	M12 4针 D编码	
	针脚	定义
	1	TD+
	2	RD+
	3	TD-
	4	RD-

● 1.3 电源接口介绍

M12电源

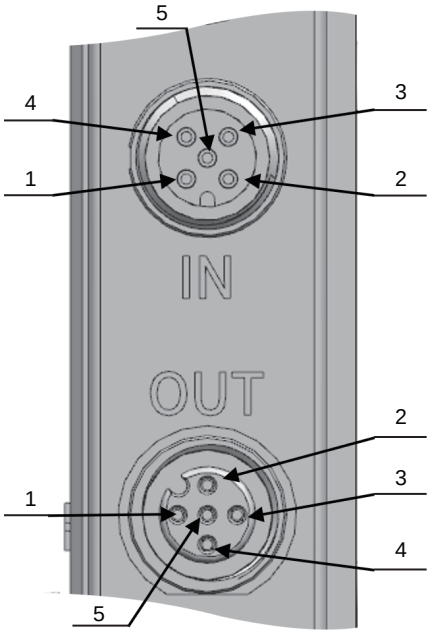

电源接口	引脚	定义	线色	备注
IN	1	输出模块及电磁阀用24V	棕	电源接口采用M12接口 A编码 插针
	2	输出模块及电磁阀用0V	白	
	3	模块供电及输入供电用24V	蓝	
	4	模块供电及输入供电用0V	黑	
	5	FE	灰	
OUT	1	输出模块及电磁阀用24V	棕	电源接口采用M12接口 A编码 插孔
	2	输出模块及电磁阀用0V	白	
	3	模块供电及输入供电用24V	蓝	
	4	模块供电及输入供电用0V	黑	
	5	FE	灰	

总线阀岛
VET 系列

产品介绍

• 1.3 电源接口介绍

7/8电源

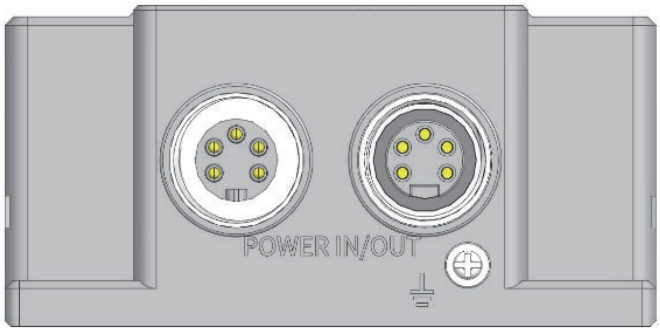

电源接口	针脚	定义	线色
IN 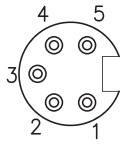	1	输出模块及电磁阀用0V	白
	2	模块供电及输入供电用0V	黑
	3	FE	灰
	4	模块供电及输入供电用24V	蓝
	5	输出模块及电磁阀用24V	棕
OUT 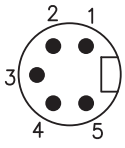	1	输出模块及电磁阀用0V	白
	2	模块供电及输入供电用0V	黑
	3	FE	灰
	4	模块供电及输入供电用24V	蓝
	5	输出模块及电磁阀用24V	棕

• 1.4 操作仓介绍

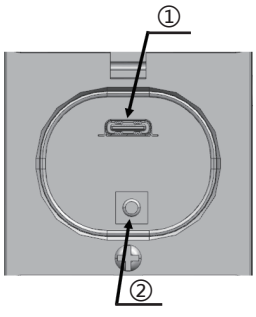

序号	名称	说明
①	Reset按键	长按5s复位产品
②	Type-C接口	用于固件升级

产品介绍

• 2. 供气端板介绍

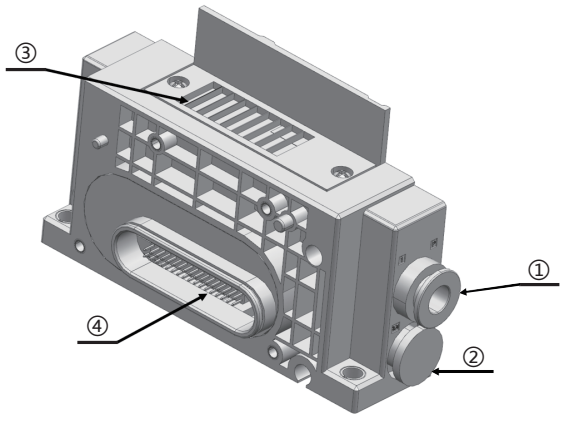

序号	名称	说明
①	集中供气接口	Ø8/Ø10/Ø12可选，左/右/双端供气可选
②	集中排气接口	出厂默认带堵头
③	消音器	内置消音器
④	插针	连接适配器插孔

• 3. 电磁阀底板介绍

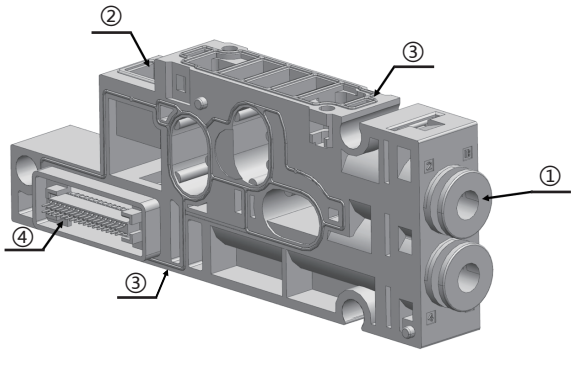

序号	名称	说明
①	AB出气口	Ø4/Ø6/Ø8可选
②	电磁阀电气连接口	
③	密封垫	材质：NBR
④	电路控制板连接	单/双电控可选

注：关于单双电控电路板说明：
在单双电控电磁阀混装的情况下，单电控电磁阀可以选择使用单电控底板或双电控底板，
具体区别如下：

电磁阀	双电控	单电控	双电控	单电控	单电控	双电控
	0.1	0.3	0.5	0.7	1.0	1.1
	0.2	0.4 未使用	0.6	X	X	1.2
底座	双	双	双	单	单	双

总线阀岛
VET 系列

产品介绍

- **4.I/O模块部分**

4.1 I/O模块指示灯介绍

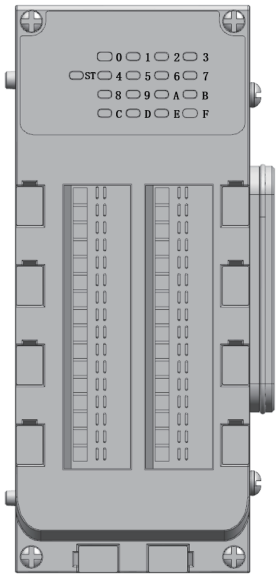

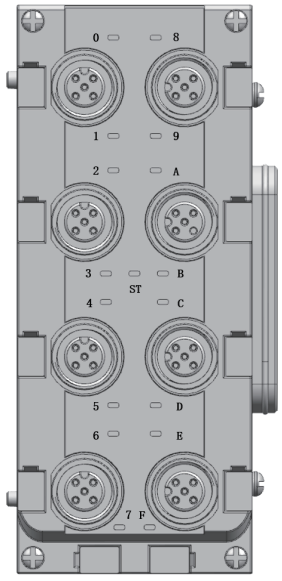

名称	描述	状态	功能定义
ST	状态指示灯	常亮(红色)	I/O模块断连
		常亮(绿色)	I/O模块正常
		灭	无供电或供电异常
0~F	通道指示灯	亮(绿色)	对应通道输入或输出

- **4.2 欧式端子接口定义**

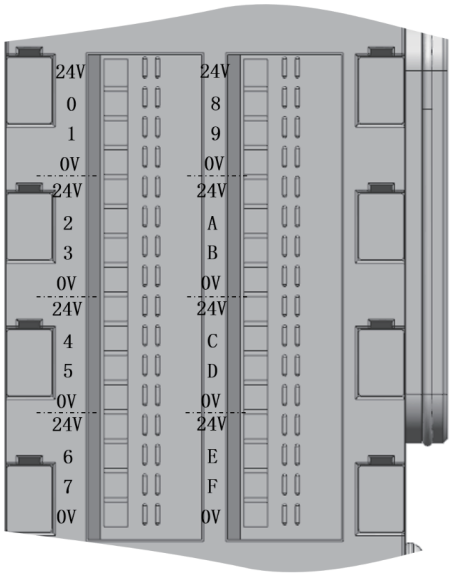

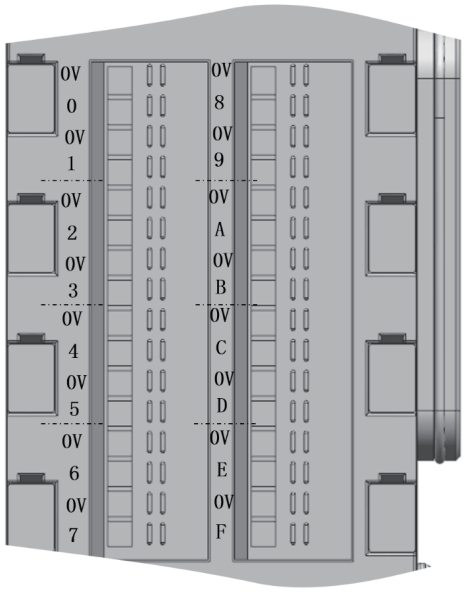

产品介绍

● **4.3 M12接口端子定义**

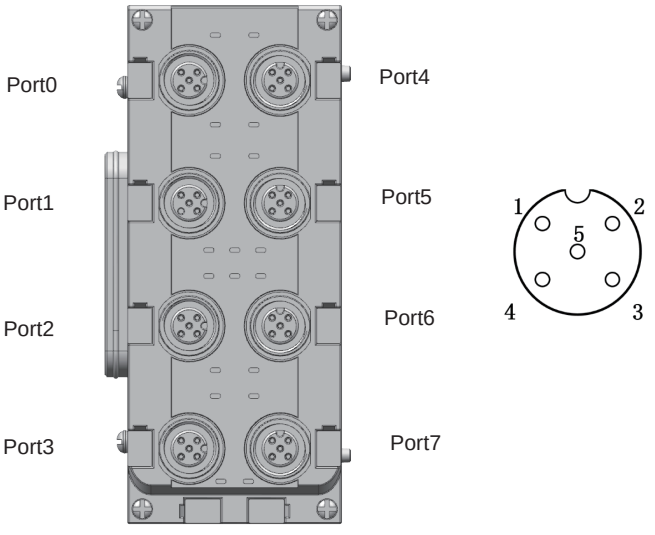

Pin	VET-A	VET-B	VET-E	VET-F	接口类型
1	DC24V	DC24V	DC24V	NC	M12**接口** A**编码** **插孔**
2	**输入端**2	**输入端**2	**输出端**2	**输出端**2	
3	GND	GND	GND	GND	
4	**输入端**1	**输入端**1	**输出端**1	**输出端**1	
5	PE	PE	PE	PE	

外形尺寸 （mm）

● **紧凑型(VET-C)**

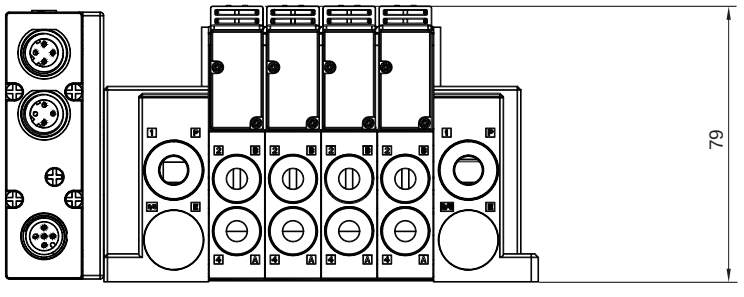

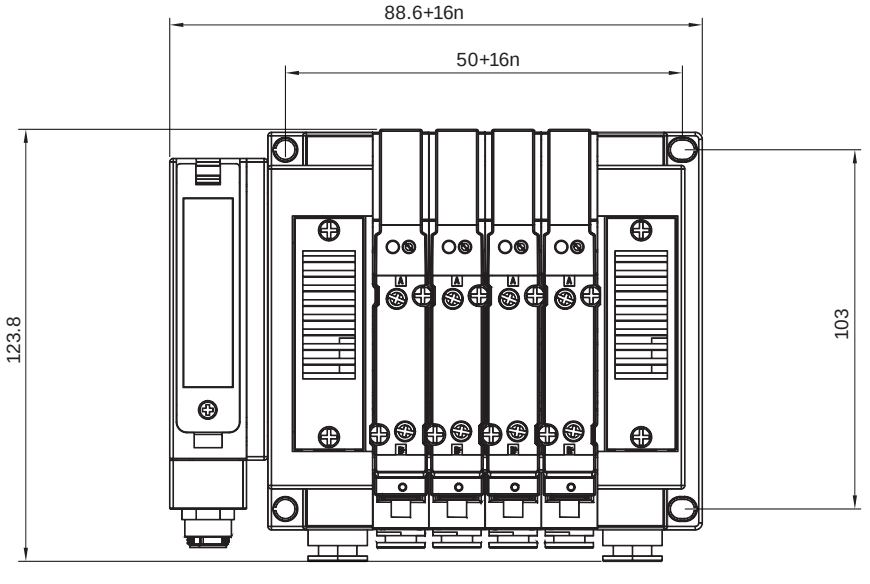

注：n**表示电磁阀数量。**

总线阀岛
VET 系列

外形尺寸 （mm）

- **可拓展型(VET-E)**
  M12 电源

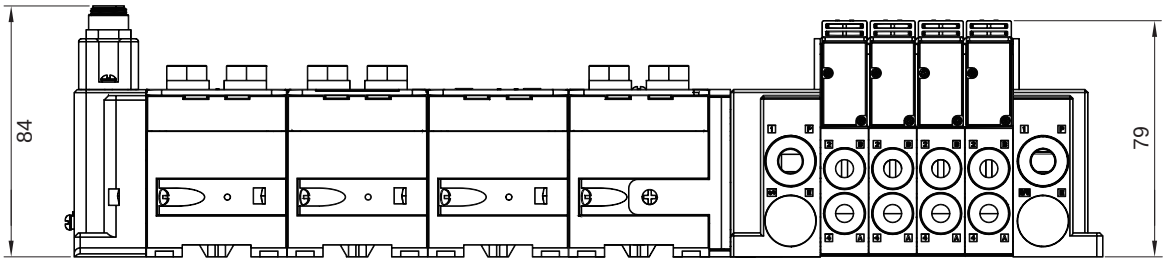

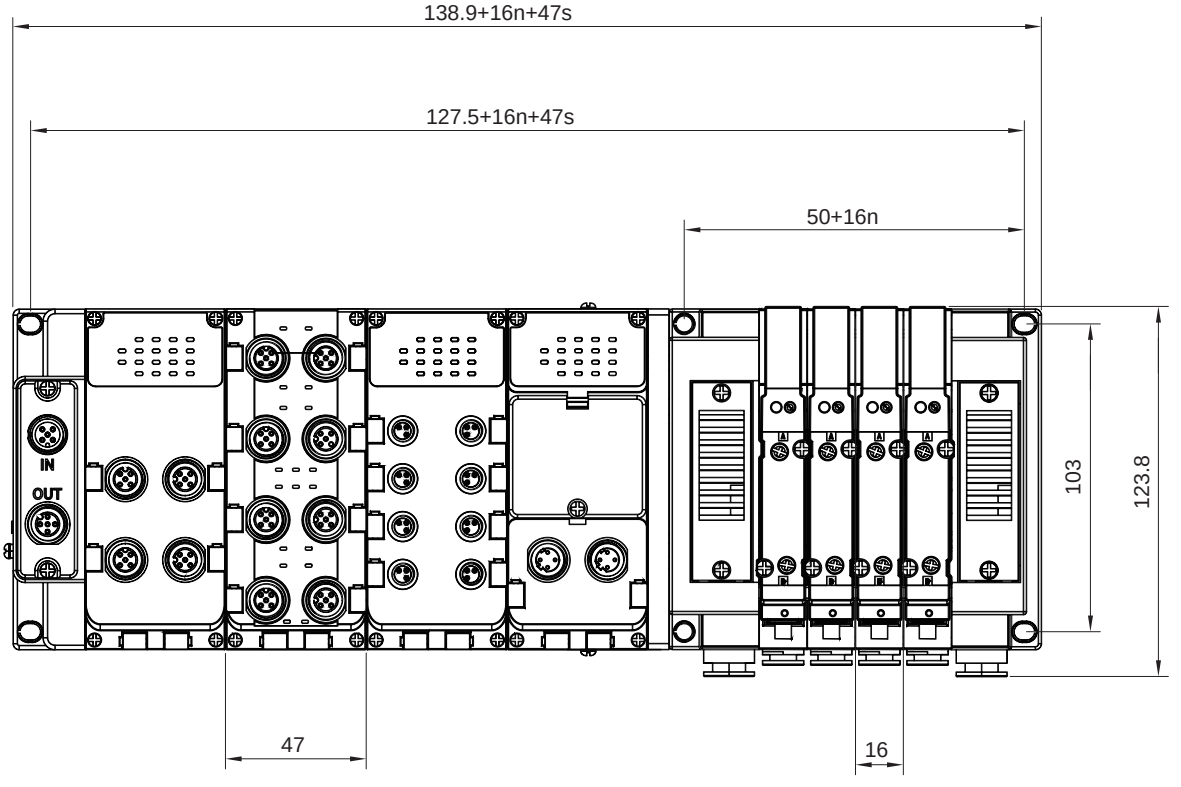

注：n表示电磁阀数量，s表示I/O模块数量。

外形尺寸 （mm）

7/8 电源

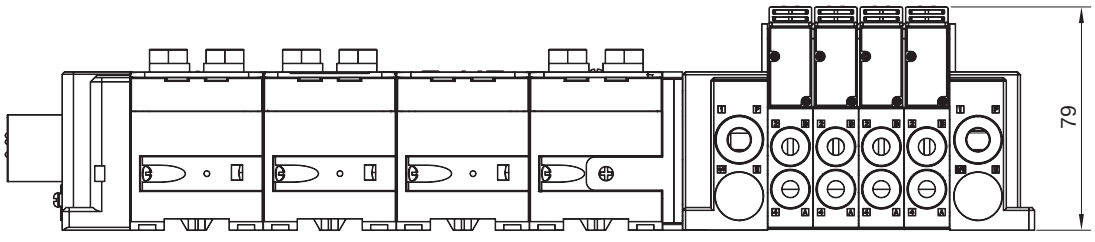

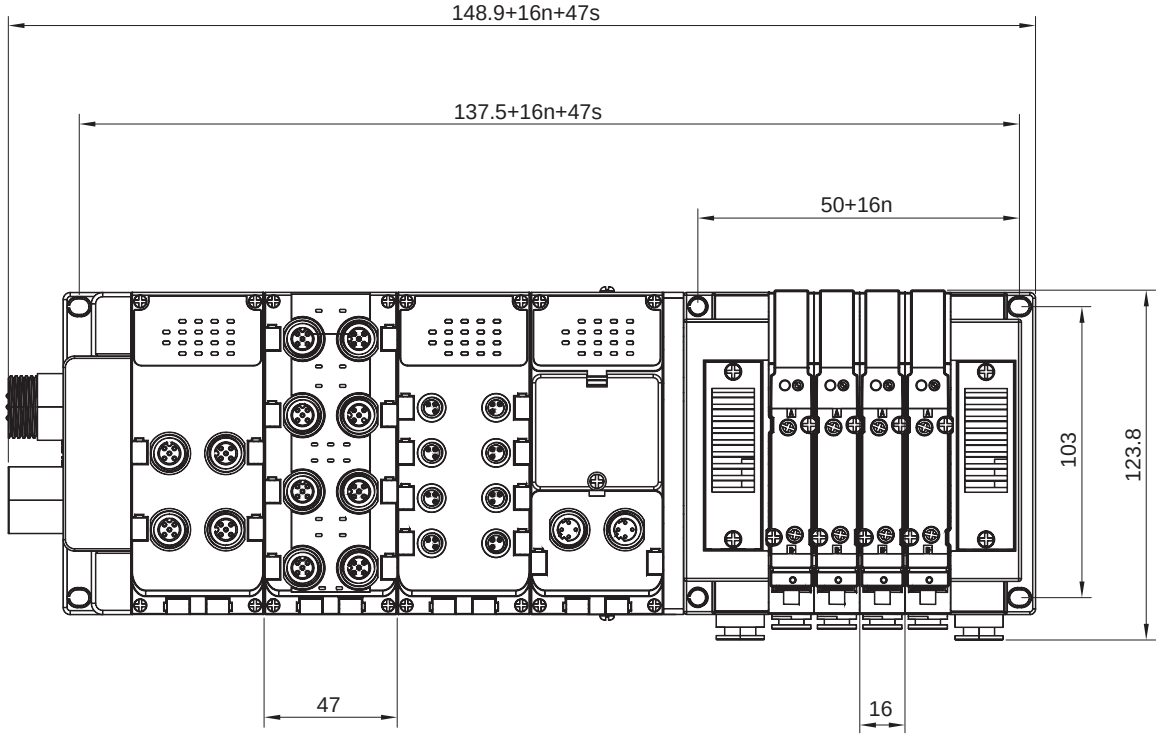

注：n表示电磁阀数量，s表示I/O模块数量。

5 通先导式电磁阀
HVBA 1000 - 3000 系列

符号

单电控

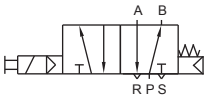

双电控

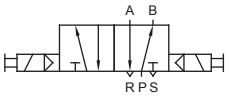

中位关闭

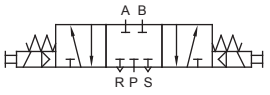

中位开放

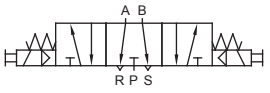

中位压力

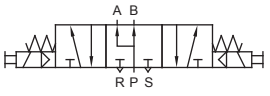

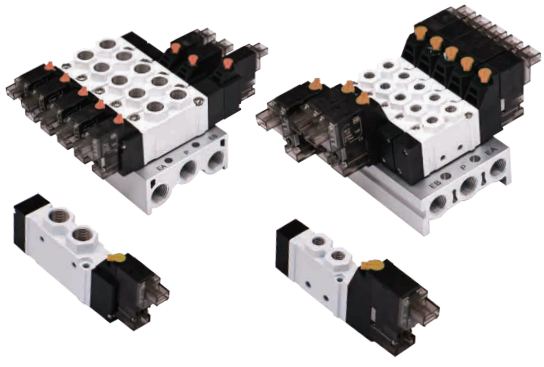

标准规格

• 标准规格

型号		HVBA1000	HVBA2000	HVBA3000
使用流体		压缩空气 (经≤25μm 的过滤器过滤)		
使用压力范围	MPa (kgf/cm²)	0.15 ~ 0.7 (1.5 ~ 7.1)		
环境及流体温度	℃	-10 ~ 60 (不到结冰状态)		
标准电压	V	12/24 (DC)		
容许电压变动范围		额定电压的 ±10%		
消耗功率	W	1.2 (DC)		
防护等级		防尘		
绝缘等级		B 级		
润滑给油		不需要		
最高使用频率	2 位 5 通	10 次/秒	5 次/秒	5 次/秒
	3 位 5 通	3 次/秒	3 次/秒	3 次/秒

• 标准规格 (续)

型号	切换方式	响应时间 (ms)	Cv 值 (P - A/B)	接管口径		
				P , A , B	R , S	联座口
HVBA 1000	2 位 5 通单电控	≤12	0.16	M5X0.8	M5X0.8	Rc 1/8
	2 位 5 通双电控	≤12	0.13			
	3 位 5 通双电控	≤15	中位关闭：0.13			
			中位开放：0.13			
			中位压力：0.15			
HVBA 2000	2 位 5 通单电控	≤19	0.49	G 1/8	G 1/8	Rc 1/4
	2 位 5 通双电控	≤19	0.49			
	3 位 5 通双电控	≤32	中位关闭：0.45			
			中位开放：0.41			
			中位压力：0.61			
HVBA 3000	2 位 5 通单电控	≤31	0.93	G 1/4	G 1/8	Rc 1/4
	2 位 5 通双电控	≤31	0.93			
	3 位 5 通双电控	≤50	中位关闭：0.70			
			中位开放：0.65			
			中位压力：0.97			

订购码

●单体型

HVBA	1	1	M5	0	D24	PS
系列	阀规格	动作方式①	接管口径① G	配管方式	标准电压	出线形式
	1 HVBA1000 2 HVBA2000 3 HVBA3000	1 单电控 2 双电控 3 中位关闭 4 中位开放 5 中位压力	M5 M5X0.8 1 1/8 2 1/4	0 无联座	D24 DC24V D12 DC12V	ES E型插头式带保护回路附指示灯 PS P型插头式带保护回路附指示灯 GS 出线式带保护回路附指示灯

–	L	06	S	Q04	Y	–	L
–	P口接管类型②	P口接管口径②	A/B口接管类型②	A/B口接管口径②	消音器选择	–	支架选择
	空白 无 S 直头 L 弯头	空白 无 06 Ø6 08 Ø8 10 Ø10	空白 无 S 直头 L 弯头	空白 无 Q04 Ø4 Q06 Ø6 Q08 Ø8 Q10 Ø10	空白 无 Y 安装消音器		空白 无 L 安装支架

注：① 详见选型配置表一。
② 详见选型配置表二。

订货举例

订购动作方式为双电控；接管口径为G1/8；配管方式为无联座；标准电压为DC24V；
出线形式为E型插头式带保护回路附指示灯；系列为HVBA2的5通先导式电磁阀；不装接头、消音器和支架。
正确订购码：HVBA2210D24ES

●多联型

HVBA	–	10	D24	PS	M5	–	5D①
系列	–	阀规格	标准电压	出线形式	联座位数	–	阀位数量及阀功能
		10 HVBA1000 20 HVBA2000 30 HVBA3000	D24 DC24V D12 DC12V	ES E型插头式带保护回路附指示灯 PS P型插头式带保护回路附指示灯 GS 出线式带保护回路附指示灯	M2 2 联座 · · · · · · M10 10 联座		S 单电控 D 双电控 C 中位关闭 E 中位开放 P 中位压力 B 盲板

–	L	06	S	Q04	U
–	P口接管类型②	P口接管口径②	A/B口接管类型②	A/B口接管口径②	消音器选择
	空白 无 S 直头 L 弯头	空白 无 06 Ø6 08 Ø8 10 Ø10	空白 无 S 直头 L 弯头	空白 无 Q04 Ø4 Q06 Ø6 Q08 Ø8 Q10 Ø10	空白 无 U 安装消音器

注：① 字母代表阀的功能，数字代表该阀的数量；
不同阀片混装时，默认从左到右的安装次序按S、D、C、E、P，
例如5位是3位5通中封型电磁阀，5位是2位5通单电控电磁阀，可以表示为5S5C；
详见符号和选型配置表一。
② 详见选型配置二。

订货举例

阀规格为30；标准电压为DC24V；出线形式为P型插头式带保护回路附指示灯；联座位数是10位，5位是2位5通双电控电磁阀，
5位是3位5通中位开放型电磁阀；P口接头为Ø8的直头；A/B口接头为Ø8的弯头；安装消音器。
正确订购码：HVBA-30D24PSM10-5D5E-S08LQ08U

5 通先导式电磁阀
HVBA1000 - 3000 系列

选型配置表

• 选型配置表一

型号	动作方式					接管口径 G		
	单电控	双电控	中位关闭	中位开放	中位压力	M5X0.8	1/8	1/4
HVBA 1000	●	●	●	●	●	●	—	—
HVBA 2000	●	●	●	●	●	—	●	—
HVBA 3000	●	●	●	●	●	—	—	●

• 选型配置表二

接管口径配置表				
型号	P口接管类型		A/B口接管类型	
	直头S	弯头L	直头S	弯头L
HVBA 1000	06	06	04、06	—
HVBA 2000	06	06	04、06	04、06
	08	08	04、06、08	04、06、08
HVBA 3000	08	08	08	08
	10	10	08、10	08、10

外形尺寸 (mm)

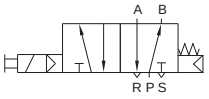

- **HVBA 1000 2 位 5 通单电控**
  E 型插头出线方式

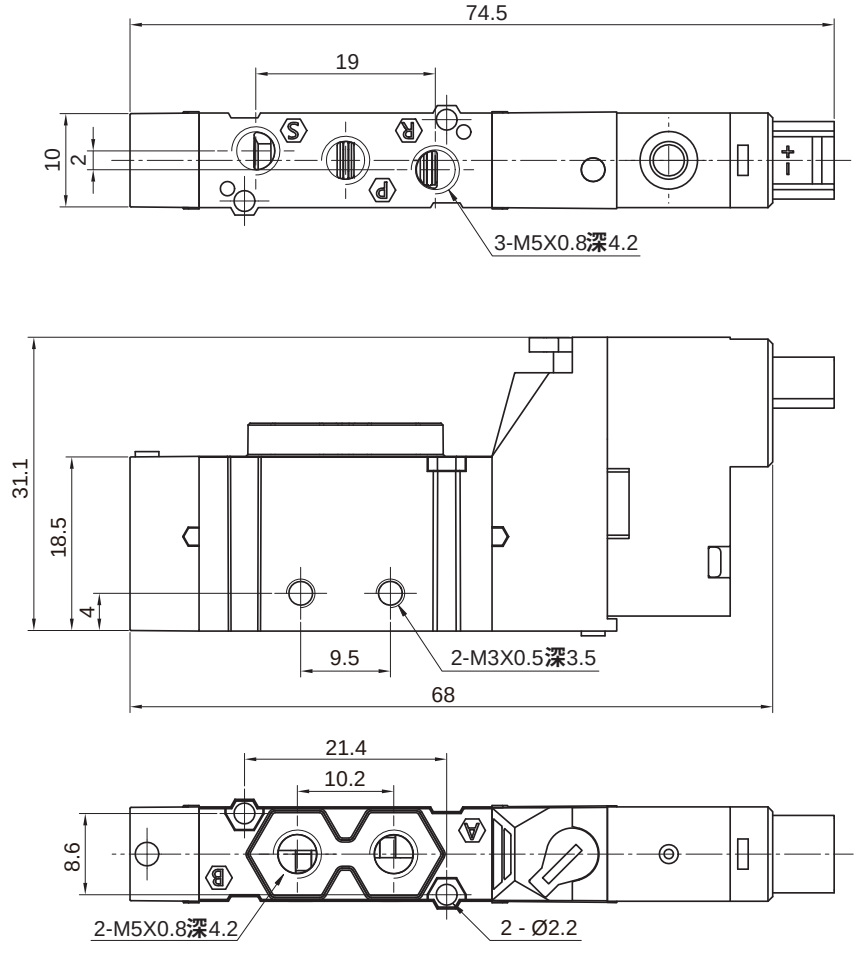

注：快速接头需选用KZW175-04-M5外六角直通接头。

P 型插头出线方式

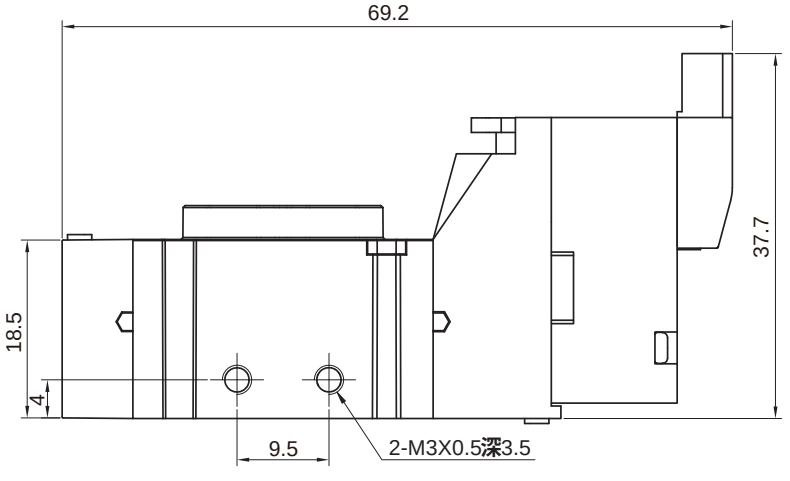

注：快速接头需选用KZW175-04-M5外六角直通接头。

5 通先导式电磁阀
HVBA1000 - 3000 系列

外形尺寸 (mm)

- **HVBA1000 2 位 5 通双电控**
  E 型插头出线方式

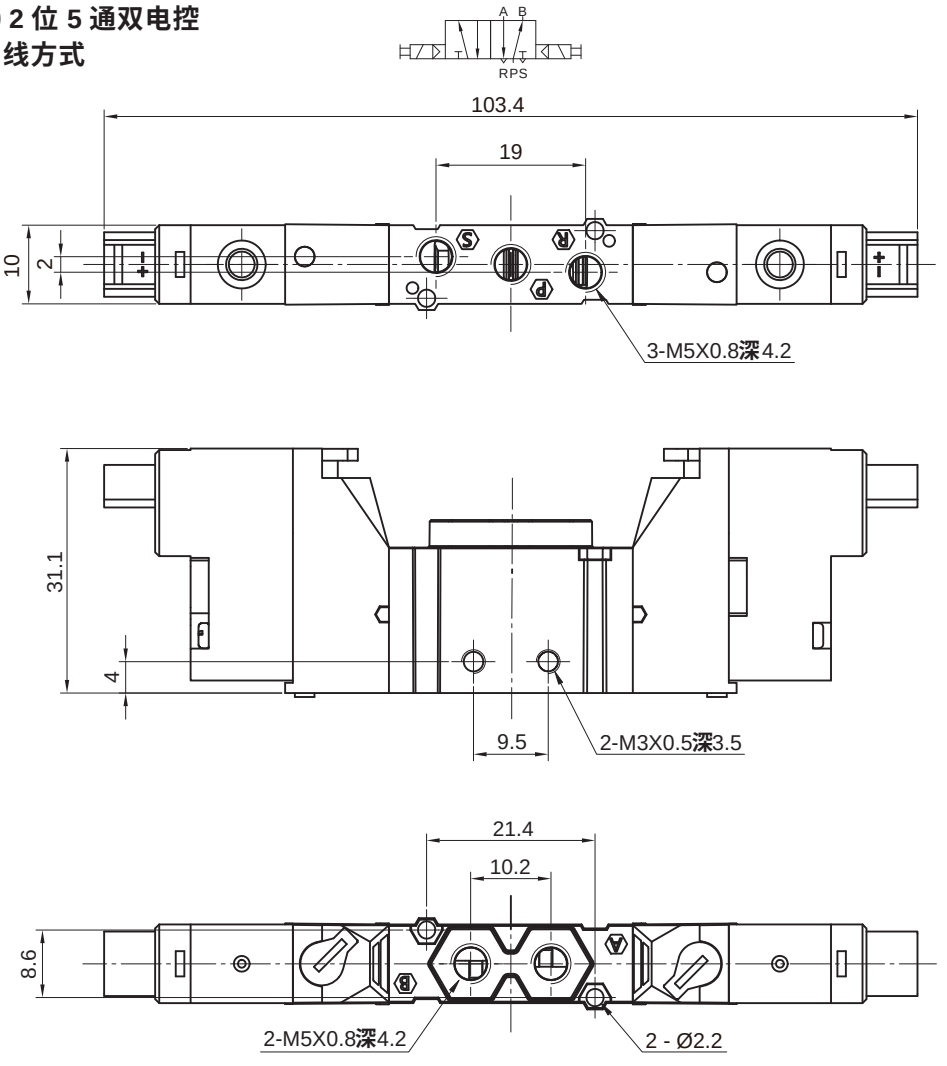

注：快速接头需选用KZW175-04-M5外六角直通接头。

P 型插头出线方式

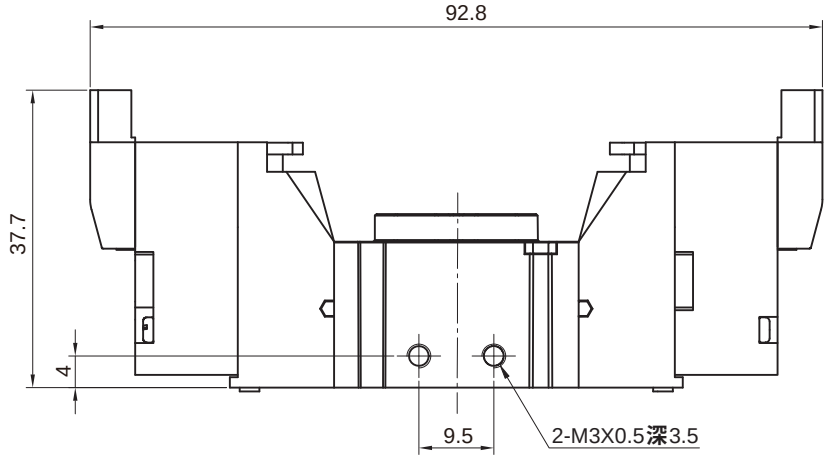

注：快速接头需选用KZW175-04-M5外六角直通接头。

外形尺寸 (mm)

- **HVBA1000 3 位 5 通双电控 E 型插头出线方式**

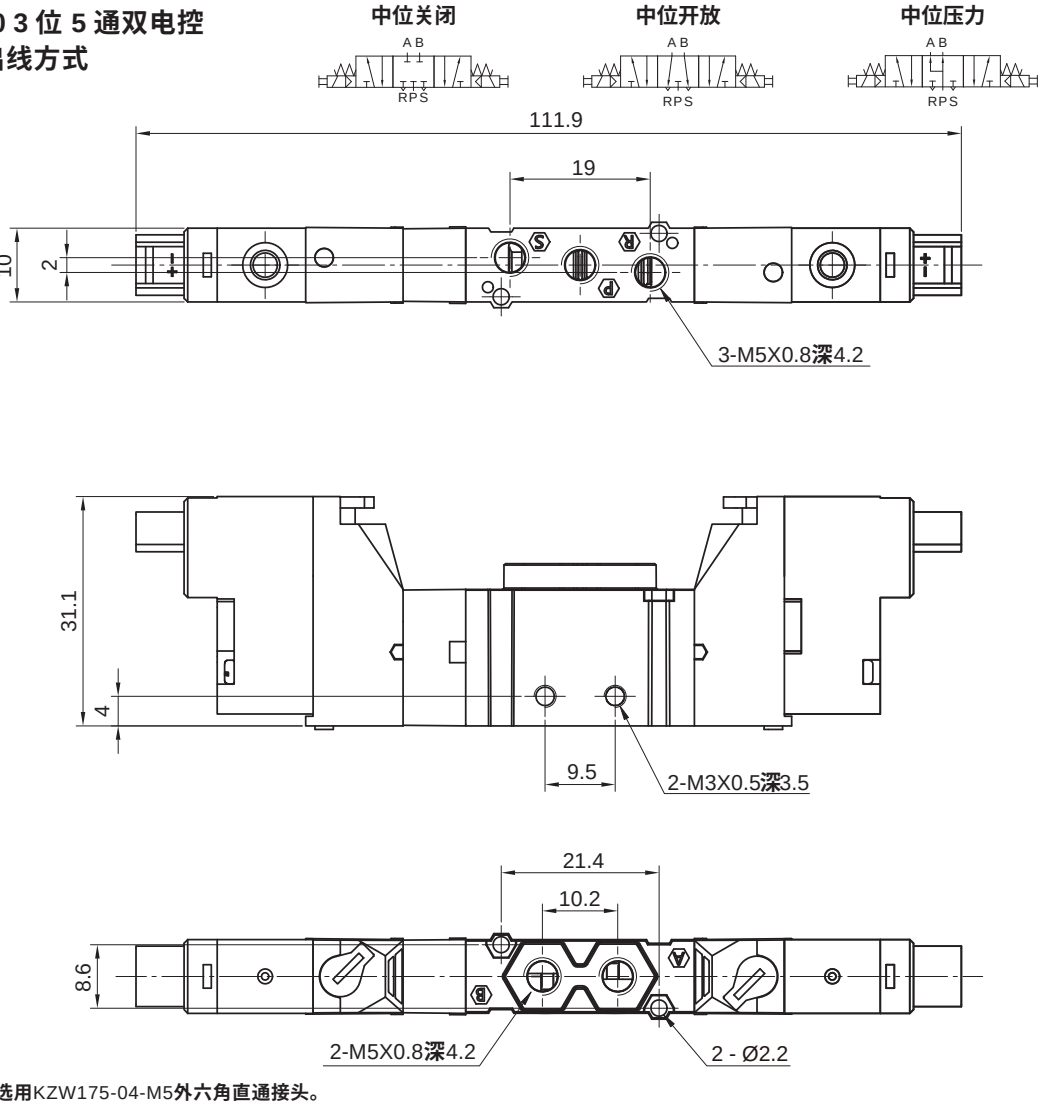

注：快速接头需选用KZW175-04-M5外六角直通接头。

P 型插头出线方式

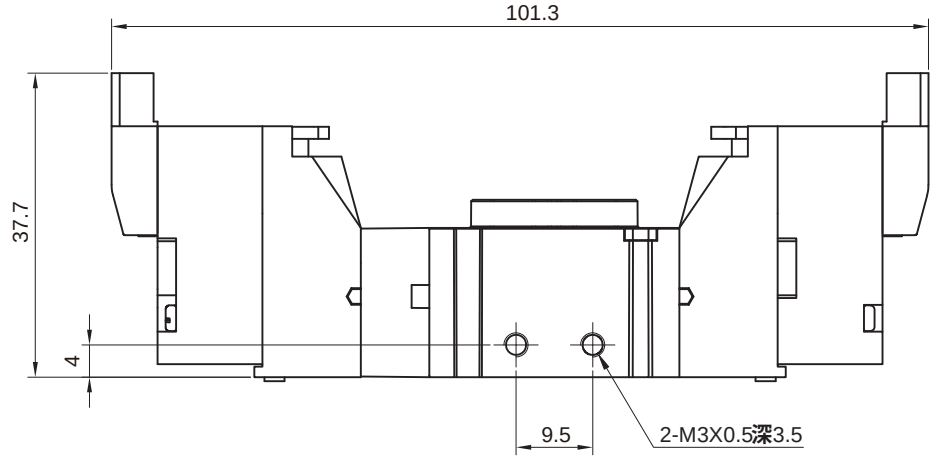

注：快速接头需选用KZW175-04-M5外六角直通接头。

5 通先导式电磁阀
HVBA1000 - 3000 系列

外形尺寸 (mm)

- **HVBA1000 附联座型**
  E 型插头出线方式

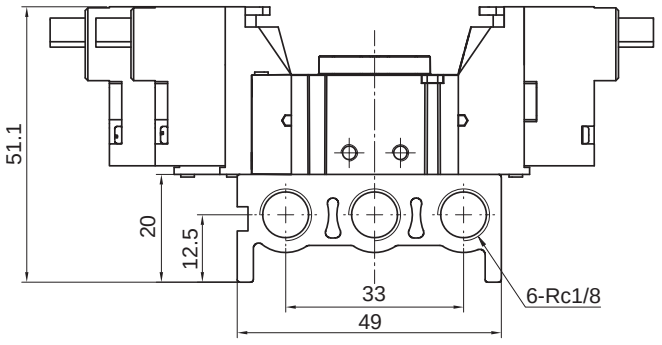

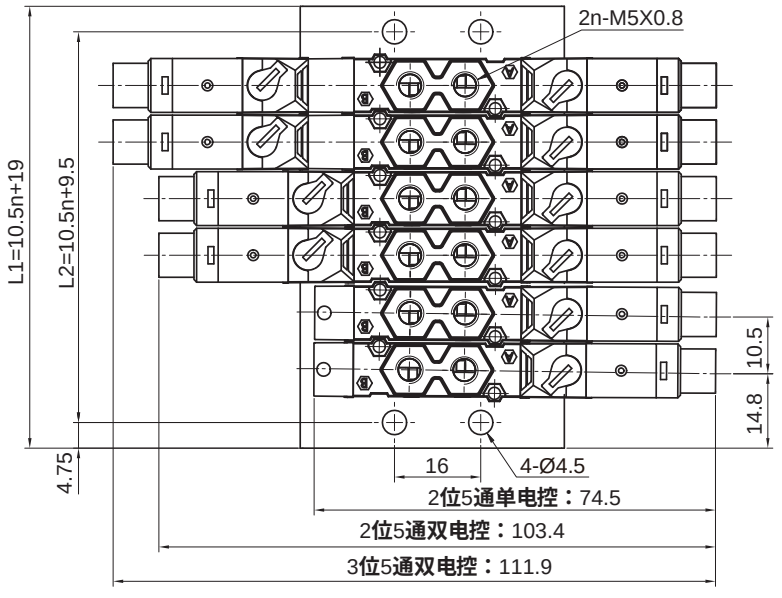

注："n" **指配联座的阀数，**n≥2。**快速接头需选用**KZW175-04-M5**外六角直通接头。**

联座数 n	2	3	4	5	6	7	8	9	10
L1	40	50.5	61	71.5	82	92.5	103	113.5	124
L2	30.5	41	51.5	62	72.5	83	93.5	104	114.5

P 型插头出线方式

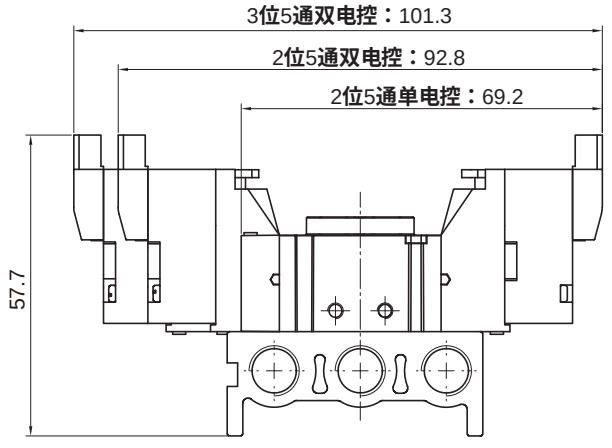

注：快速接头需选用KZW175-04-M5**外六角直通接头。**

外形尺寸 (mm)

- **HVBA2000 2 位 5 通单电控**
  E 型插头出线方式

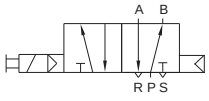

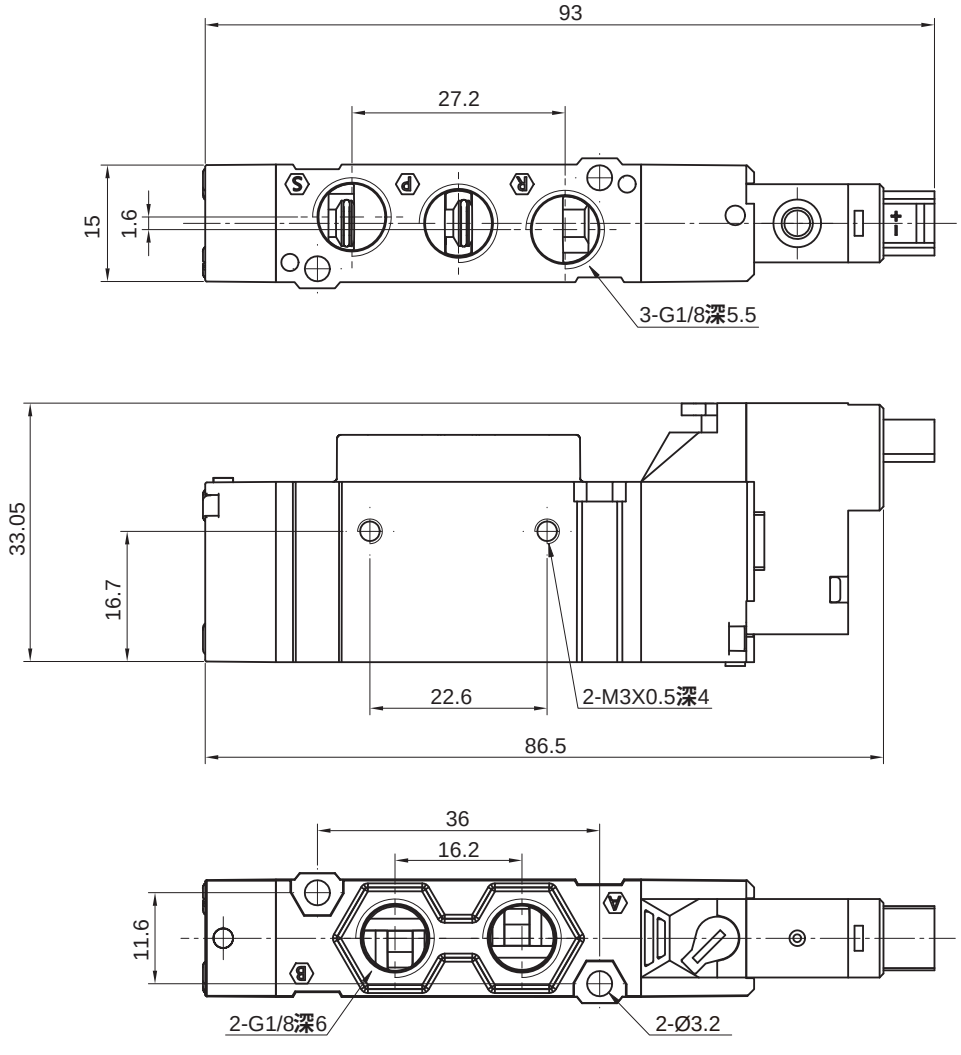

P 型插头出线方式

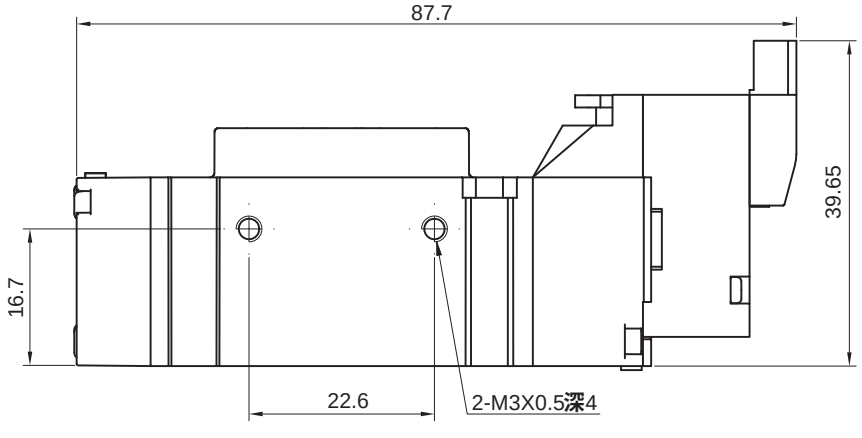

5 通先导式电磁阀
HVBA1000 - 3000 系列

外形尺寸 (mm)

- **HVBA2000 2 位 5 通双电控**
  E 型插头出线方式

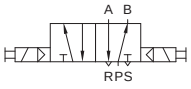

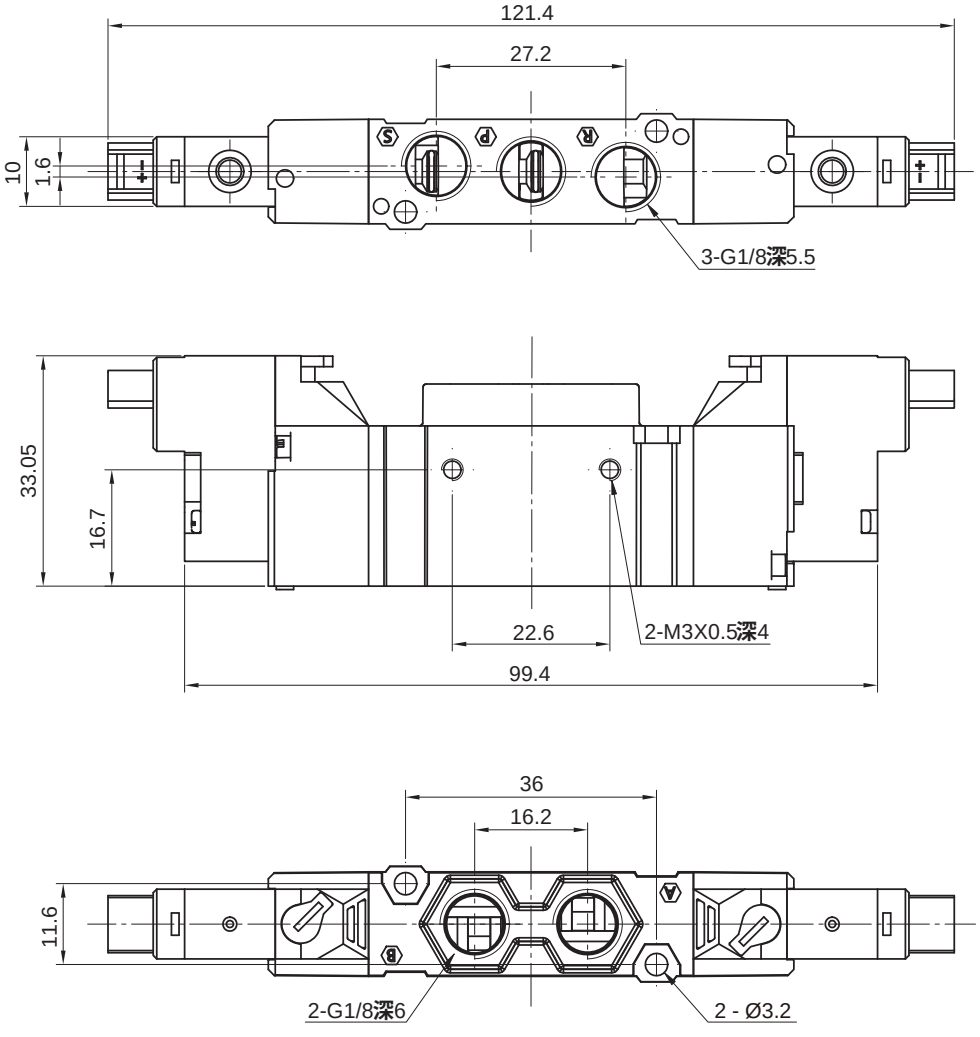

P 型插头出线方式

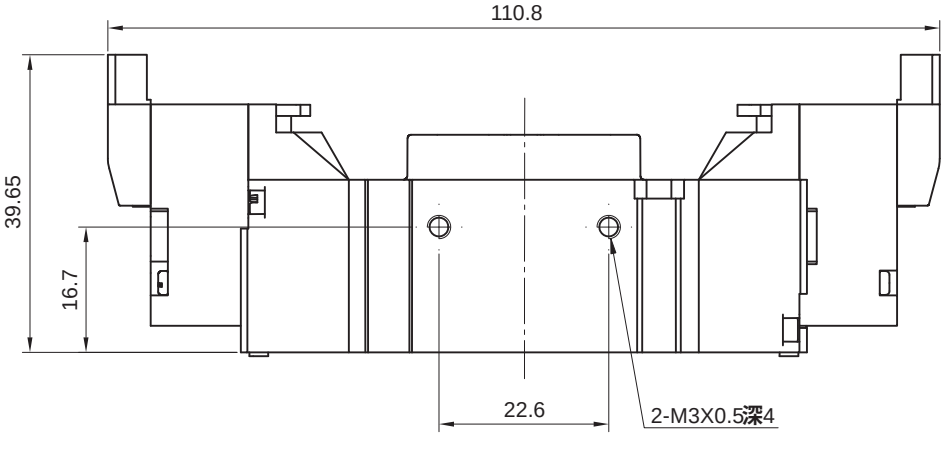

外形尺寸 (mm)

- **HVBA2000 3 位 5 通双电控 E 型插头出线方式**



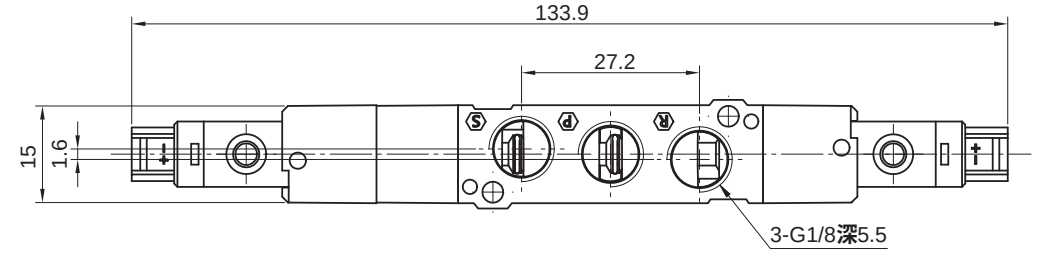

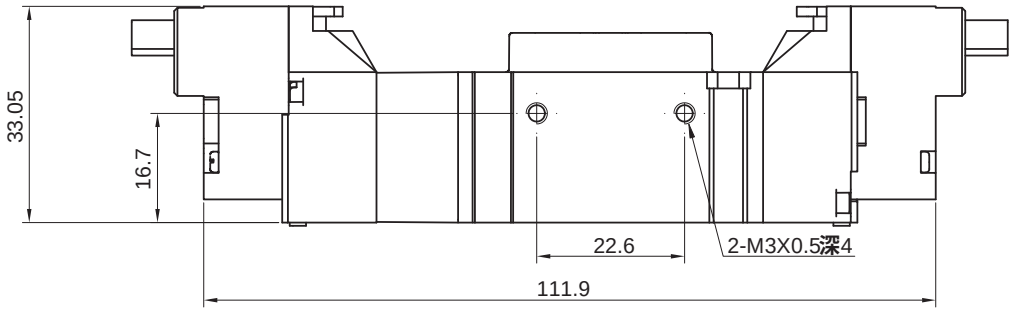

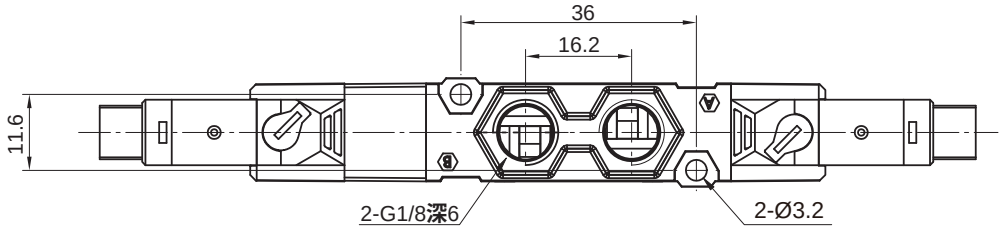

P 型插头出线方式

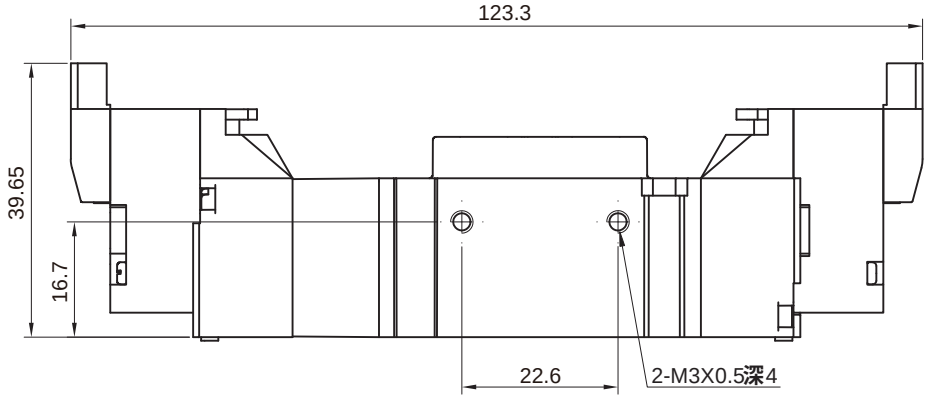

5 通先导式电磁阀
HVBA1000 - 3000 系列

外形尺寸 （mm）

- **HVBA2000 附联座型**
  E 型插头出线方式

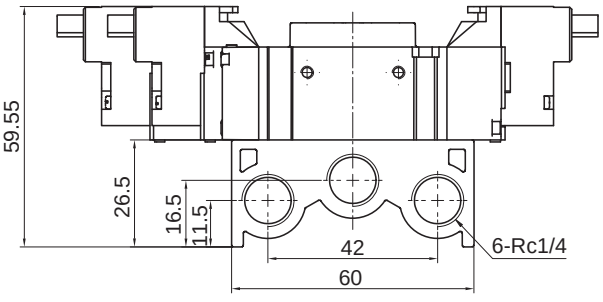

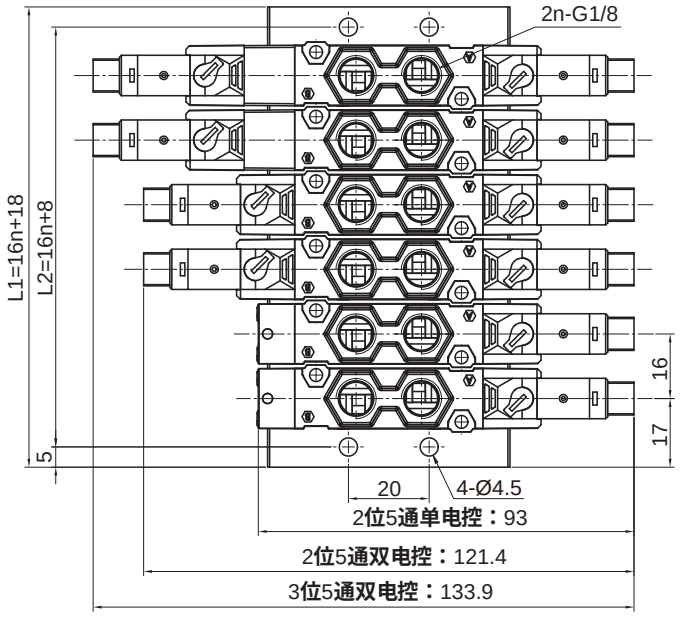

注：“n” **指配联座的阀数，**n≥2

联座数 n	2	3	4	5	6	7	8	9	10
L1	50	66	82	98	114	130	146	162	178
L2	40	56	72	88	104	120	136	152	168

P 型插头出线方式

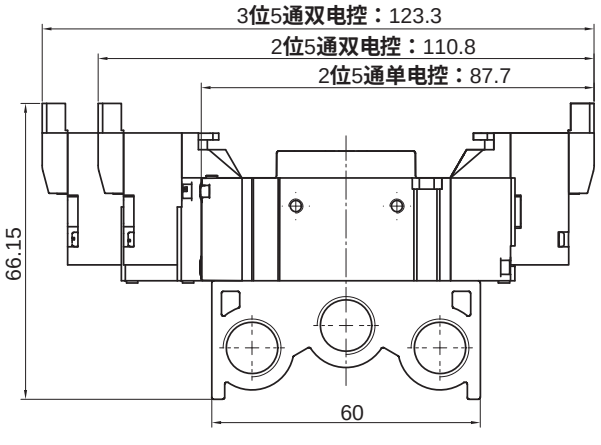

外形尺寸 (mm)

- **HVBA3000 2 位 5 通单电控**
  E 型插头出线方式

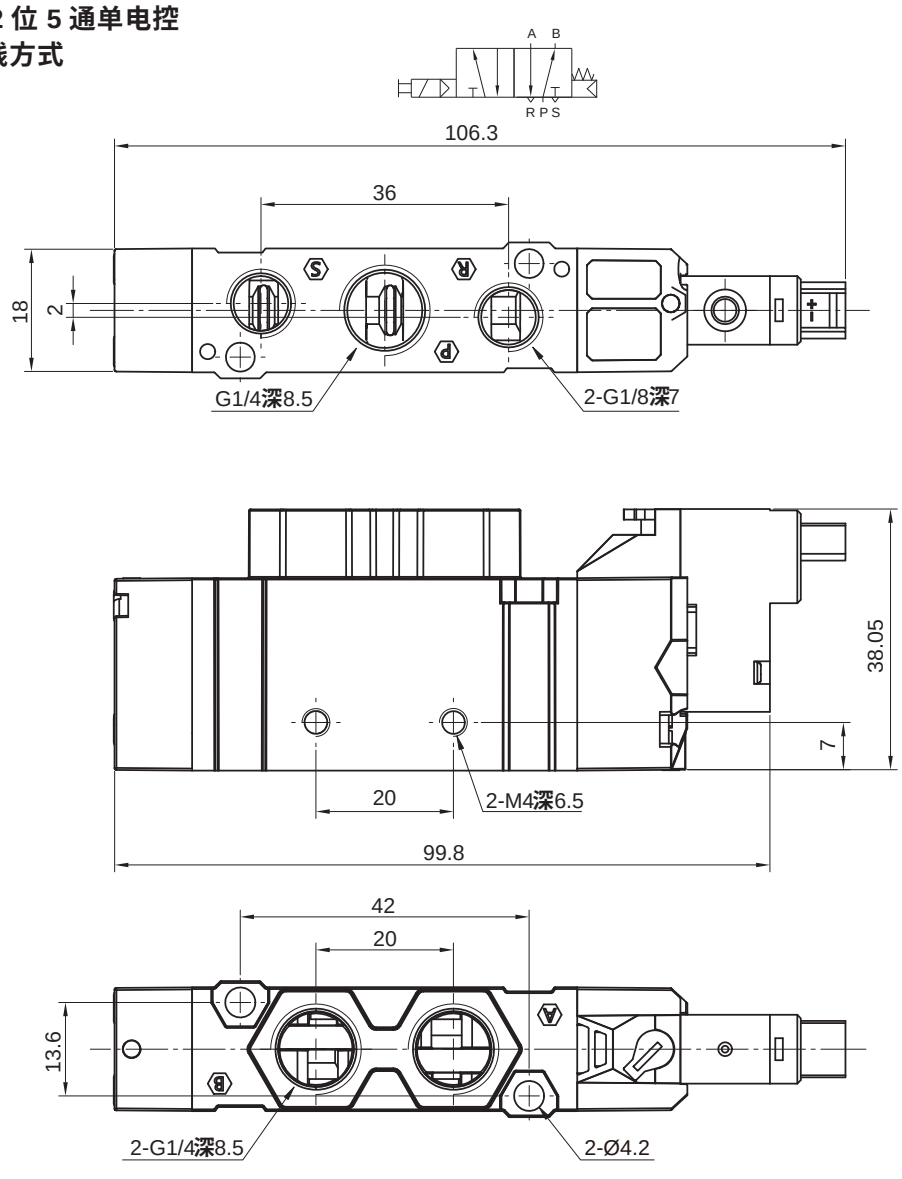

P 型插头出线方式

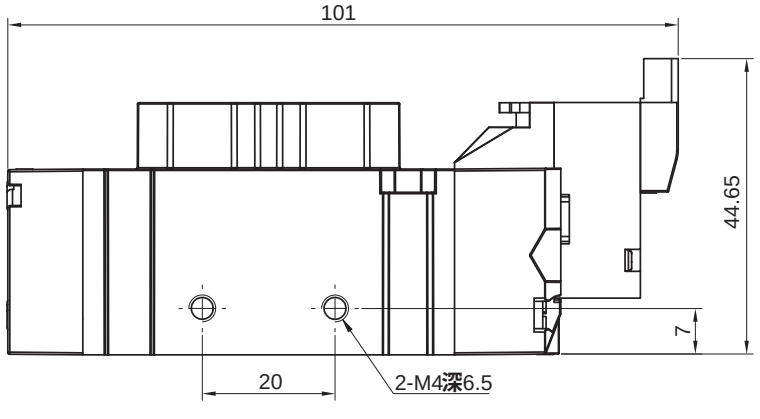

5 通先导式电磁阀
HVBA1000 - 3000 系列

外形尺寸 (mm)

- **HVBA3000 2 位 5 通双电控**
  E 型插头出线方式

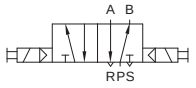

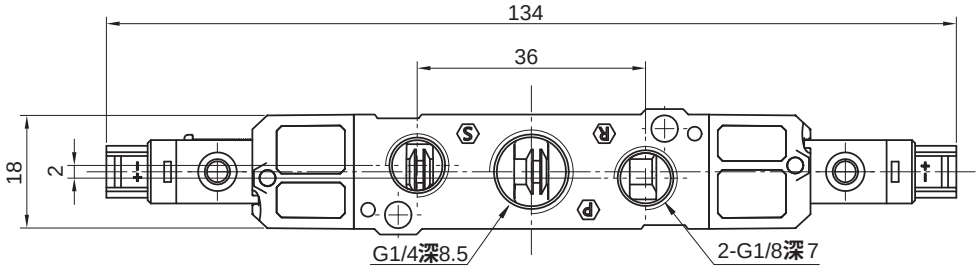

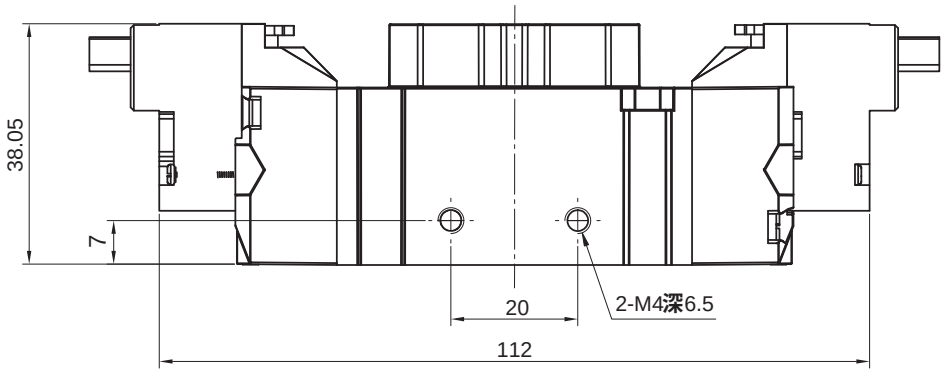

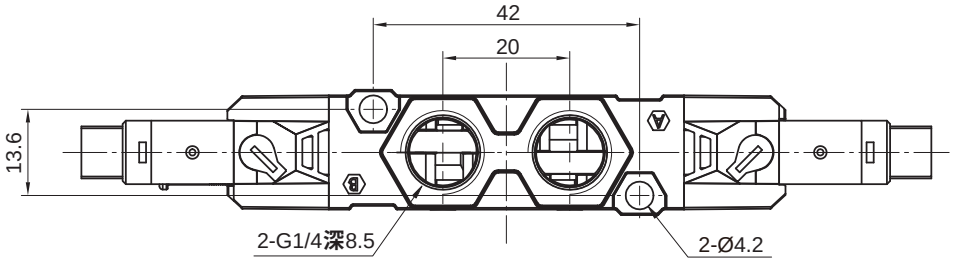

P 型插头出线方式

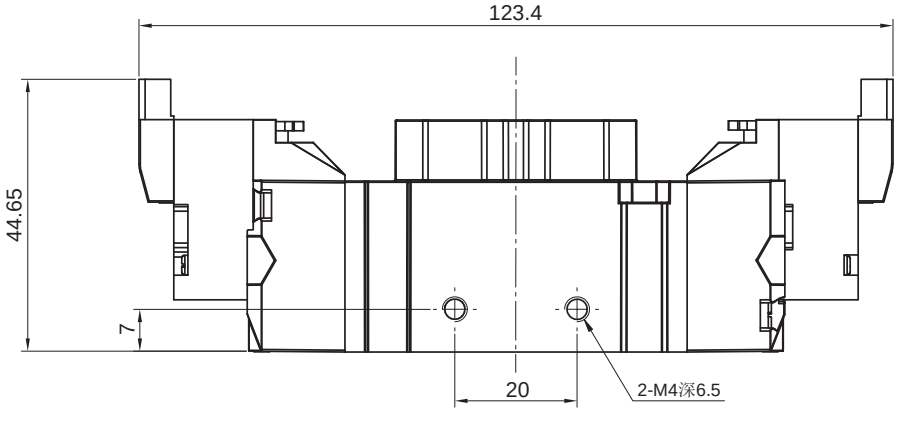

外形尺寸 (mm)

- **HVBA3000 3 位 5 通双电控 E 型插头出线方式**

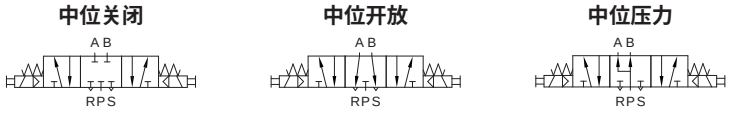

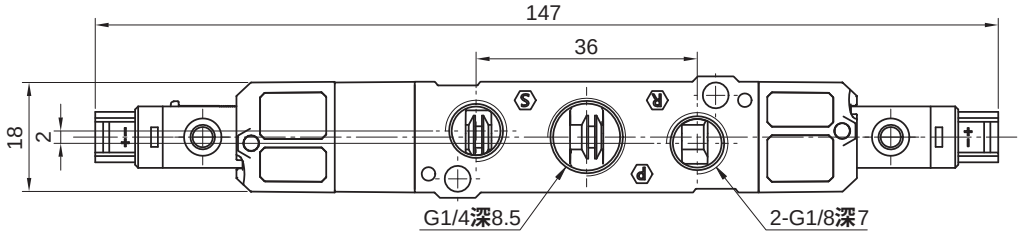

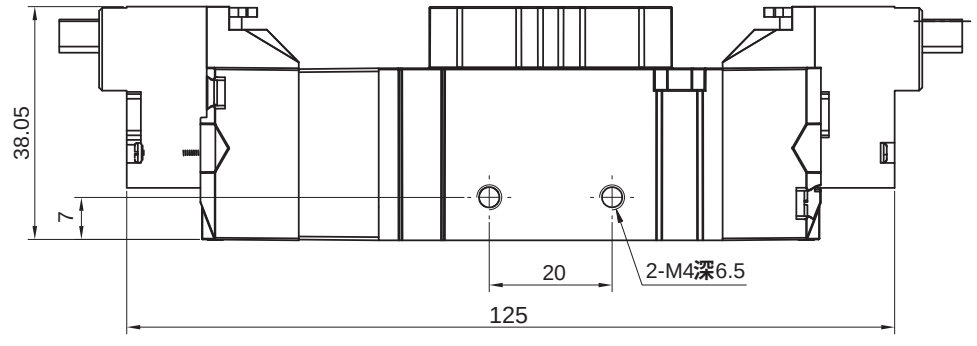

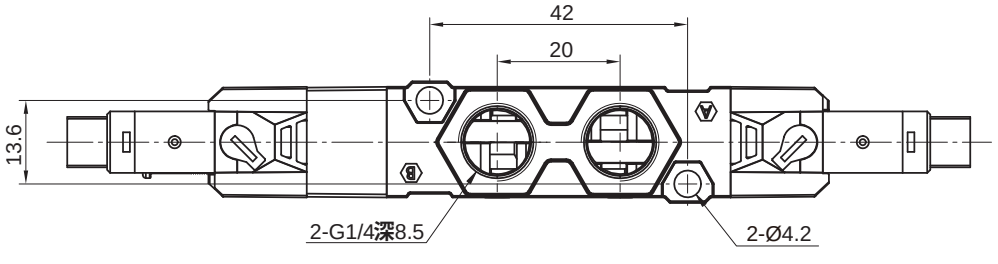

P 型插头出线方式

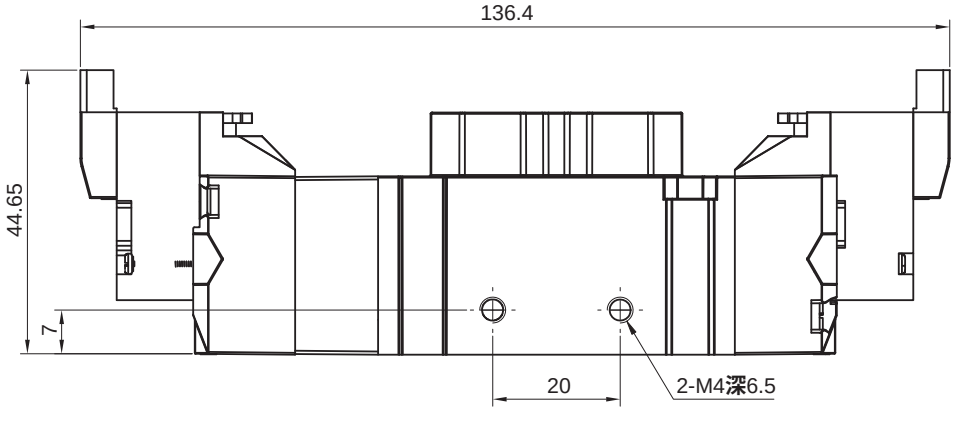

5 通先导式电磁阀
HVBA1000 - 3000 系列

外形尺寸 （mm）

- **HVBA3000 附联座型**
  E 型插头出线方式

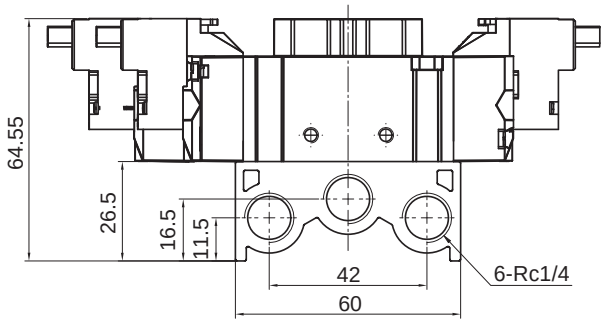

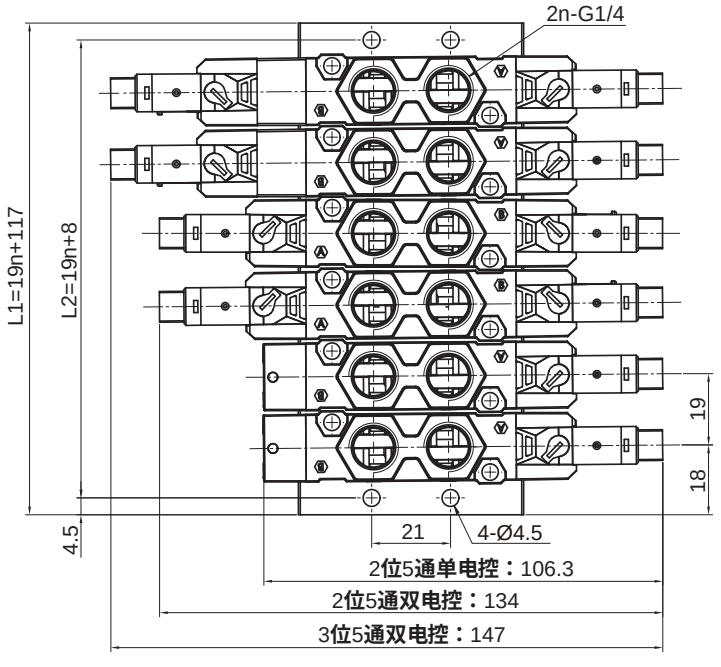

注："n" **指配联座的阀数，**n≥2

联座数 n	2	3	4	5	6	7	8	9	10
L1	55	74	93	112	131	150	169	188	207
L2	46	65	84	103	122	141	160	179	198

P 型插头出线方式

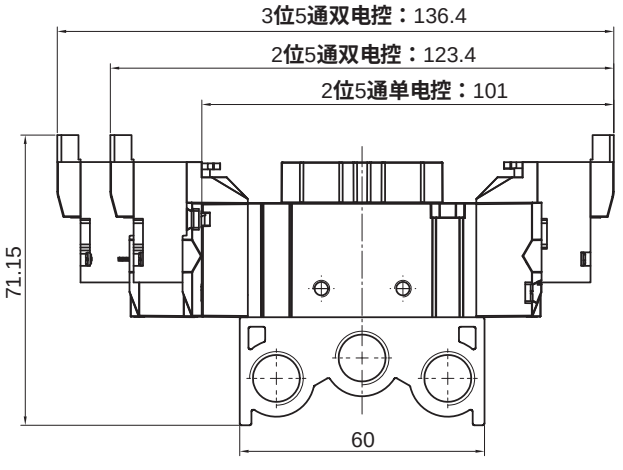

符号

单电控

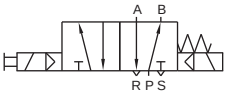

双电控

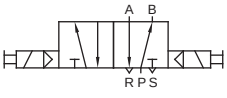

中位关闭

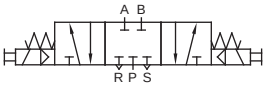

中位开放

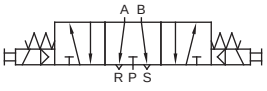

中位压力

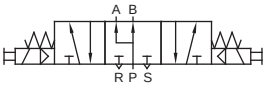

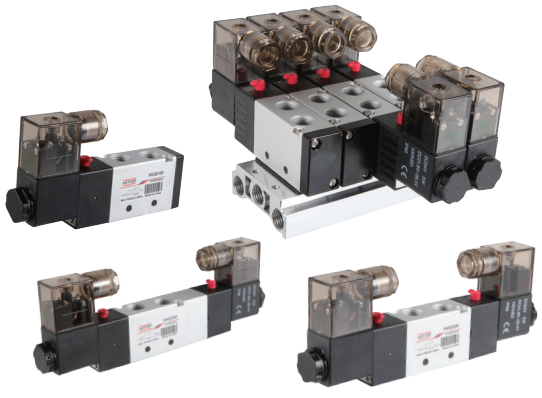

标准规格

- **标准规格**

型号			HVQA1000	HVQA2000	HVQA3000
使用流体			压缩空气（经 ≤25μm 的过滤器过滤）		
使用压力范围	MPa (kgf/cm²)		0.15 ~ 0.8 (1.7 ~ 8.2)		
环境及流体温度		℃	-20 ~ 70 (不到结冰状态)		
标准电压		V	110/220 (AC) , 12/24 (DC)		
容许电压变动范围			额定电压的 ±10%		
消耗功率	AC	VA	2.5	3	
	DC	W	2.5	3	
防护等级			IP65		
绝缘等级			B 级		
润滑给油			不需要		
最高使用频率	2 位 5 通		5 次/秒		4 次/秒
	3 位 5 通		3 次/秒		

- **标准规格 (续)**

型号	切换方式	响应时间 (ms)	有效截面积 mm² (Cv 值)	接管口径		
				P, A , B	R , S	联座口
HVQA1000	2 位 5 通单电控	≤50	12 (0.67)	G1/8	G1/8	Rc1/4
	2 位 5 通双电控	≤40				
	3 位 5 通双电控	≤60	9 (0.50)			
HVQA2000	2 位 5 通单电控	≤50	16 (0.89)	G1/4	G1/8	Rc1/4
	2 位 5 通双电控	≤40				
	3 位 5 通双电控	≤60	12 (0.67)			
HVQA3000	2 位 5 通单电控	≤50	30 (1.68)	G3/8	G1/4	Rc3/8
	2 位 5 通双电控	≤40				
	3 位 5 通双电控	≤60	18 (1.00)			

5 通先导式电磁阀
HVQA1000 - 3000 系列

订购码

● **单体型**

HVQA	1	1	1	0	D24	L
系列	阀规格	动作方式①	接管口径①G	配管方式	标准电压	出线形式
	1 HVQA1000 2 HVQA2000 3 HVQA3000	1 单电控 2 双电控 3 中位关闭 4 中位开放 5 中位压力	1 1/8 2 1/4 3 3/8	0 无联座	A11 AC110V 50/60Hz A22 AC220V 50/60Hz D24 DC24V D12 DC12V	L 附灯插头 (DIN43650) 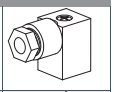 G 出线式 (线长 450mm) 

E	–	L	06	S	Q04	Y
DIN插头配线长度②	–	P口接管类型③	P口接管口径③	A/B口接管类型③	A/B口接管口径③	消音器选项④
空白 无 E 3000mm N 300mm		空白 无 S 直头  L 弯头 	空白 无 06 Ø6 08 Ø8 10 Ø10	空白 无 S 直头  L 弯头 	空白 无 Q04 Ø4 Q06 Ø6 Q08 Ø8 Q10 Ø10	空白 无 Y 消音器

– L

– 支架选项

空白	无
L	安装支架

注：① 详见符号和选型配置表一。
② DIN插头配线默认为2芯线。
③ 详见选型配置表二。
④ 若需其他款式消音器请与我司联系。

订货举例

订购动作方式为双电控；接管口径为G1/4**；配管方式为无联座；标准电压为**AC220V 50/60Hz**；出线形式为附灯插头；系列为**HVQA2**的5通先导式电磁阀；不装接头、消音器和支架。正确订购码：**HVQA2220A22L

订购码

● 多联型

HVQA — 10 — D24 — L — E — M5

系列	阀规格		标准电压		出线形式		DIN插头配线长度①		联座位数	
	10	HVQA1000	A11	AC110V 50/60Hz	L	附灯插头 (DIN43650) 	空白	无	M2 ⋮ M10	2 联座 ⋮ 10 联座
	20	HVQA2000	A22	AC220V 50/60Hz	G	出线式 (线长 450mm) 	E	3000mm		
	30	HVQA3000	D24	DC24V			N	300mm		
			D12	DC12V						

— 5D — L — 06 — S — Q04 — U

阀位数量及阀功能②		P口接管类型③		P口接管口径③		A/B口接管类型③		A/B口接管口径③		消音器选项④	
S	单电控	空白	无	空白	无	空白	无	空白	无	空白	无
D	双电控	S	直头 	06	Ø6	S	直头 	Q04	Ø4	U	消音器
C	中位关闭	L	弯头 	08	Ø8	L	弯头 	Q06	Ø6		
E	中位开放			10	Ø10			Q08	Ø8		
P	中位压力			12	Ø12			Q10	Ø10		
B	盲板							Q12	Ø12		

注：① DIN插头配线默认为2芯线。
② 字母代表阀的功能，数字代表该阀的数量；不同阀片混装时，默认从左到右的安装次序按S、D、C、E、P，例如5位是3位5通中封型电磁阀，5位是2位5通单电控电磁阀，可以表示为5S5C；详见符号和选型配置表一。
③ 详见选型配置表二。
④ 若需其它款式消音器请与我司联系。

订货举例

订购阀规格为30；标准电压为DC24V；出线形式为附灯插头，插头配线长度为300mm；联座位数是10位，5位是2位5通单电控电磁阀，5位是3位5通中位开放型电磁阀；P口接头为Ø8的直头；A/B口接头为Ø8的弯头；安装消音器。

正确订购码：HVQA-30D24LNM10-5S5E-S08LQ08U

● 选型配置表一

型号	动作方式					接管口径 G		
	单电控	双电控	中位关闭	中位开放	中位压力	1/8	1/4	3/8
HVQA1000	●	●	●	●	●	●	—	—
HVQA2000	●	●	●	●	●	—	●	—
HVQA3000	●	●	●	●	●	—	—	●

● 选型配置表二

型号	接管口径配置表			
	P口接管类型		A/B口接管类型	
	直头S	弯头L	直头S	弯头L
HVQA1000	06	06	04、06	04、06
	08	08	06、08	06、08
HVQA2000	08	08	06、08	06、08
	10	10	08、10	08、10
HVQA3000	10	10	08、10	08、10
	12	12	10、12	10、12

5 通先导式电磁阀
HVQA1000 - 3000 系列

外形尺寸 (mm)

• HVQA 1000 2 位 5 通单电控

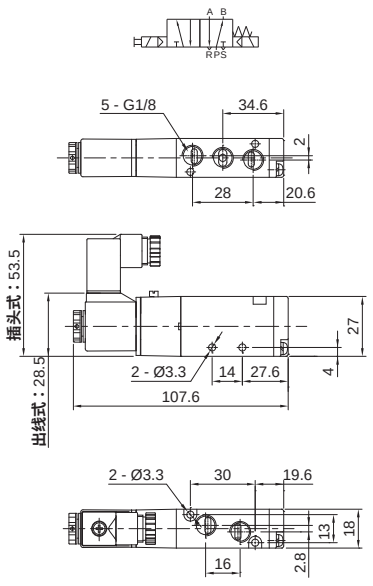

• HVQA1000 2 位 5 通双电控

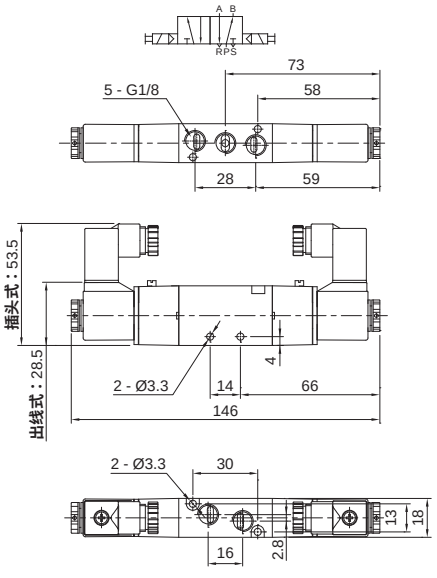

• HVQA1000 3 位 5 通双电控

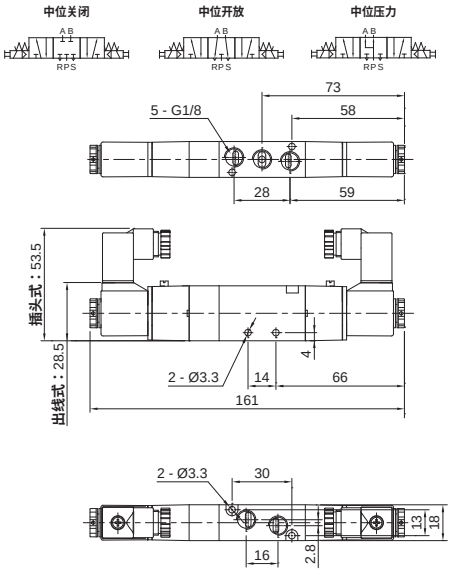

• HVQA1000 配联座型

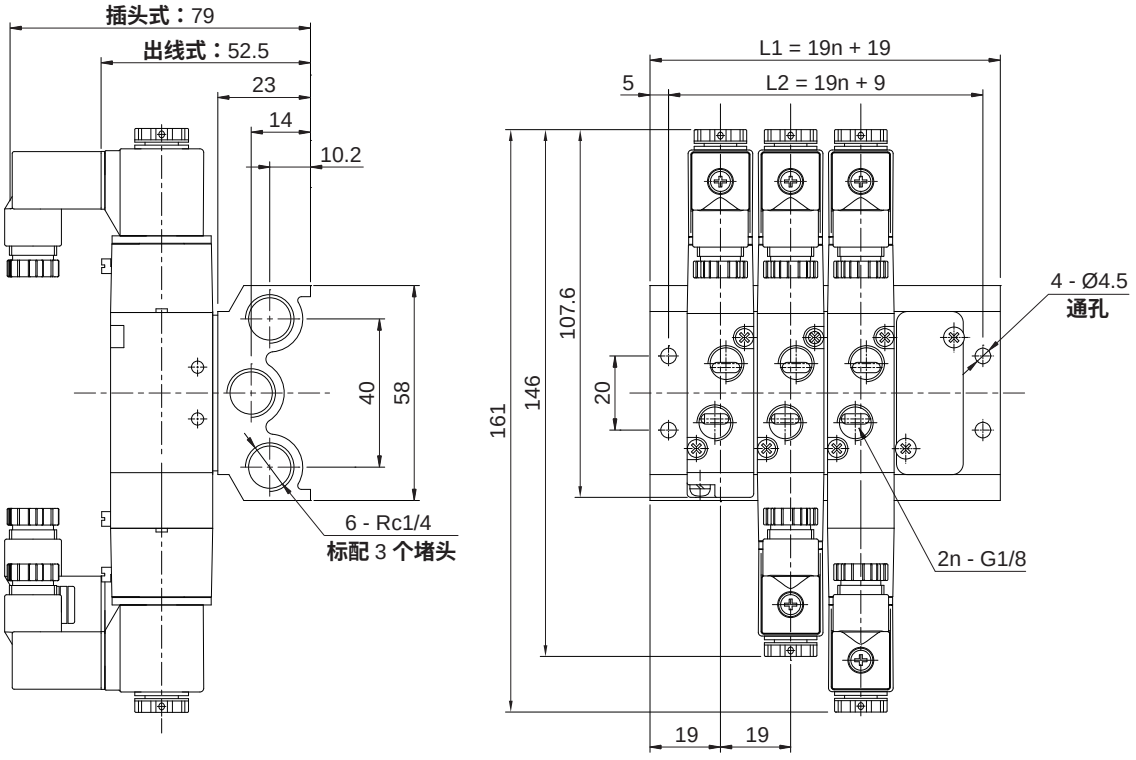

注：“n” **指配联座的阀数。**

外形尺寸 (mm)

• HVQA2000 2 位 5 通单电控

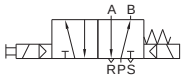

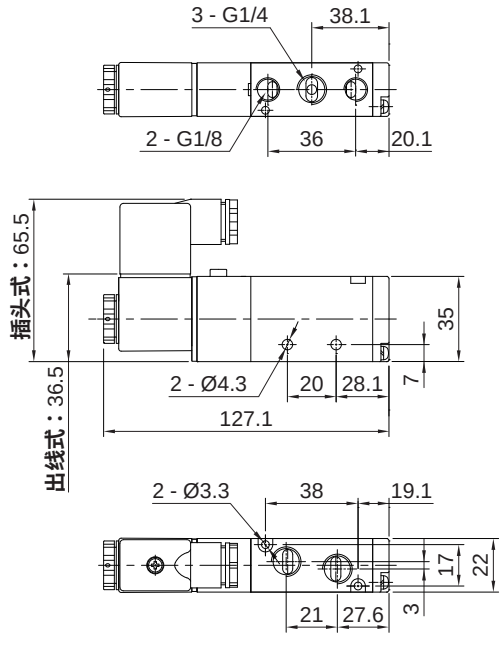

• HVQA2000 2 位 5 通双电控

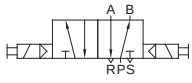

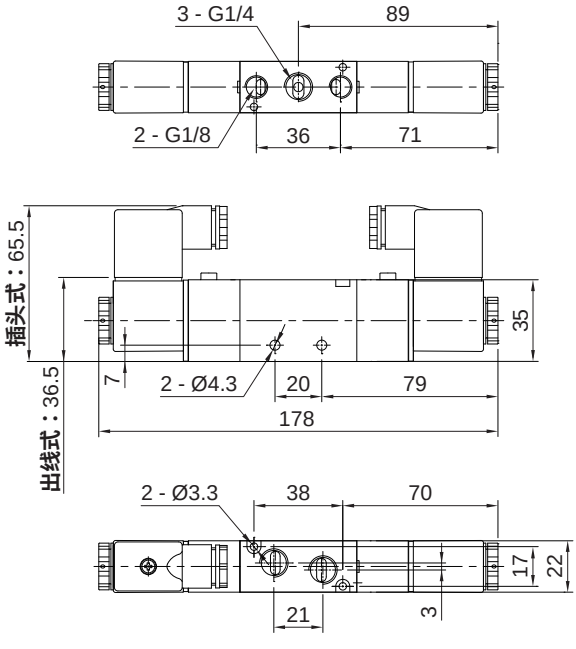

• HVQA2000 3 位 5 通双电控

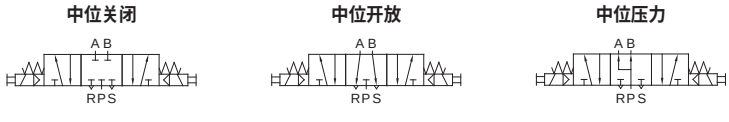

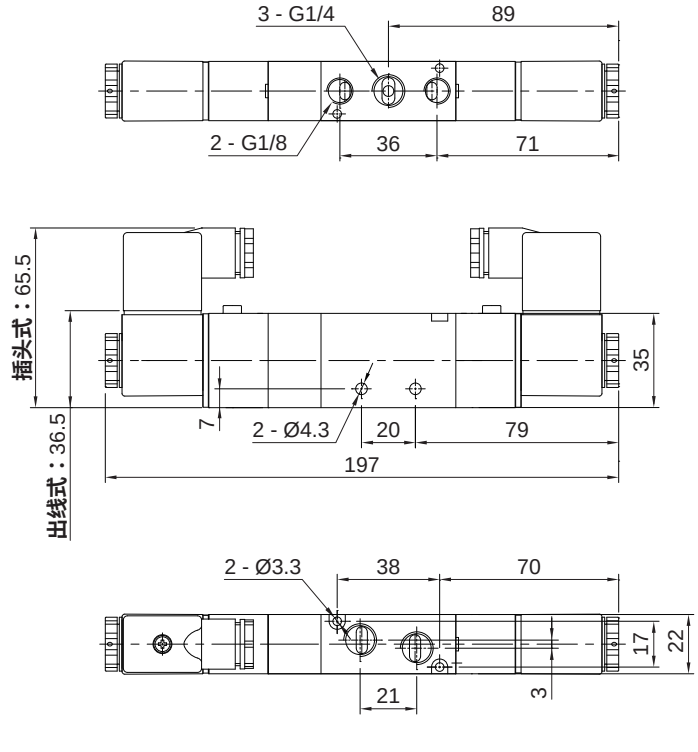

5 通先导式电磁阀
HVQA1000 - 3000 系列

外形尺寸 (mm)

• HVQA2000 配联座型

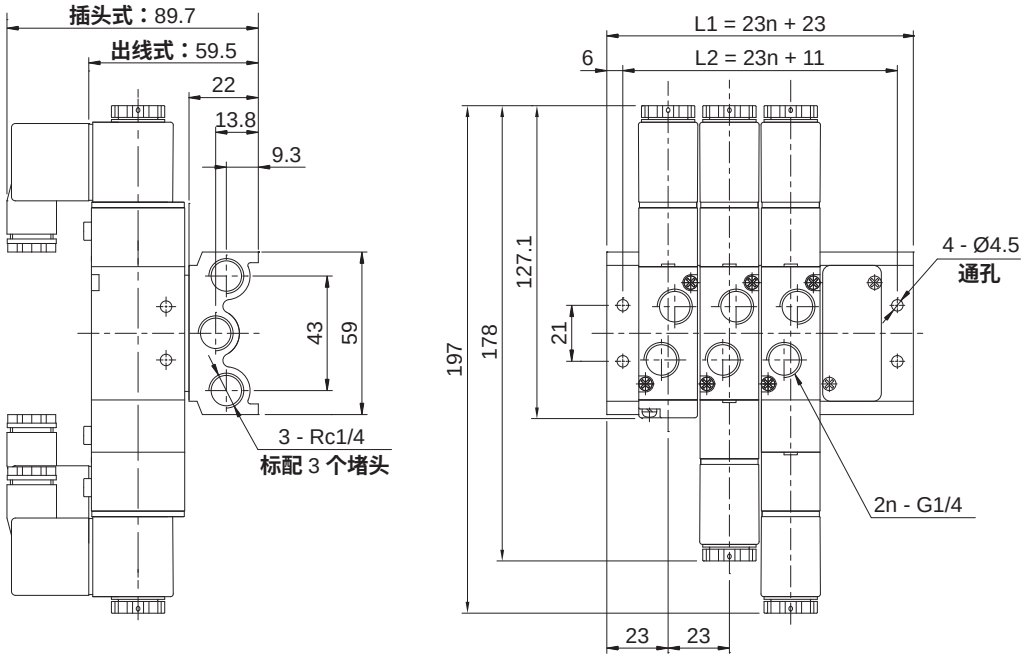

注：“n” **指配联座的阀数。**

• HVQA3000 2 位 5 通单电控

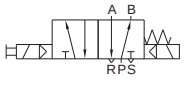

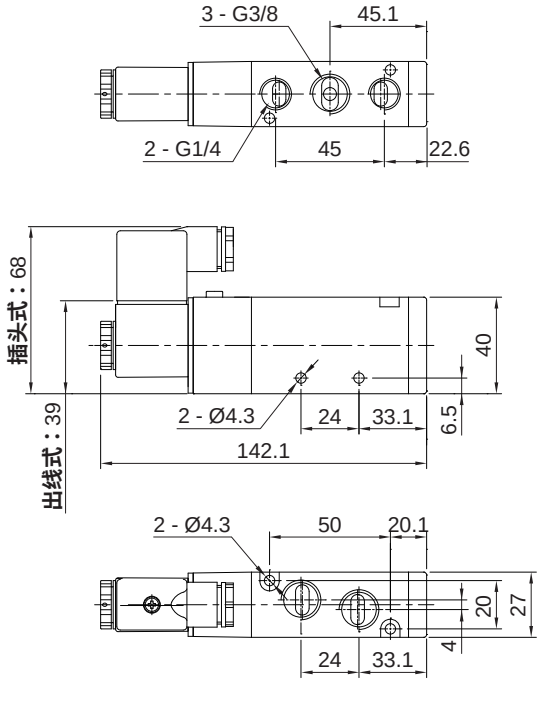

• HVQA3000 2 位 5 通双电控

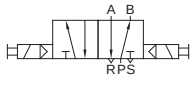

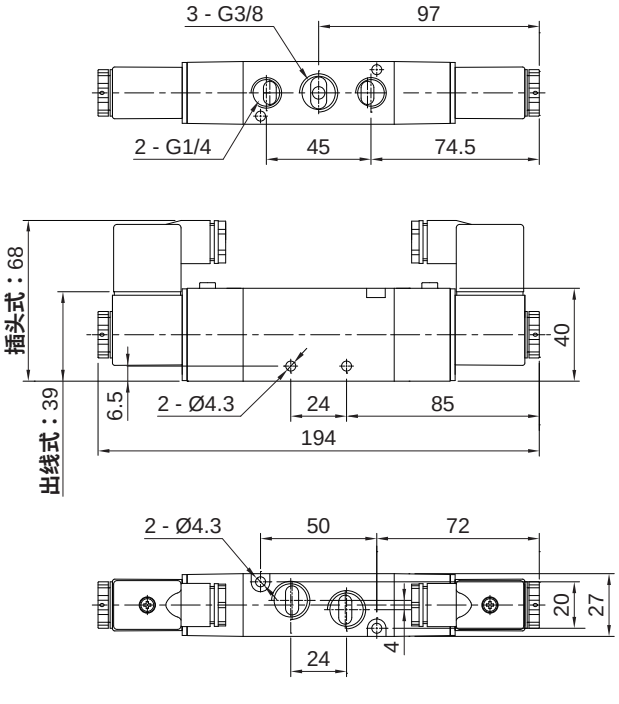

外形尺寸 (mm)

- **HVQA3000 3 位 5 通双电控**

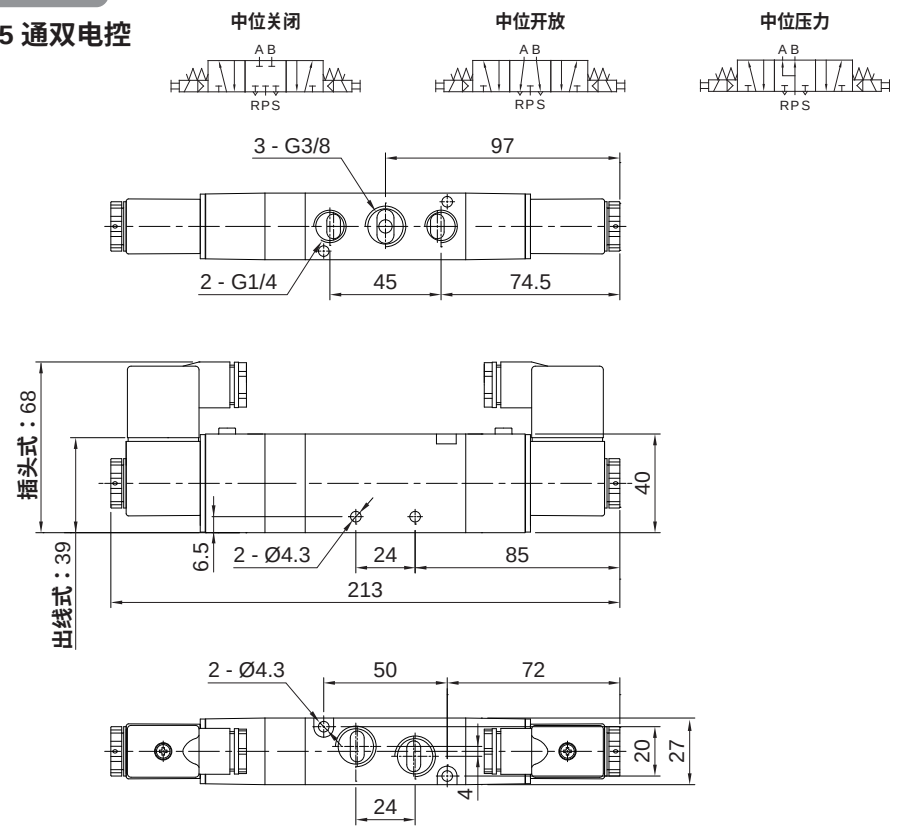

注：“n” **指配联座的阀数。**

- **HVQA3000 配联座型**

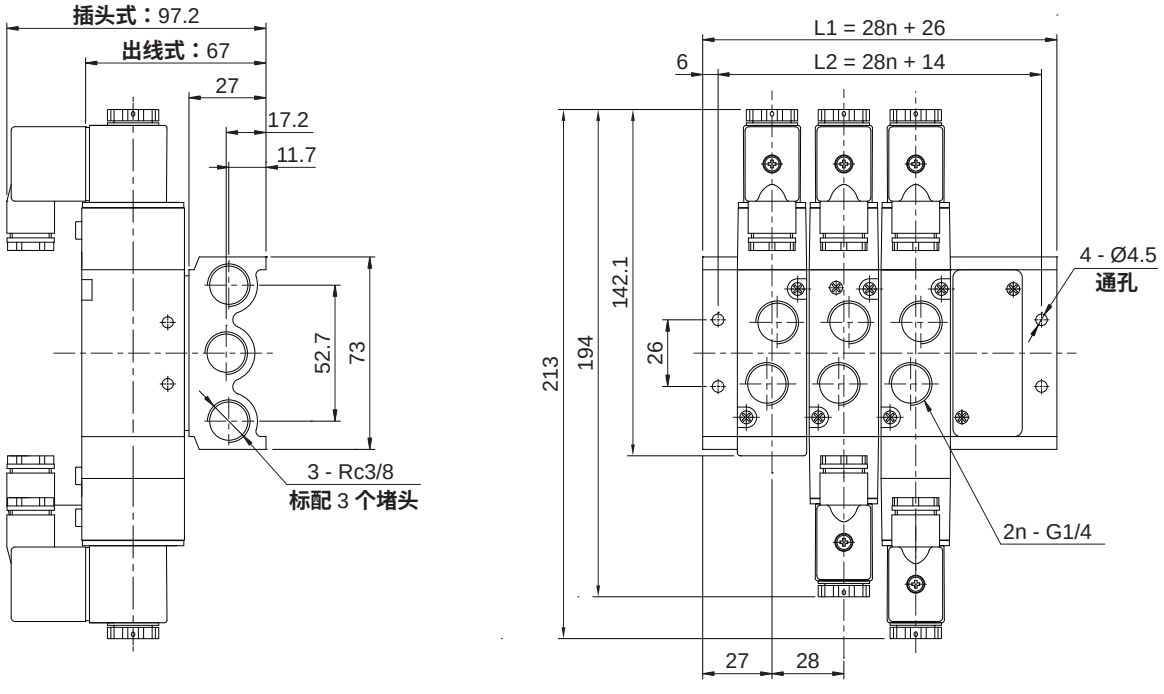

注：“n” **指配联座的阀数。**

5 通先导式电磁阀
VEK4000 系列

符号

单电控

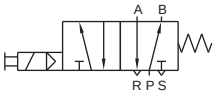

双电控

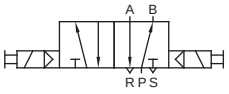

中位关闭

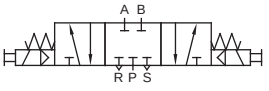

中位开放

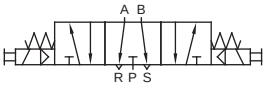

中位压力

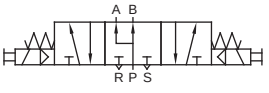



标准规格

● 标准规格

型号		VEK4000
使用流体		压缩空气 (经≤25μm 的过滤器过滤)
使用压力范围	MPa (kgf/cm²)	0.15 ~ 0.8 (1.7 ~ 8.2)
环境及流体温度	℃	- 5 ~ 60 (不到结冰状态)
电压规格	V	110/220 (AC) , 12/24 (DC)
容许电压变动范围		额定电压的 ±10%
消耗功率	AC VA	6.0 , 4.9
	DC W	3.0
防护等级		IP65
绝缘等级		F 级
润滑给油		不需要
最高使用频率	2 位 5 通	5 次/秒
	3 位 5 通	3 次/秒

● 标准规格 (续)

型号	切换方式	响应时间 (ms)	有效截面积 mm² (Cv 值)	接管口径 Rc		
				P , A , B	R , S	联座口
VEK4000①	2 位 5 通单电控	≤50	50 (2.8)	1/2	1/2	1/2
	2 位 5 通双电控	≤40				
	3 位 5 通双电控	≤60				

注：① VEK4000 为传统阀杆方式。

订购码

VEK4	1	4	1	D24	S	–	M2

系列	
VEK4	4000

动作方式①	
1	单电控
2	双电控
3	中位关闭
4	中位开放
5	中位压力

接管口径 Rc①	
4	1/2

配管方式		
0	无联座	
1 · · · 10	1 个 · · · 10 个	配联座的阀数

标准电压	
A11	AC110V 50/60Hz
A22	AC220V 50/60Hz
D24	DC24V
D12	DC12V

出线形式		
空白	标准插头 (DIN43650)	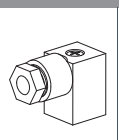
S	保护回路附灯插头 (DIN43650)	
G	出线式 (线长 450mm)	

联座规格②	
M2 · · · M10	2 联座 · · · 10 联座

注：① 参见符号和选型配置表。
② 配管方式为无联座时此项空白。

订货举例

订购动作方式为中位开放；接管口径为 Rc1/2；配管方式为配联座的阀数 5 个；标准电压为 DC12V；出线形式为保护回路附灯插头；联座规格为 6 联座；系列为 VEK4 的 5 通先导式电磁阀。

正确订购码：VEK4445D12S - M6

● 选型配置表

型号	动作方式					接管口径 Rc
	单电控	双电控	中位关闭	中位开放	中位压力	1/2
VEK4000	●	●	●	●	●	●

外形尺寸 (mm)

● VEK4000 2 位 5 通单电控

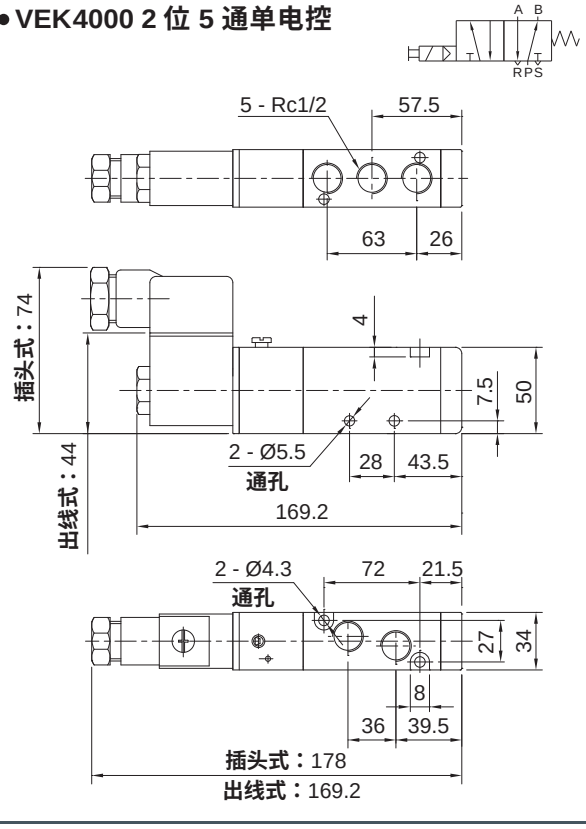

● VEK4000 2 位 5 通双电控

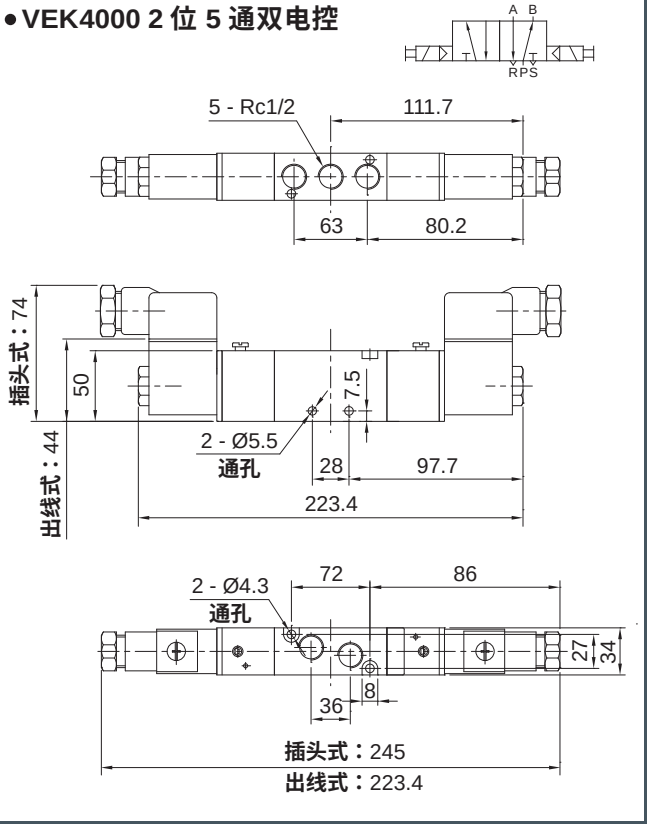

5 通先导式电磁阀
VEK4000 系列

外形尺寸 〔mm〕

- **VEK4000 3 位 5 通双电控**

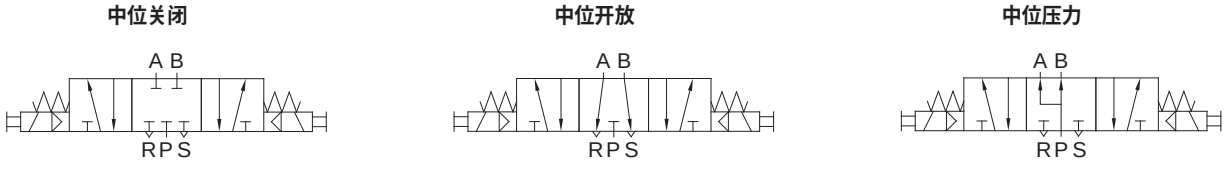

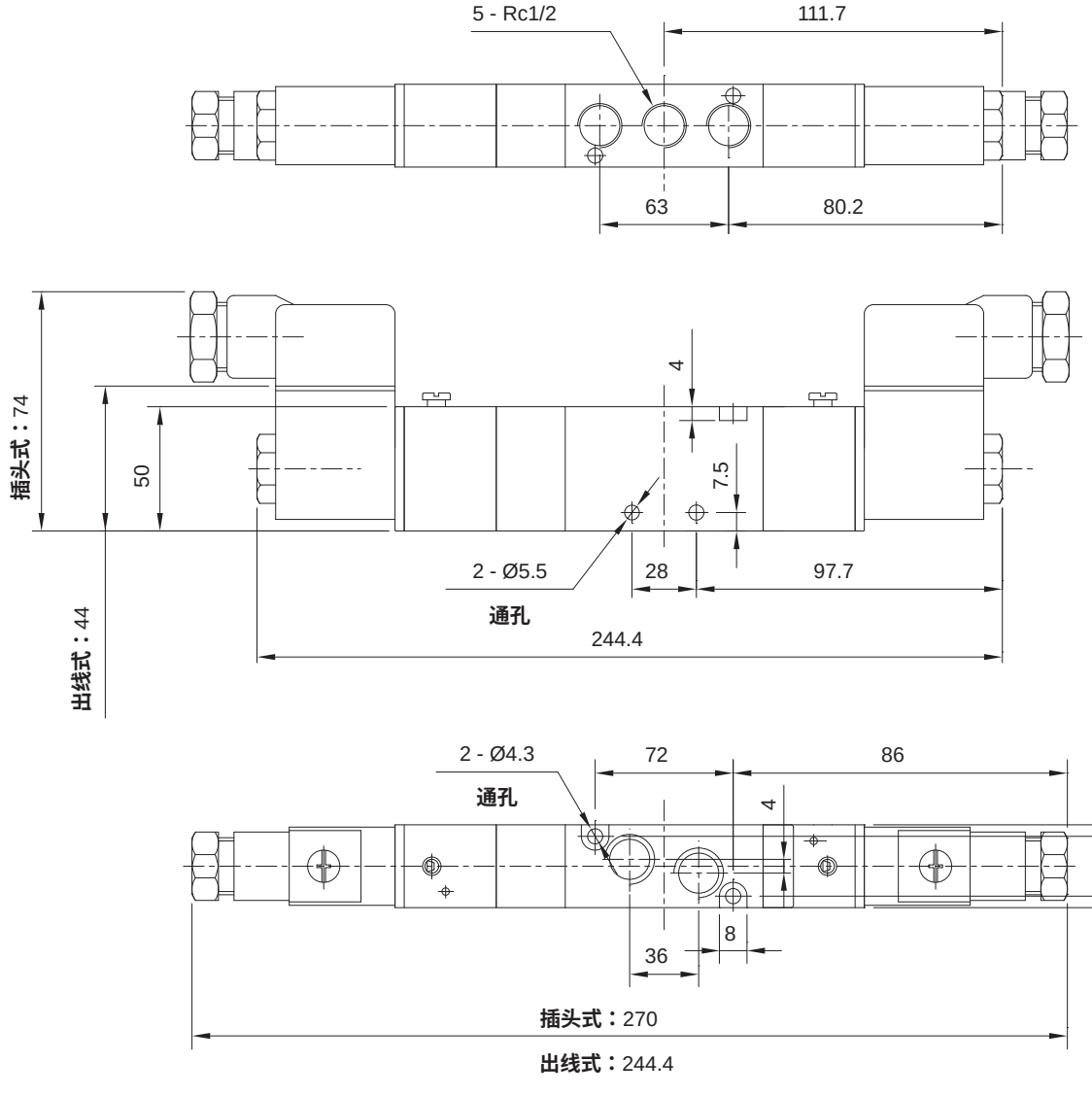

外形尺寸 〔mm〕

- **VEK4000 附联座型**

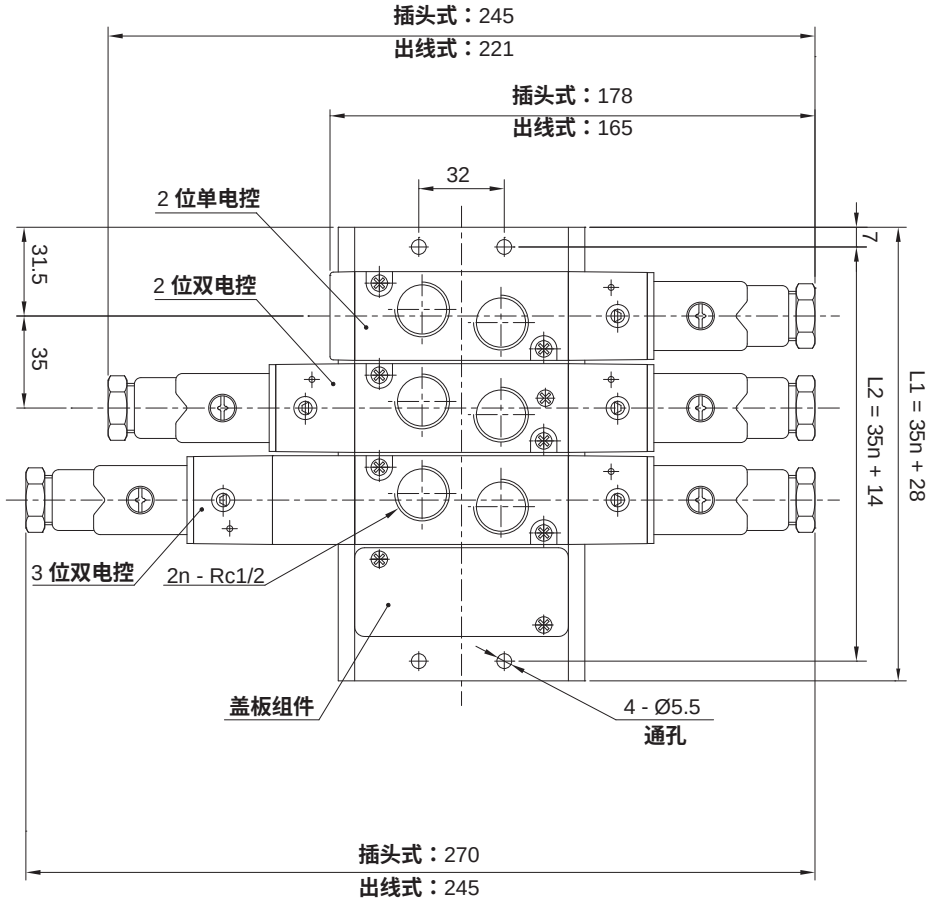

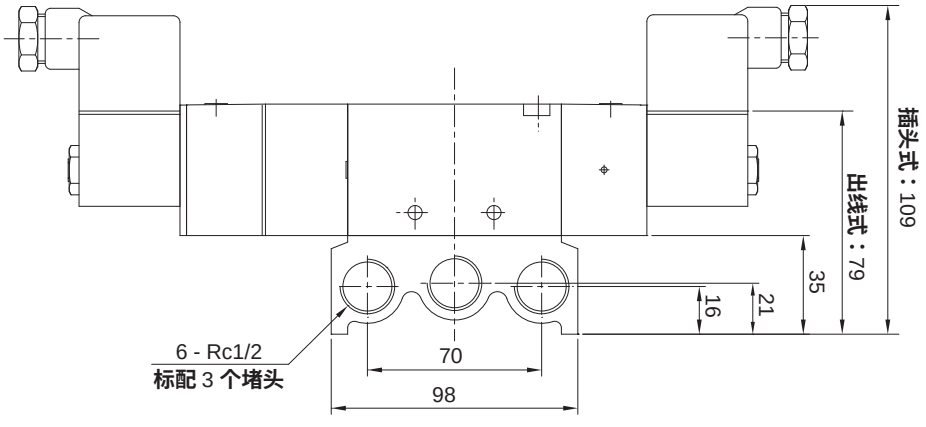

注：“n”指配联座的阀数。

3 通先导式电磁阀
VM6 系列

符号

单电控常闭型

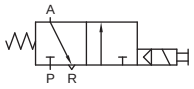

单电控常开型

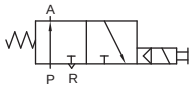



标准规格

• 标准规格

型号			VM61	VM62	VM63	VM64
使用流体			压缩空气 (经≤25μm 的过滤器过滤)			
使用压力范围		MPa (kgf/cm²)	0.15 ~ 0.8 (1.5 ~ 8.2)			
环境及流体温度		℃	- 5 ~ 60 (不到结冰状态)			
标准电压		V	110/220 (AC) , 24 (DC)			
容许电压变动范围			额定电压的 ±10%			
消耗功率	AC	VA	3.6			
	DC	W	3.5			
防护等级			IP65			
绝缘等级			F 级			
润滑给油			不需要			
最高使用频率			5 次/秒			

• 标准规格 (续)

型号	切换方式	响应时间 (ms)	有效截面积 mm² (Cv 值)	接管口径 Rc	
				P，A，R	联座口
VM610	2 位 3 通单电控常闭型	≤50	15.5 (0.87)	1/8	1/8
VM611	2 位 3 通单电控常开型				
VM620	2 位 3 通单电控常闭型		20.5 (1.10)	1/4	1/4
VM621	2 位 3 通单电控常开型				
VM630	2 位 3 通单电控常闭型		39 (2.10)	3/8	3/8
VM631	2 位 3 通单电控常开型				
VM640	2 位 3 通单电控常闭型		50 (2.79)	1/2	1/2
VM641	2 位 3 通单电控常开型				

订购码

VM61	1	1	1	D24	L	–	M2

系列		动作方式		接管口径 Rc①		配管方式			标准电压		出线形式			联座规格②	
VM61	1000	0	单电控常闭型	1	1/8	空白	无联座		A11	AC110V 50/60Hz	空白	标准插头 (DIN43650)		M2	2 联座
VM62	2000	1	单电控常开型	2	1/4	1	1 个	配联座的阀数	A22	AC220V 50/60Hz	L	附灯插头 (DIN43650)		⋮	⋮
VM63	3000			3	3/8	⋮	⋮		D24	DC24V	S	保护回路附灯插头 (DIN43650)		M10	10 联座
VM64	4000			4	1/2	10	10 个				G	出线式 (线长 450mm)			

注：① 参见选型配置表。
② 配管方式为无联座时此项空白。

订货举例

订购动作方式为单电控常闭型；接管口径为 Rc3/8；配管方式为无联座；标准电压为 AC220V 50/60Hz；出线形式为保护回路附灯插头；规格为 3000 的 3 通先导式电磁阀。正确订购码：VM6303A22S

订购动作方式为单电控常开型；接管口径为 Rc1/8；配管方式为配联座的阀数为6个；标准电压为 AC110V 50/60Hz；出线形式为标准插头；联座规格为 6 联座，规格为 1000 的 3 通先导式电磁阀。正确订购码：VM61116A11-M6

● 选型配置表

规格	接管口径 Rc			
	1/8	1/4	3/8	1/2
1000	●	—	—	—
2000	—	●	—	—
3000	—	—	●	—
4000	—	—	—	●

外形尺寸 (mm)

● VM610 , VM611单控型

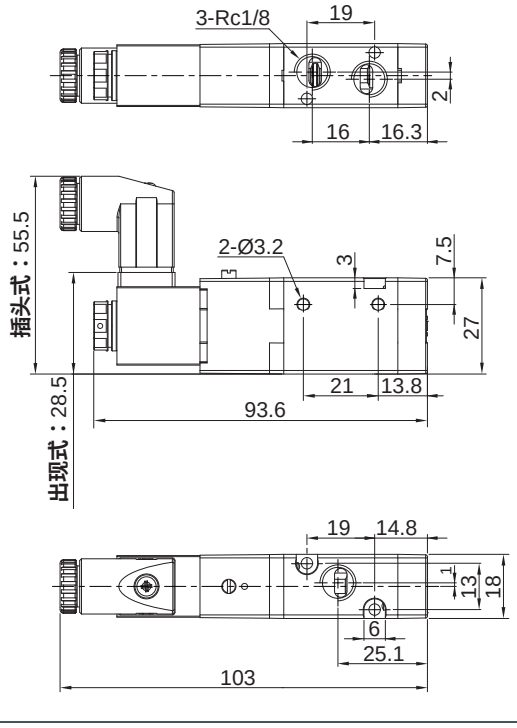

● VM610 , VM611配联座型

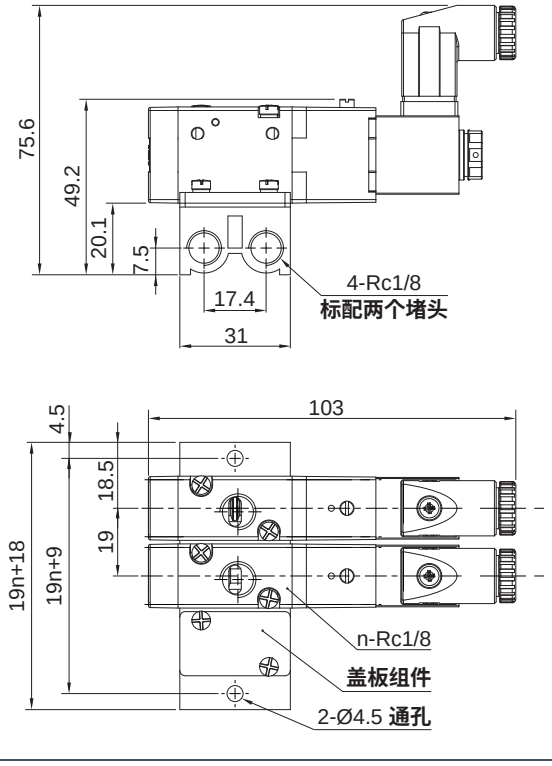

3 通先导式电磁阀
VM6 系列

外形尺寸 〔mm〕

• VM620 , VM621单控型

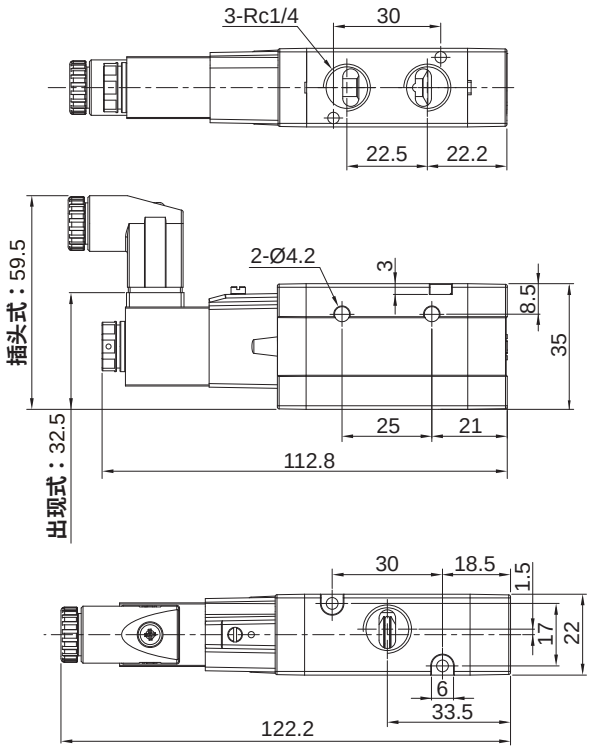

• VM620 , VM621配联座型

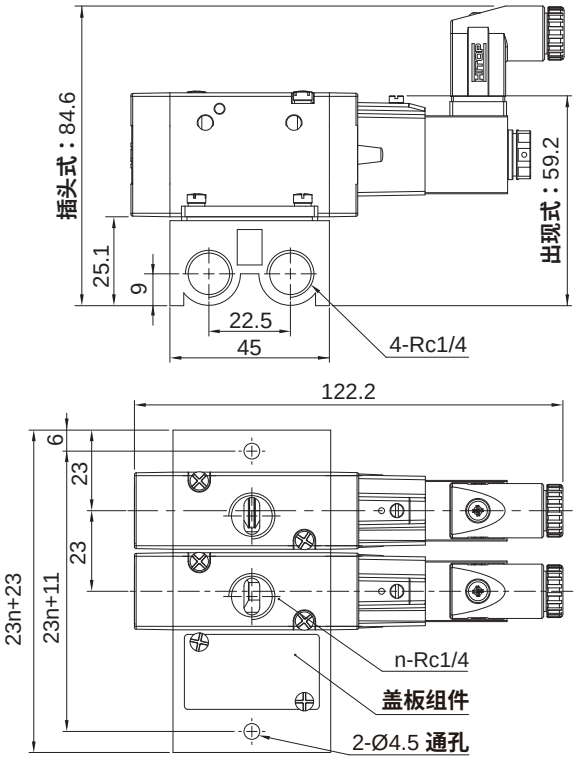

• VM630 , VM631单控型

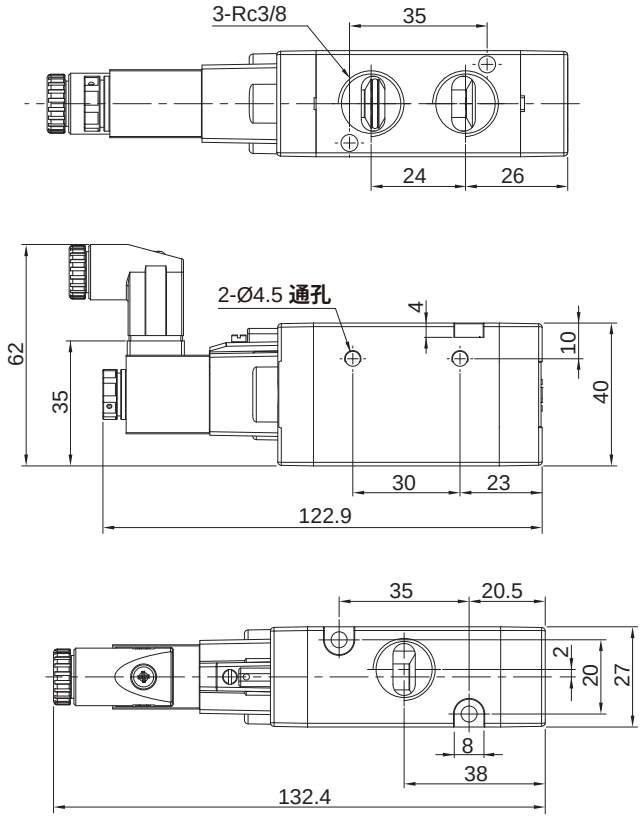

外形尺寸 (mm)

•VM630，VM631配联座型

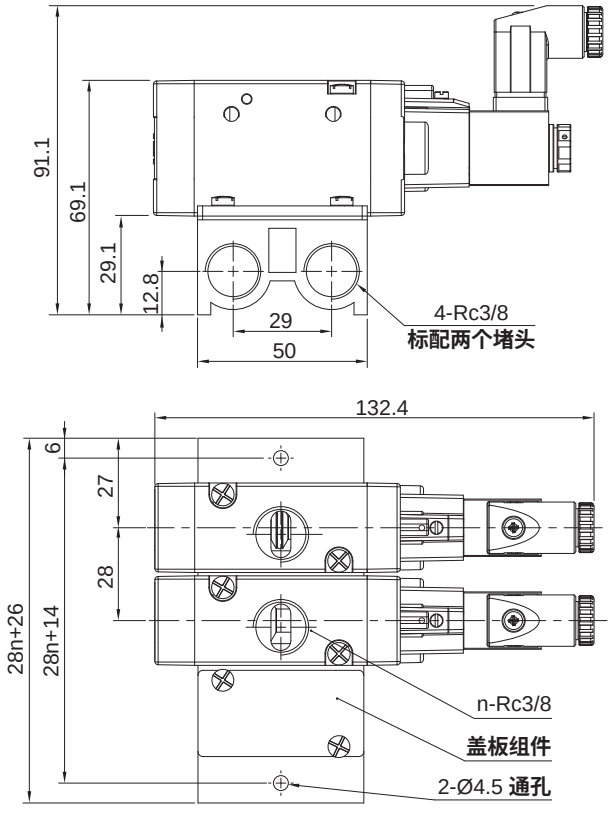

•VM640，VM641单控型

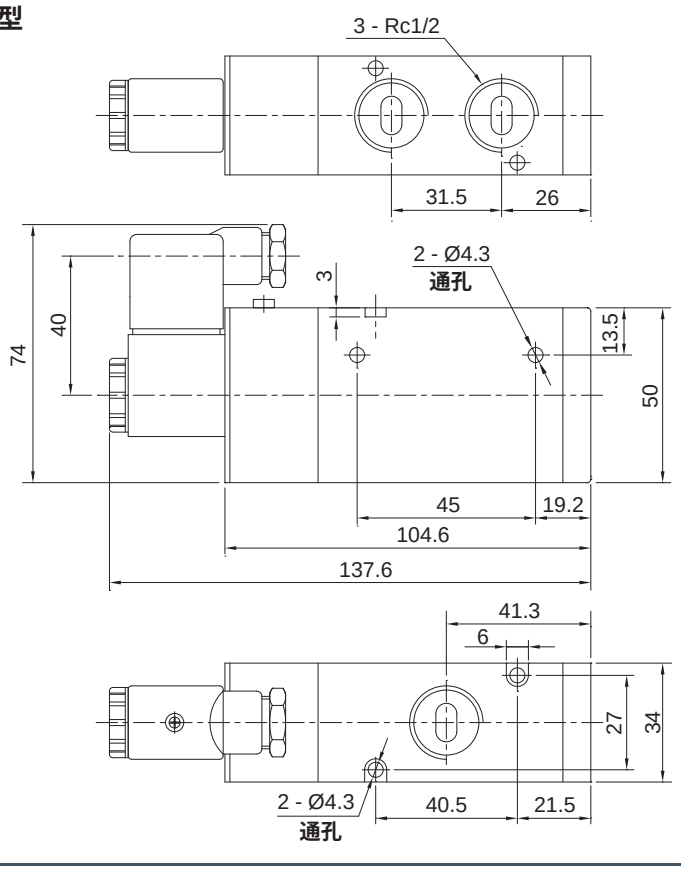

3 通直动式电磁阀
VM307 系列

特点

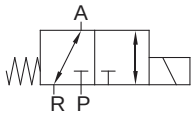

1. 直动式结构， 换向灵敏 ；
2. 同轴截止式结构， 密封性好 ；
3. 无需加润滑油 ；
4. 附设手动装置， 利于安装调试 ；
5. 多种标准电压可供选择。

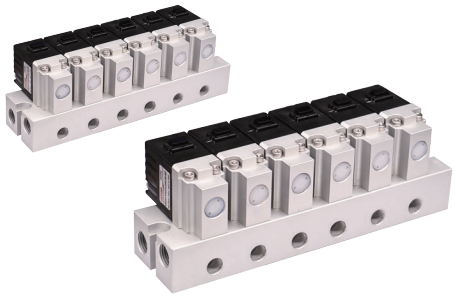

标准规格

型号		VM30706	VM30708
使用流体		压缩空气 (经≤25μm的过滤器过滤)	
接管口径	G	1/8	1/4
切换方式		2位3通，单电控常闭型	
流量	L/min	180	
润滑给油		不需要	
使用压力范围	MPa (kgf/cm²)	0~1.0 (0~10.2)	
保证耐压力	MPa (kgf/cm²)	1.5 (15.3)	
环境及流体温度	℃	-20～80 (不到结冰状态)	
阀体材料		铝合金	
标准电压	V	12/24 (DC)	
容许电压变动范围		额定电压的 ±10%	
消耗功率 (DC)	W	4.5	
防护等级		IP65	
耐热等级		H级	
出线形式		直接出线式/端子式	
响应时间	ms	12	
最高使用频率		40次/秒	

订购码

VM307 — 06 — DC24V — W — B

系列①

单体型



多联型



接管口径 G②

06	1/8
08	1/4

标准电压

DC	12V
	24V

出线形式

空白	端子式
W	直接出线式

附件

单体型	安装支架	
	空白	无
	B	支架
多联型	联座规格	
	空白	无
	2F ⋮ 10F	2联座 ⋮ 10联座

注：① 多联型的接管口径仅有G1/8；
② 常规为G牙，其他牙型请与我司联系确认。

订货举例

订购多联型；接管口径G1/8；标准电压为DC24V；接线形式为出线式；联座规格为4联座的3通直动式电磁阀。
正确订购码：VM30706DC24VW-4F

订购单体型；接管口径G1/8；标准电压为DC12V；接线形式为端子式；带支架的3通直动式电磁阀。
正确订购码：VM30706DC12V-B

外形尺寸 (mm)

- **VM30706(08)出线式(含支架)**

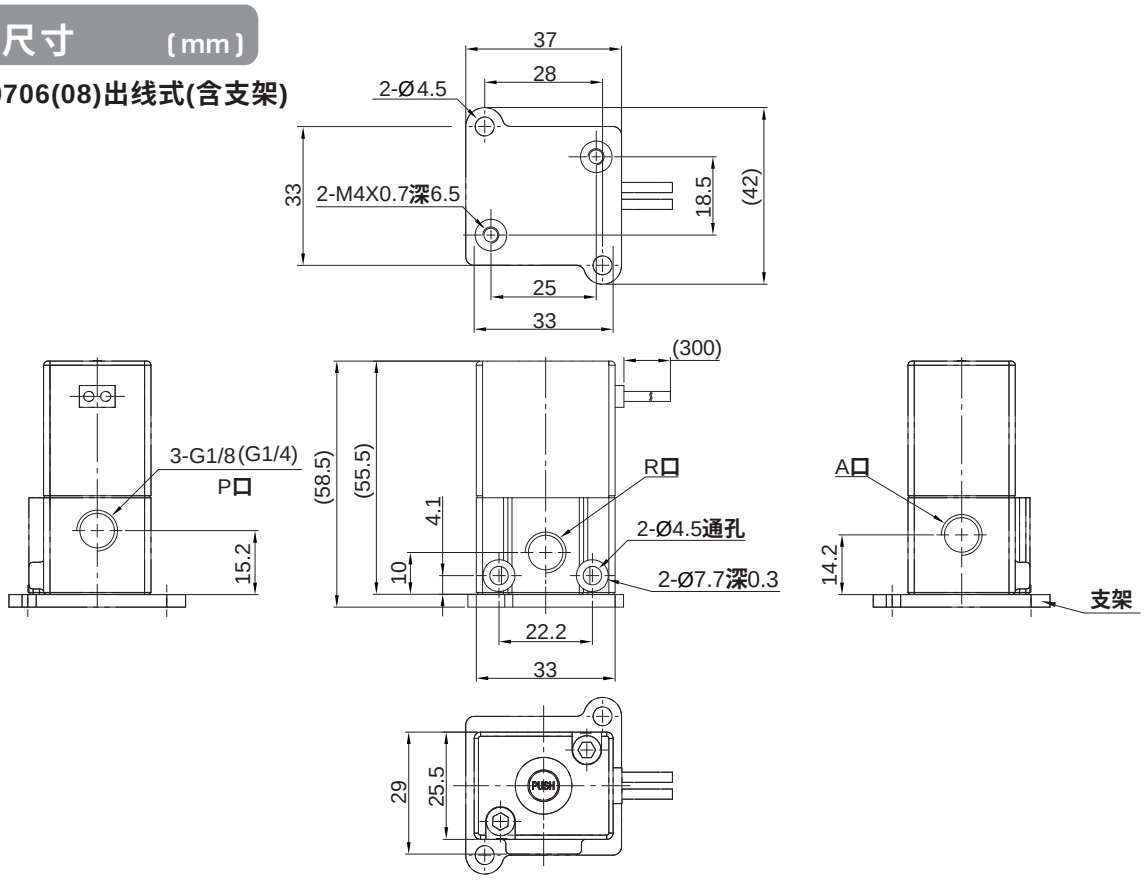

- **VM30706(08)端子式(含支架)**

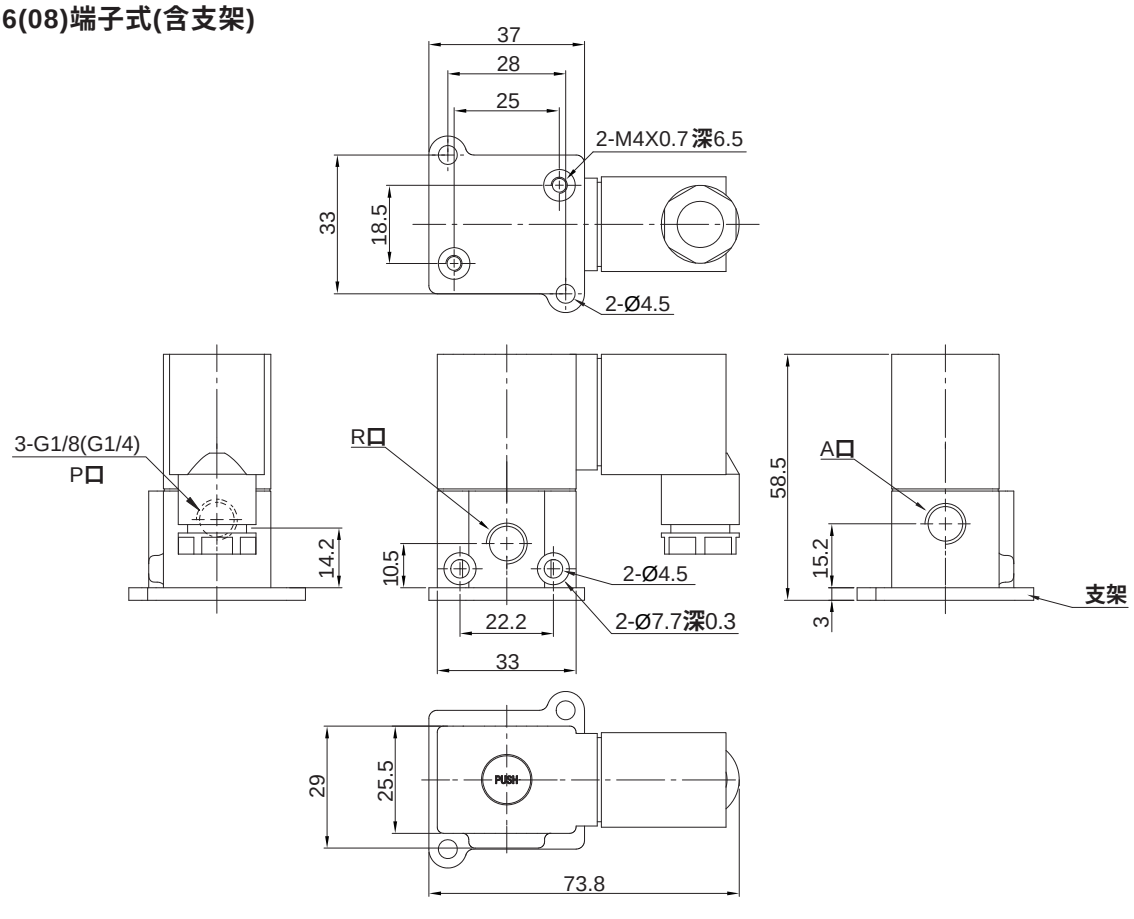

3 通直动式电磁阀
VM307 系列

外形尺寸 （mm）

- **VM307多联型出线式**

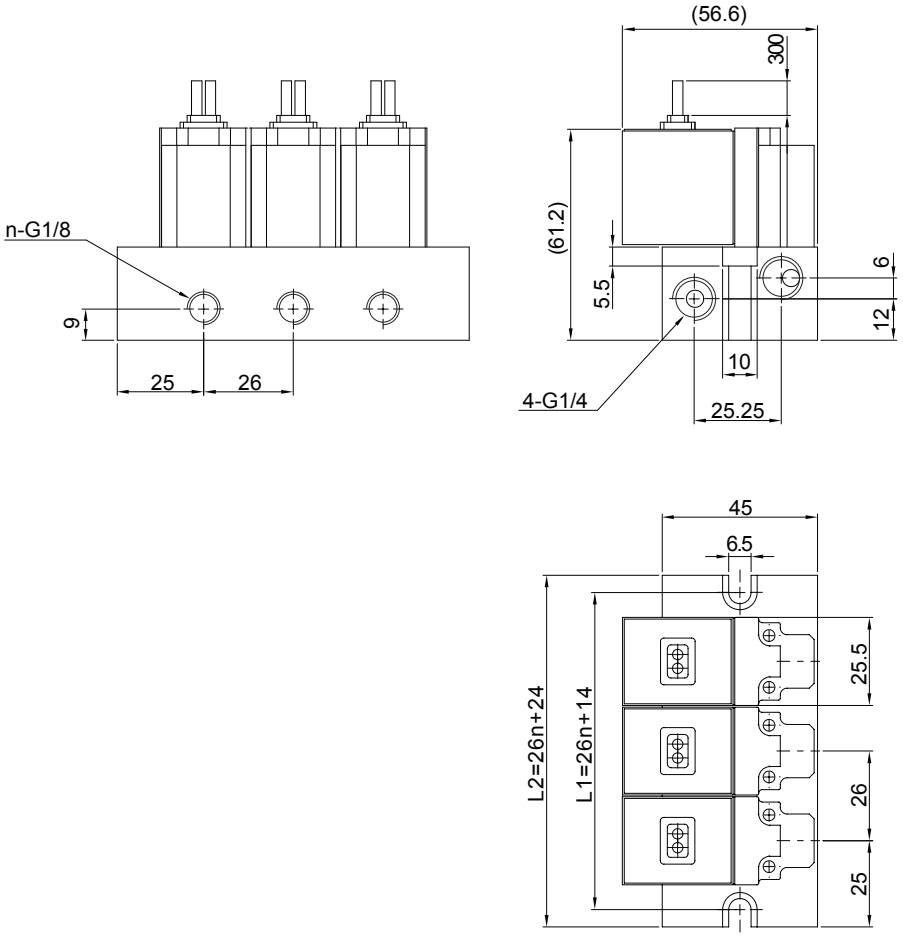

配联座数 n	2	3	4	5	6	7	8	9	10
L1	66	92	118	144	170	196	222	248	274
L2	76	102	128	154	180	206	232	258	284

注：“n” **指配联座的阀数，**n≥2

外形尺寸 (mm)

- **VM307多联型端子式**

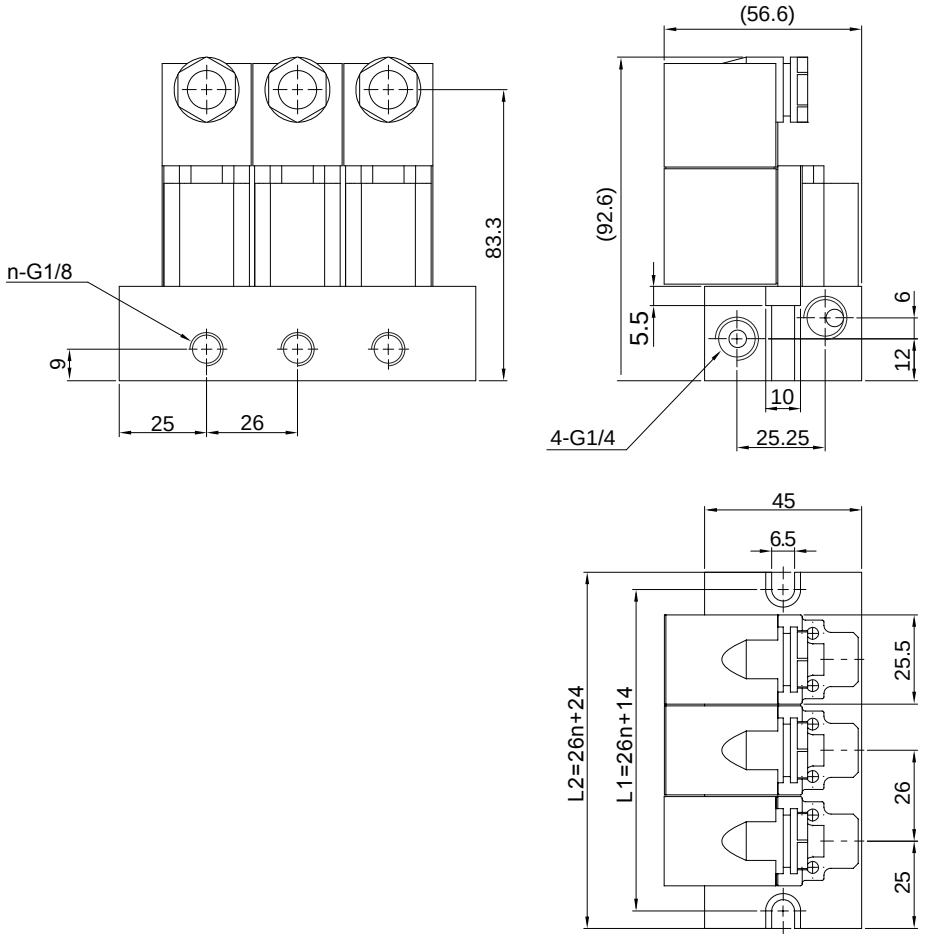

配联座数 n	2	3	4	5	6	7	8	9	10
L1	66	92	118	144	170	196	222	248	274
L2	76	102	128	154	180	206	232	258	284

注：“n” **指配联座的阀数，**n≥2

3 通直动式电磁阀
VM317 系列

特点

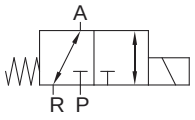

1. 直动式结构，换向灵敏。
2. 同轴直动式，密封性能好。
3. 无需润滑油。
4. 附设手动装置,利于安装调试。
5. 多种标准电压可供选择。



标准规格

型号		VM317
使用流体		压缩空气(经≤40μm的过滤器过滤)
接管口径	G	1/4
切换方式		2位3通，单电控常闭型
流量	L/min	400
润滑给油		不需要
使用压力范围	MPa (kgf/cm²)	0~1.0 (0~10.2)
保证耐压力	MPa (kgf/cm²)	1.5 (15.3)
环境及流体温度	℃	-10 ~ 80 (不到结冰状态)
阀体材料		铝合金
标准电压	V	12/24 (DC)
容许电压变动范围		额定电压的 ±10%
消耗功率 (DC)	W	6.3
防护等级		IP65
耐热等级		H级
出线形式		直接出线式/端子式
最高使用频率		5次/秒

订购码

VM317	08	DC24V	W
系列	接管口径 G①	标准电压	出线形式
	08 1/4	DC 12V 24V	空白 端子式 W 直接出线式

注：① 常规为G牙，其他牙型请与我司联系确认。

订货举例

订购接管口径G1/4；标准电压为DC24V；接线形式为直接出线式的3通直动式电磁阀。

正确订购码：VM31708DC24VW

外形尺寸 (mm)

- **VM317出线式**

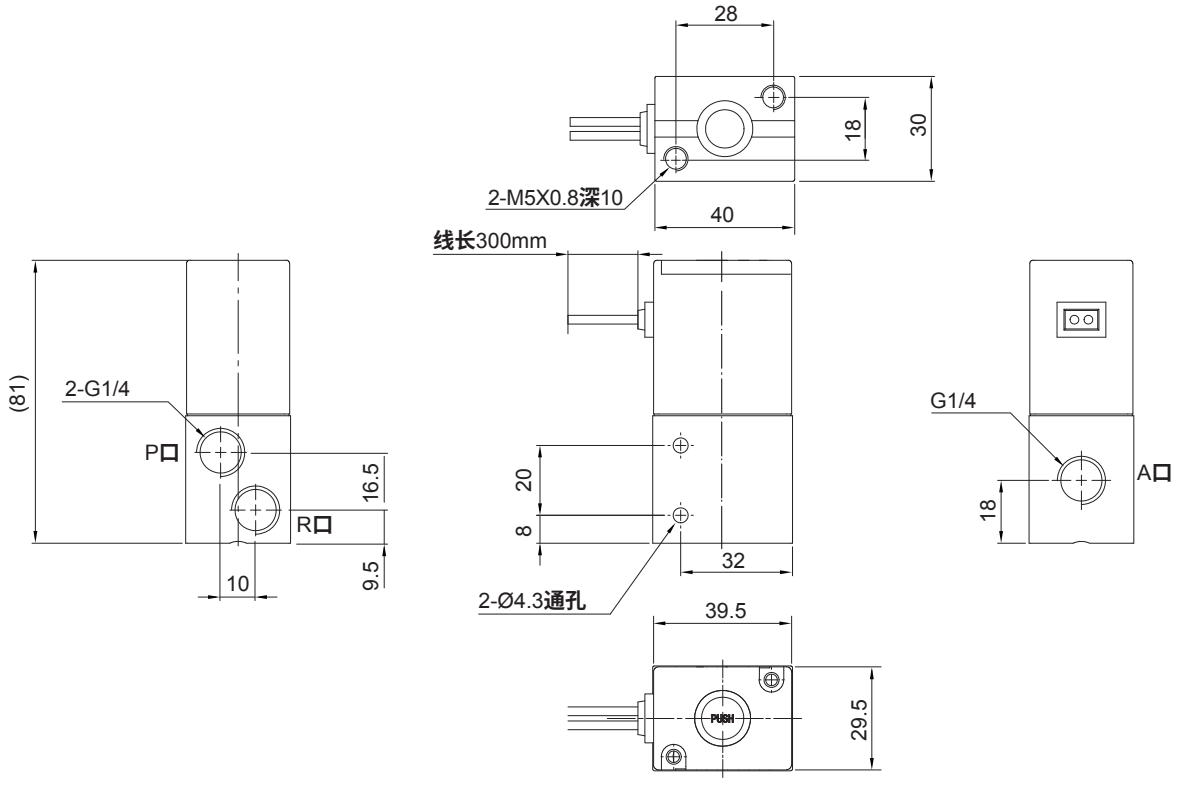

- **VM317端子式（含接线盒）**

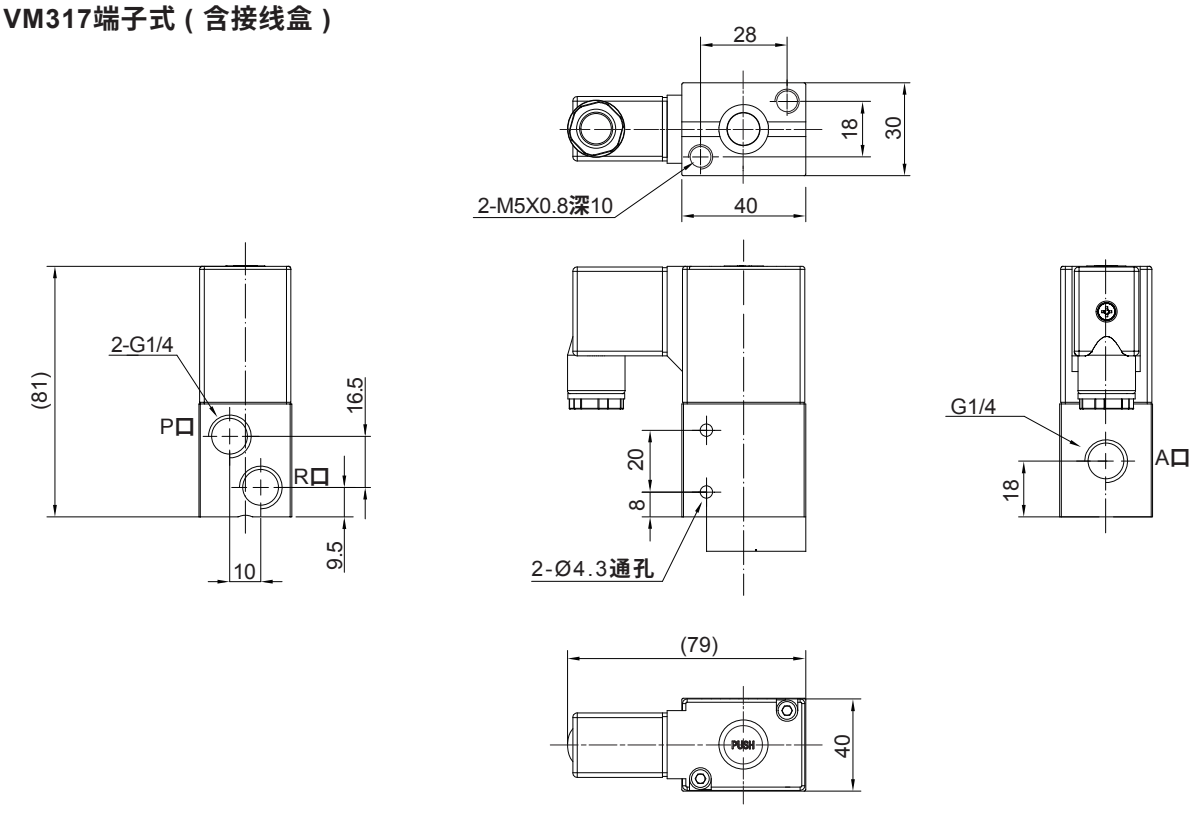

HITOP

5 通气控阀
HVA1000 - 3000 系列

符号

单气控

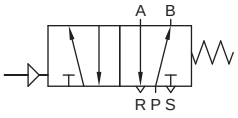

双气控

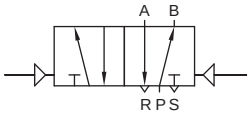



标准规格

● 标准规格

型号	HVA1000	HVA2000	HVA3000
使用流体	压缩空气 (经≤25μm 的过滤器过滤)		
使用压力范围 MPa (kgf/cm²)	0.15 ~ 0.7 (1.5 ~ 7.1)		
环境及流体温度 ℃	-5 ~ 60 (不到结冰状态)		
润滑给油	不需要		
最高使用频率	5 次/秒		

● 标准规格 (续)

型号	切换方式	响应时间 (ms)	有效截面积 mm² (Cv 值)	接管口径 Rc			
				P , A , B	R , S	控制口	联座口
HVA1000	2 位 5 通单气控	≤50	12 (0.67)	1/8	1/8	1/8	1/4
	2 位 5 通双气控						
HVA2000	2 位 5 通单气控		18 (1.0)	1/4	1/8		1/4
	2 位 5 通双气控						
HVA3000	2 位 5 通单气控		30 (1.68)	3/8	1/4		3/8
	2 位 5 通双气控						

订购码

HVA	1	1	1	1	—	M2	—	L
系列	规格	动作方式	接管口径 Rc①	配管方式		联座规格②		P口接管类型③



规格	
1	1000
2	2000
3	3000

动作方式	
1	单气控
2	双气控

接管口径 Rc①	
1	1/8
2	1/4
3	3/8

配管方式		
0	无联座	
1 · · · 10	1 个 · · · 10 个	配联座的阀数

联座规格②	
M2 · · · M10	2 联座 · · · 10 联座

P口接管类型③	
空白	无
S	直头
L	弯头

S	S	—	06	04	04
A/B口接管类型③	控制口接管类型③		P口接管口径③	A/B口接管口径③	控制口接管口径③

A/B口接管类型③	
空白	无
S	直头
L	弯头

控制口接管类型③	
空白	无
S	直头
L	弯头

P口接管口径③	
空白	无
06	Ø6
08	Ø8
10	Ø10
12	Ø12

A/B口接管口径③	
空白	无
04	Ø4
06	Ø6
08	Ø8
10	Ø10

控制口接管口径③	
空白	无
04	Ø4
06	Ø6

注：① 请参照标准规格（续）接管口径的 P，A，B 口。
② 配管方式为无联座时此项空白。
③ 详见选型配置表，有联座时可选。

订货举例

订购动作方式为双气控；接管口径为 Rc1/4；配管方式为无联座；规格为 2000 的 5 通气控阀。

正确订购码：HVA2220

订购动作方式为双气控；接管口径为 Rc3/8；配管方式为配联座的阀数 4 个；联座规格为 4 联座；规格为 3000 的 5 通气控阀。

正确订购码：HVA3234 - M4

● 选型配置表

接管口径配置表						
型号	P口接管类型		A/B口接管类型		控制口接管类型	
	直头S	弯头L	直头S	弯头L	直头S	弯头L
HVA1000	06、08	06、08	04、06	04、06	04、06	04、06
HVA2000	08、10	08、10	06、08	06、08	06	
HVA3000	10、12	10、12	08、10	08、10	06	

注：有联座时可选。

5 通气控阀
HVA1000 - 3000 系列

外形尺寸 〔mm〕

• HVA1000 单气控

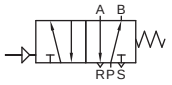

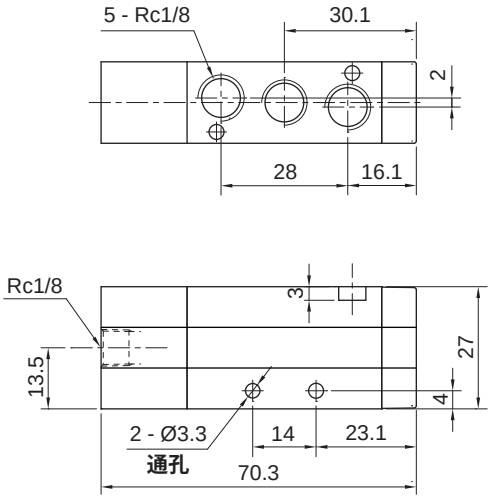

• HVA1000 双气控

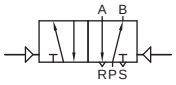

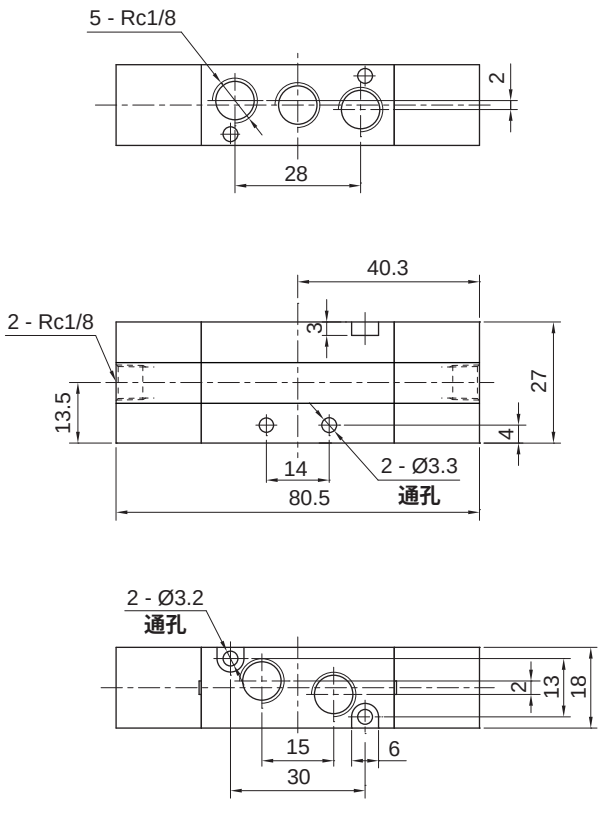

• HVA1000 附联座型

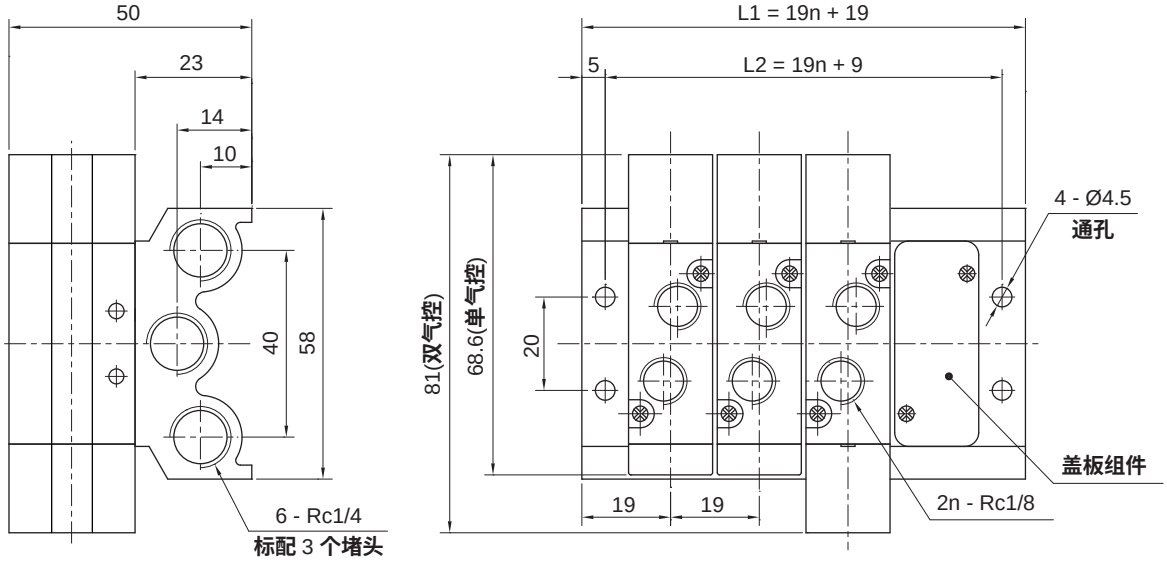

注：“ n ”指配联座的阀数。

外形尺寸 〔mm〕

• HVA2000 单气控

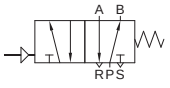

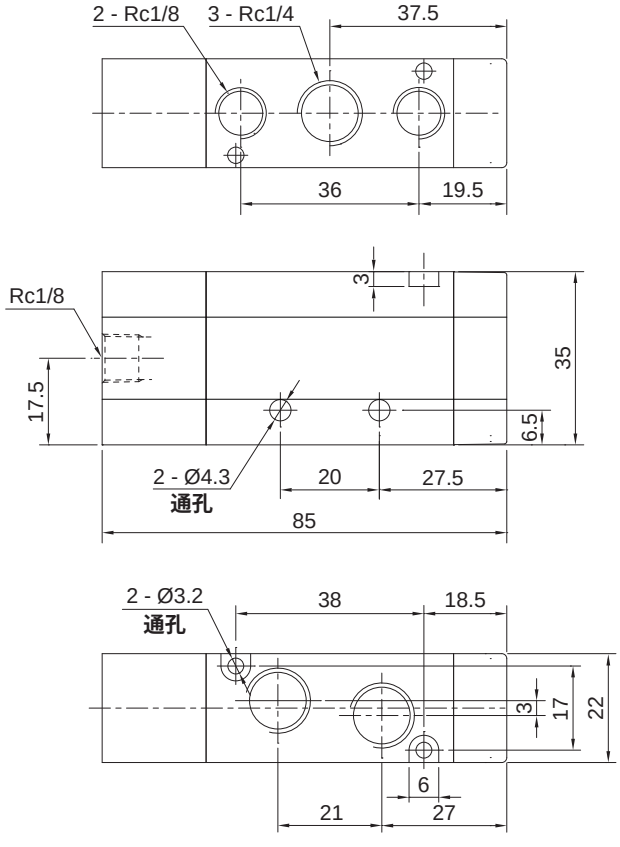

• HVA2000 双气控

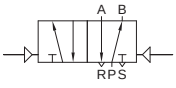

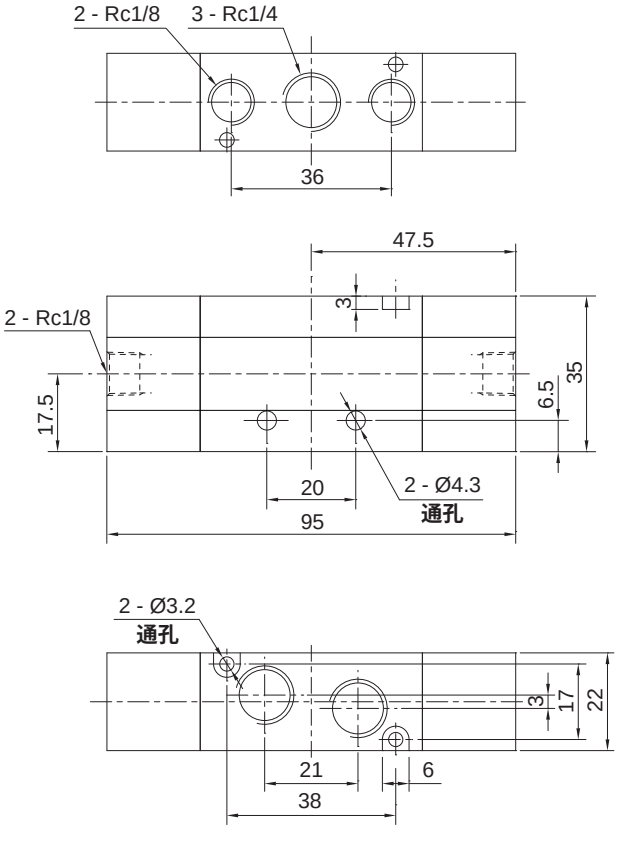

• HVA2000 附联座型

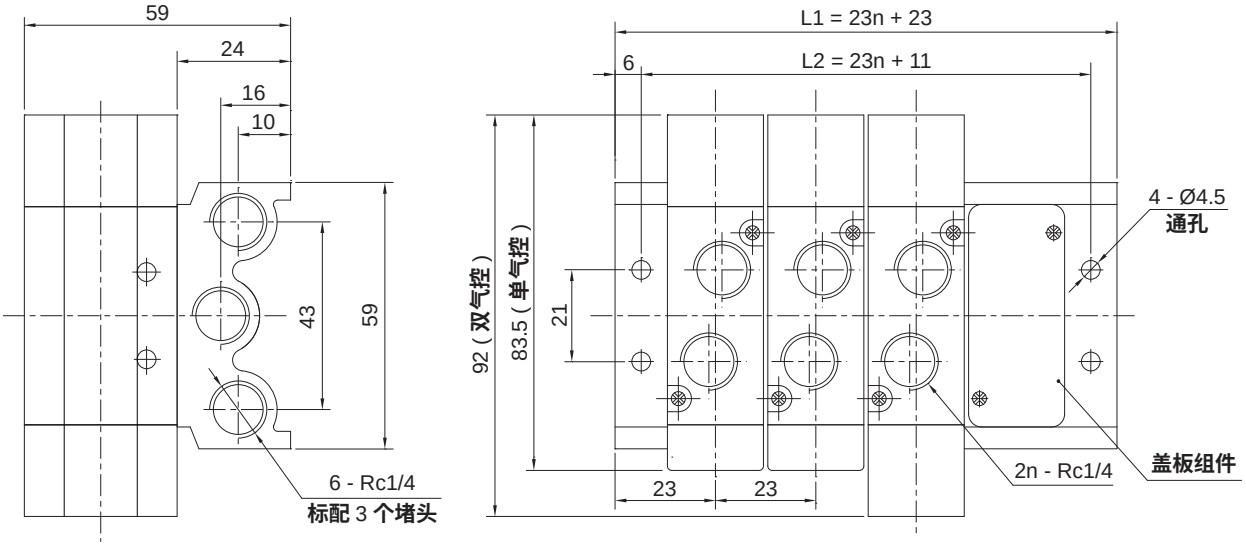

注：“n”指配联座的阀数。

5 通气控阀
HVA1000 - 3000 系列

外形尺寸 (mm)

• HVA3000 单气控

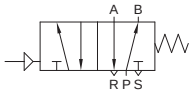

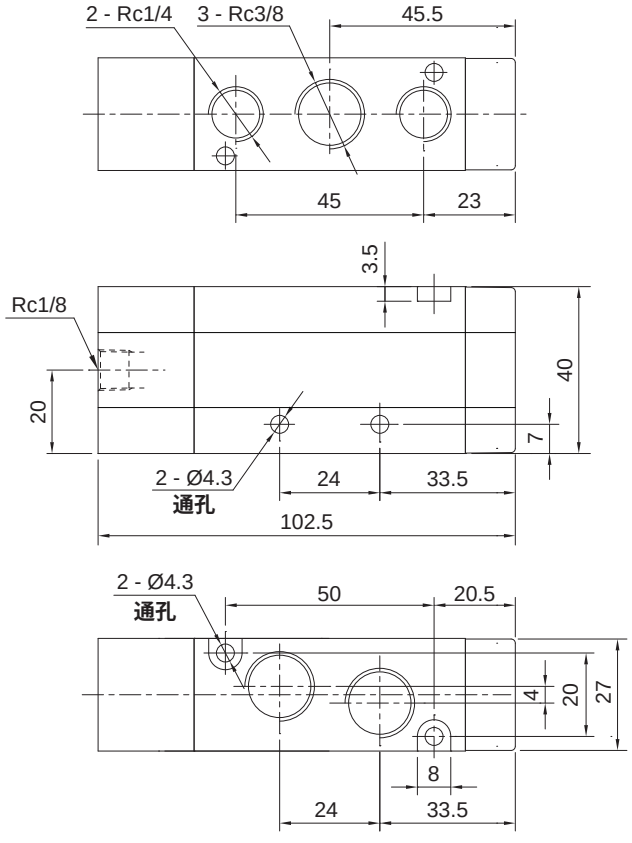

• HVA3000 双气控

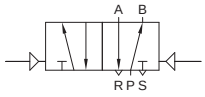

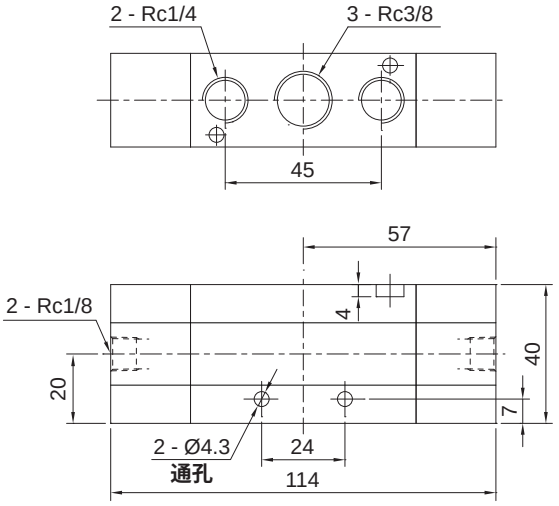

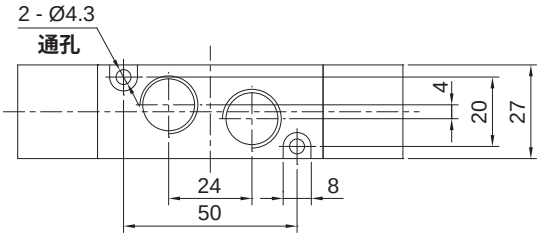

• HVA3000 附联座型

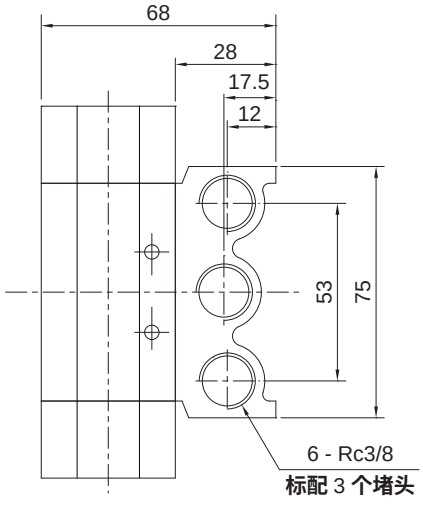

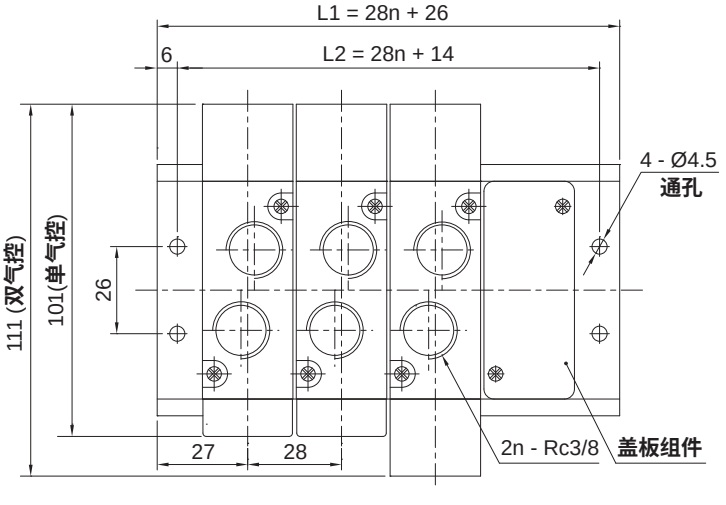

注：“n”指配联座的阀数。

符号/特点

单气控　　双气控

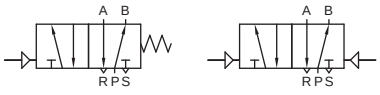

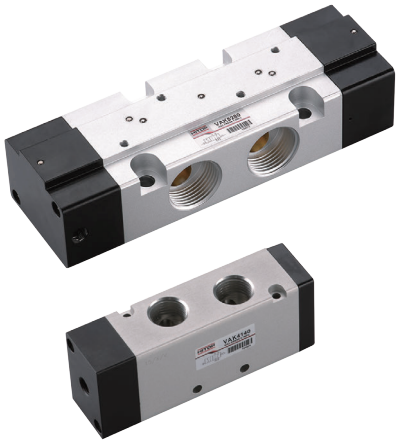

1. 使用气压控制，节能环保。
2. 反映灵敏，换向速度快。
3. 大流量设计，适用气缸 Ø160 ~ Ø300。

标准规格

• 标准规格

	VAK4000	VAK5160	VAK5180	VAK5260	VAK5280
使用流体	压缩空气（经≤25μm 的过滤器过滤）				
使用压力范围 MPa（kgf/cm²）	0.15 ~ 0.7（1.5 ~ 7.1）	0.2 ~ 0.7（2.0 ~ 7.1）			
环境及流体温度 ℃	-5 ~ 60（不到结冰状态）				
润滑给油	不需要				
最高使用频率	5 次/秒				

• 标准规格（续）

型号	切换方式	响应时间（ms）	有效截面积 mm²（Cv 值）	接管口径 Rc			
				P，A，B	R，S	控制口	联座口
VAK4000①	2 位 5 通单气控	≤50	50（2.8）	1/2	1/2	1/8	1/2
	2 位 5 通双气控						
VAK5160	2 位 5 通单气控	≤80	115（6.33）	3/4	3/4	1/8	—
VAK5260	2 位 5 通双气控						
VAK5180	2 位 5 通单气控		135（7.71）	1	1		
VAK5280	2 位 5 通双气控						

注：① VAK4000 为传统阀杆方式。

订购码

VAK	4	1	4	1	—	M2
系列	规格	动作方式	接管口径 Rc①	配管方式②	—	联座规格③



规格	
4	4000
5	5000

动作方式	
1	单气控
2	双气控

接管口径 Rc①	
4	1/2
6	3/4
8	1

配管方式②		
0	无联座	
1 … 10	1 … 10 个	配联座的阀数

联座规格③	
M2 … M10	2 … 10 联座

注：① 请参照标准规格（续）接管口径的 P，A，B 口。
② VAK5 只有无联座选项。
③ 配管方式为无联座时此项空白。

订货举例

订购动作方式为双气控；接管口径为 Rc1/2；配管方式为配联座的阀数 4 个；联座规格为 4 联座；规格为 4000 的 5 通气控阀。

正确订购码：VAK4244 - M4

订购动作方式为单气控；接管口径为 Rc3/4；配管方式为无联座；规格为 5000 的 5 通气控阀。正确订购码：VAK5160

5 通气控阀
VAK4000 - 5000 系列

外形尺寸 (mm)

• **VAK4000 单气控**

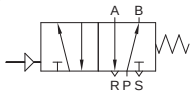

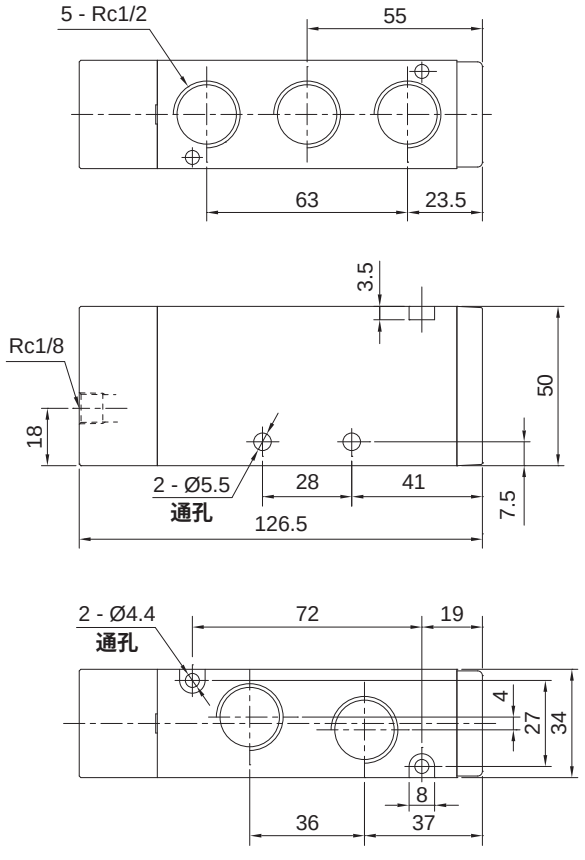

• **VAK4000 双气控**

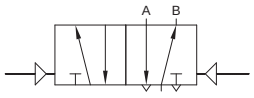

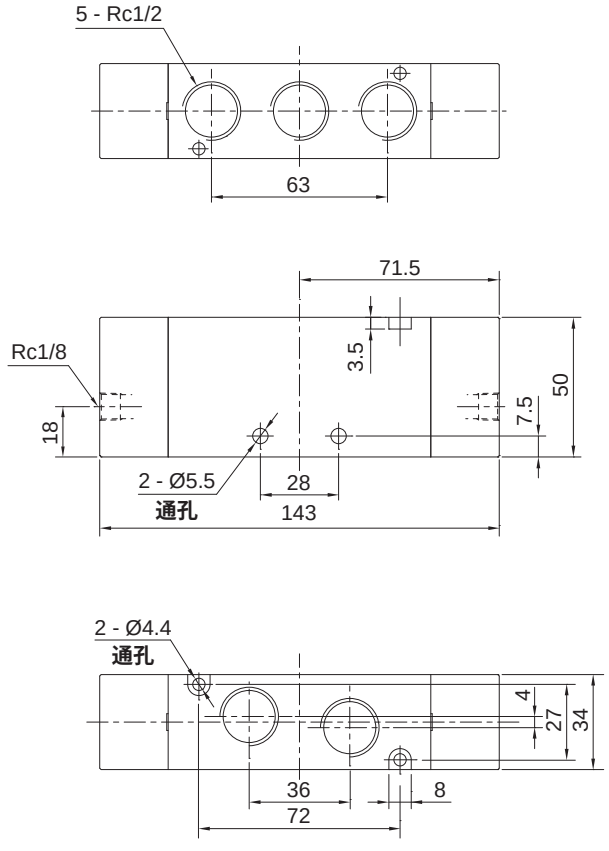

• **VAK4000 附联座型**

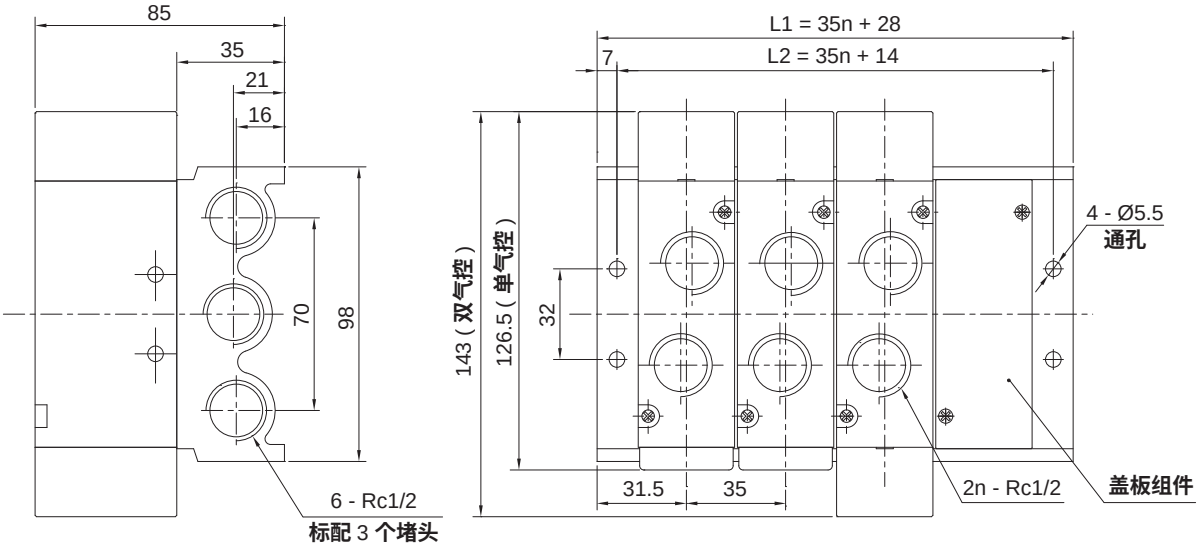

注：“ n ”指配联座的阀数。

外形尺寸 (mm)

- **VAK5160 , VAK5180 单气控**

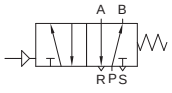

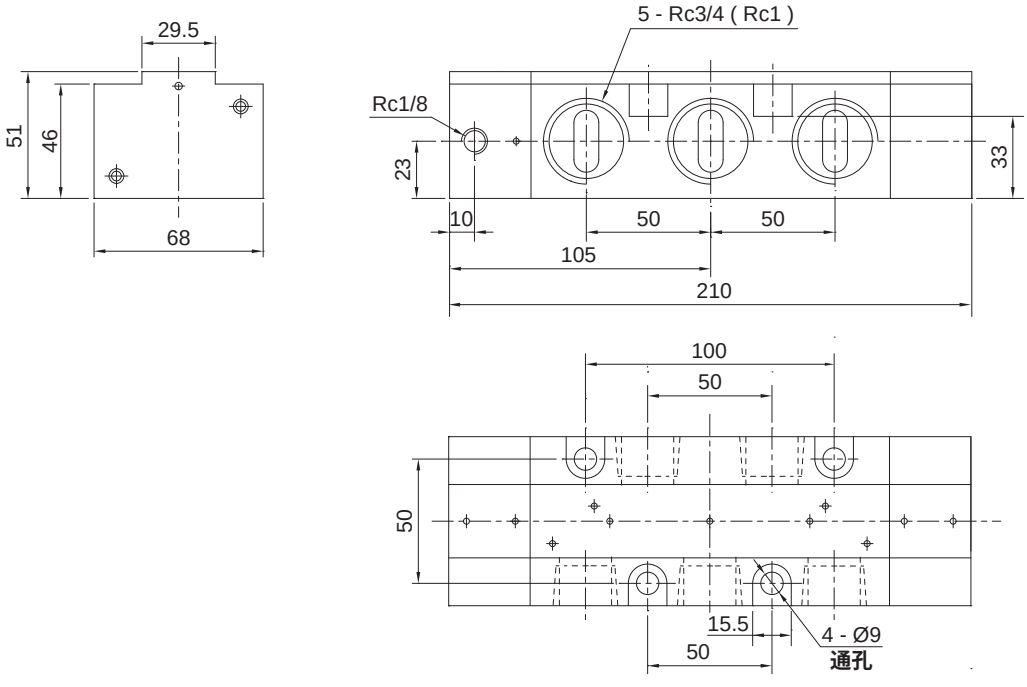

- **VAK5260 , VAK5280 双气控**

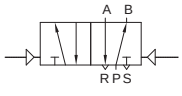

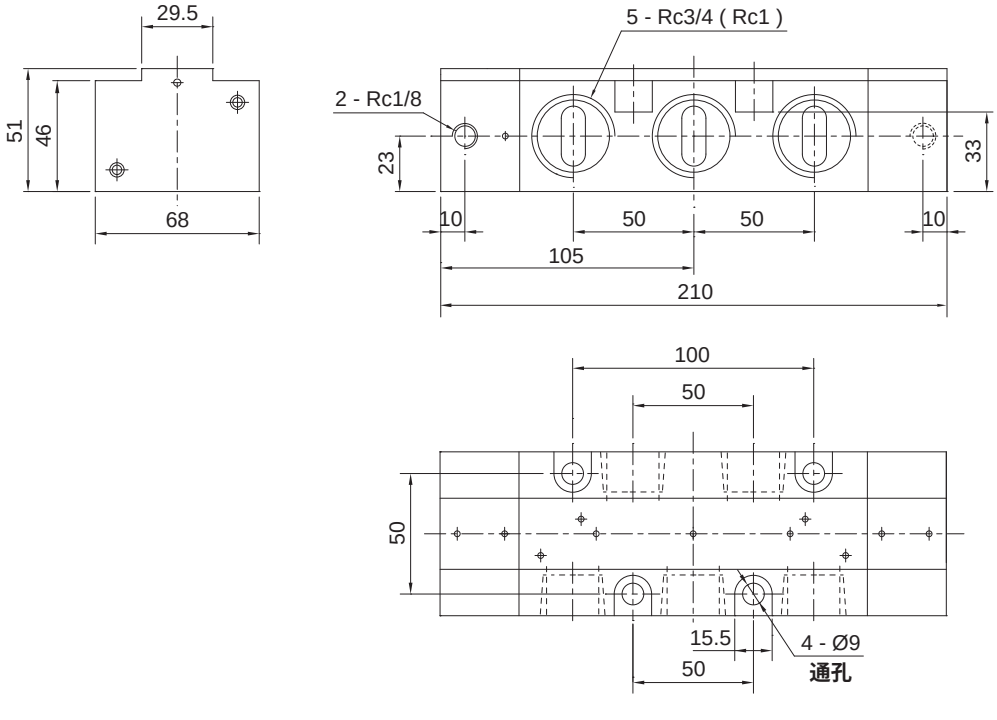

3 通气控阀
VAM6（1000 - 4000）系列

符号

常闭型

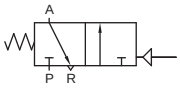

常开型

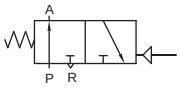



标准规格

● 标准规格

型号	VAM61	VAM62	VAM63	VAM64
使用流体	压缩空气（经≤25μm 的过滤器过滤）			
使用压力范围 MPa（kgf/cm²）	0.15 ~ 0.8（1.5 ~ 8.2）			
环境及流体温度 ℃	- 5 ~ 60(不到结冰状态)			
润滑给油	不需要			
最高使用频率	5 次/秒			

● 标准规格（续）

型号	切换方式	响应时间（ms）	有效截面积 mm²（Cv 值）	接管口径 Rc	
				P，A，R	控制口
VAM61	2 位 3 通单气控常闭型 2 位 3 通单气控常开型	≤50	15.5（0.87）	1/8	1/8
VAM62			20.5（1.10）	1/4	
VAM63			39（2.10）	3/8	
VAM64			50（2.79）	1/2	

订购码

VAM61	1	1	1	–	M2
系列	动作方式	接管口径 Rc①	配管方式		联座规格②

系列	
VAM61	1000
VAM62	2000
VAM63	3000
VAM64	4000

动作方式	
0	常闭型
1	常开型

接管口径 Rc①	
1	1/8
2	1/4
3	3/8
4	1/2

配管方式		
空白	无联座	
1 · · · 10	1 个 · · · 10 个	配联座的阀数

联座规格②	
M2	2 联座
·	·
·	·
·	·
M10	10 联座

注：① 参见选型配置表。
② 配管方式为无联座时此项空白。

订货举例

订购动作方式为常开型；接管口径为 Rc1/8；
规格为 1000 的3 通气控阀。正确订购码：VAM6111
订购动作方式为常闭型；接管口径为 Rc1/2；
规格为 4000 的3 通气控阀。正确订购码：VAM6404

● 选型配置表

规格	接管口径 Rc			
	1/8	1/4	3/8	1/2
1000	●	—	—	—
2000	—	●	—	—
3000	—	—	●	—
4000	—	—	—	●

外形尺寸 （mm）

• VAM610，VAM611单气控

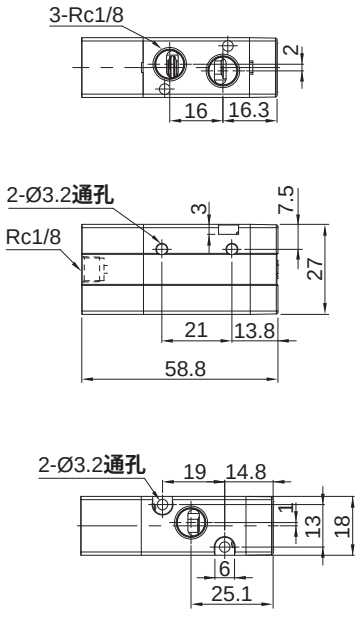

• VAM610，VAM611附联座型

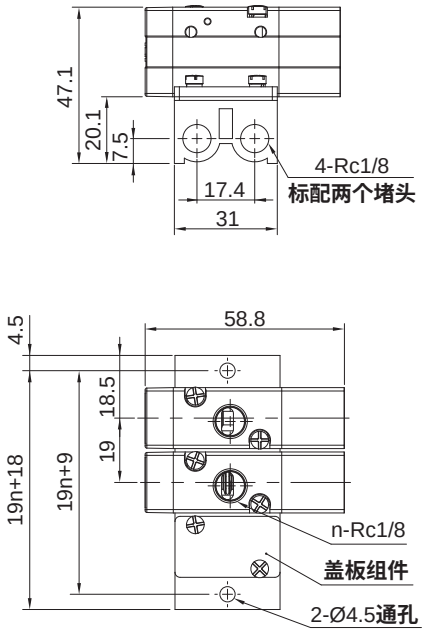

• VAM620，VAM621单气控

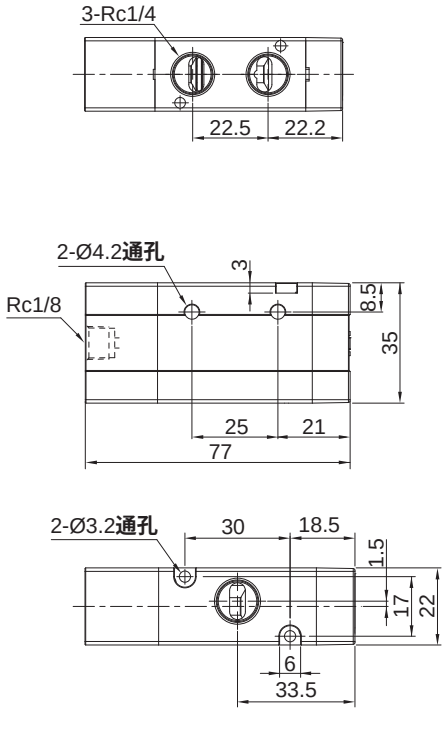

• VAM620，VAM621附联座型

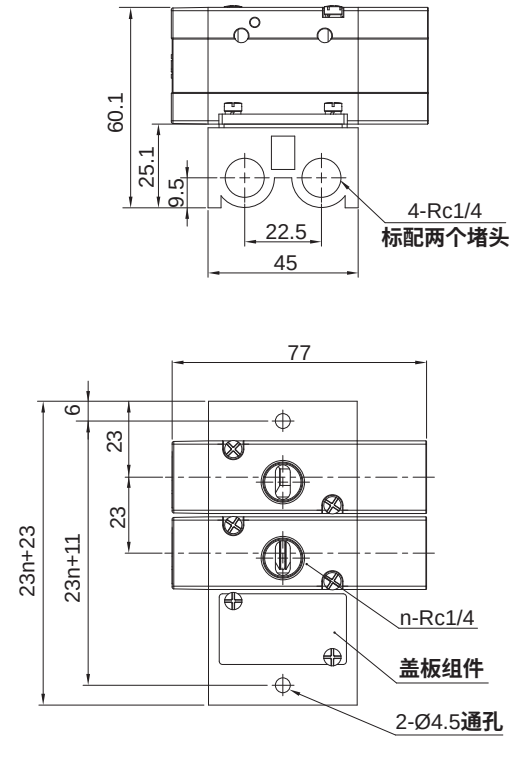

3 通气控阀
VAM6（1000 - 4000）系列

外形尺寸 （mm）

• VAM630，VAM631单气控

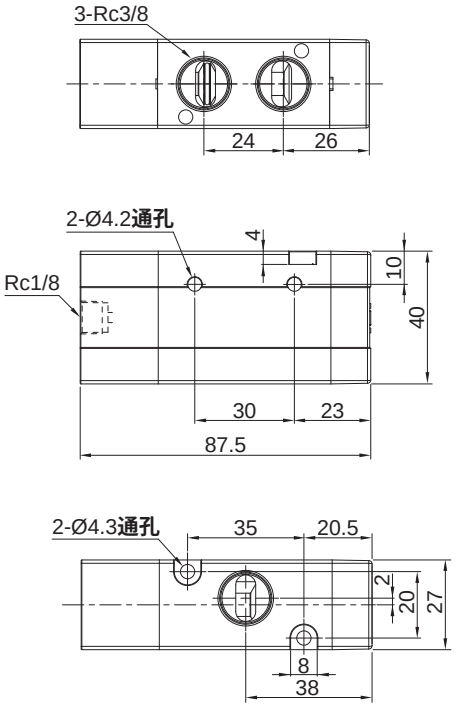

• VAM630，VAM631附联座型

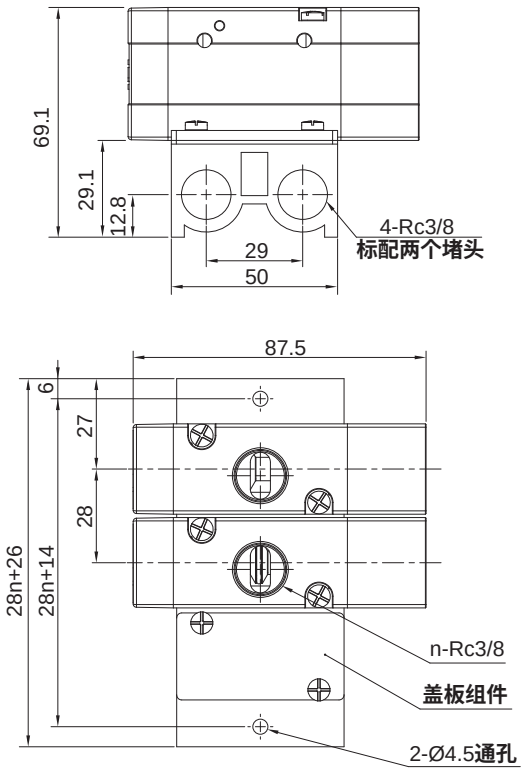

• VAM640，VAM641单气控

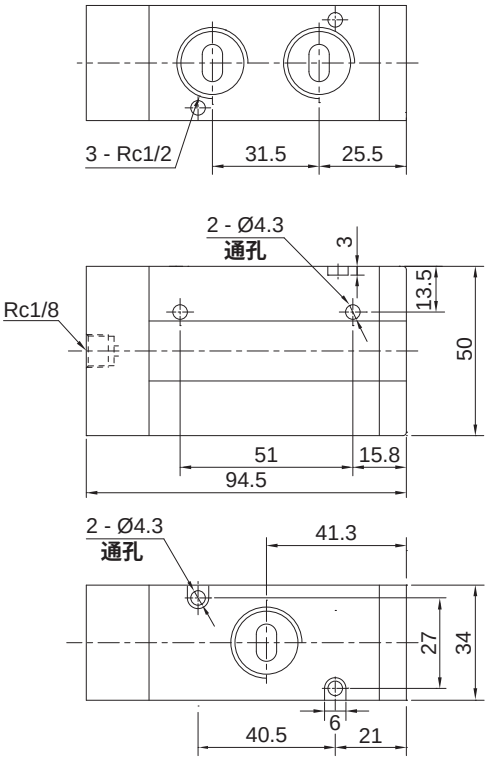

符号

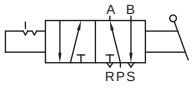



标准规格

• 标准规格

型号 (订购码)	VBL2120	VBL2120F	VBL3130
使用流体	压缩空气 (经≤25μm 的过滤器过滤)		
使用压力范围 MPa (kgf/cm²)	0 ~ 0.8 (0 ~ 8.2)		
环境及流体温度 ℃	- 5 ~ 60 (不到结冰状态)		
润滑给油	不需要		
类型	基本型	法兰型	基本型

• 标准规格 (续)

型号	切换方式	有效截面积 mm² (Cv 值)	接管口径 Rc	
			P , A , B	R , S
VBL2120	2 位 5 通	45 (2.5)	1/4	1/8
VBL2120F	2 位 5 通	45 (2.5)	1/4	1/8
VBL3130	2 位 5 通	61 (3.4)	3/8	1/4

订货举例：订购接管口径为 Rc1/4 的法兰型 5 通手动阀。正确订购码为：VBL2120F

外形尺寸 (mm)

• VBL2120

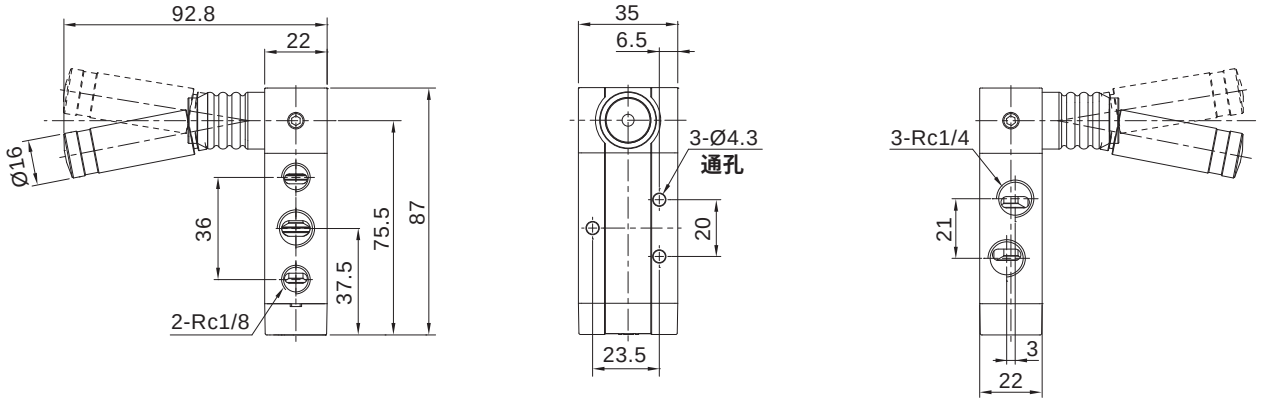

5 通手动阀
VBL2120 - 3130 系列

外形尺寸 (mm)

- **VBL 2120F**

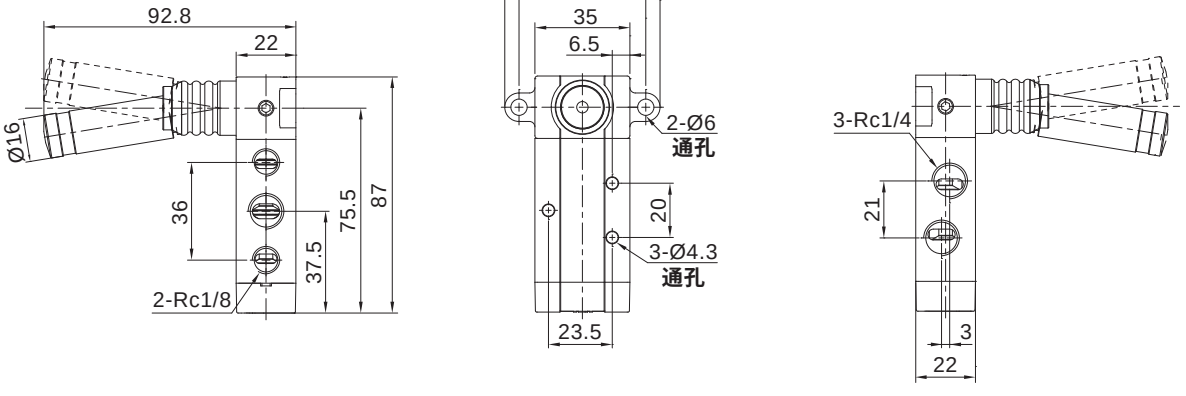

- **VBL 3130**

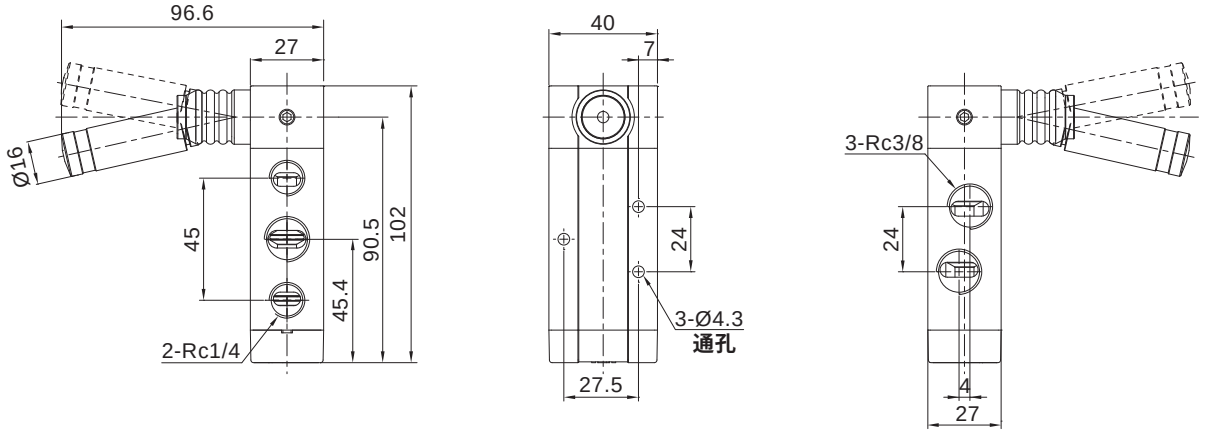

符号

2 位 4 通手动阀

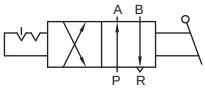

3 位 4 通 (中位关闭) 手动阀

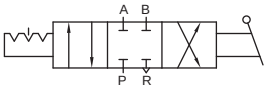



标准规格

● 标准规格

型号	VBH210	VBH220	VBH310	VBH320
使用流体	压缩空气 (经≤25μm 的过滤器过滤)			
使用压力范围 MPa (kgf/cm²)	0 ~ 0.8 (0 ~ 8.2)			
环境及流体温度 ℃	-5 ~ 60 (不到结冰状态)			
润滑给油	不需要			
操作角度	90°			

● 标准规格 (续)

型号	切换方式	有效截面积 mm² (Cv 值)	接管口径 G
VBH210	2 位 4 通	14 (0.78)	1/4
VBH220	3 位 4 通 (中位关闭)	14 (0.78)	
VBH310	2 位 4 通	30 (1.68)	3/8 , 1/2
VBH320	3 位 4 通 (中位关闭)	30 (1.68)	

订购码

VBH	2	10	2	S
系列	规格	切换方式	接管口径 G ①	安装螺母
	2 200 3 300	10 2 位 4 通 20 3 位 4 通 (中位关闭)	2 1/4 3 3/8 4 1/2	空白 无安装螺母 S 附安装螺母

注：① 见选型配置表。

订货举例

订购规格为 200；切换方式为 2 位 4 通；接管口径为 Rc1/4；无安装螺母的手动阀。正确订购码：VBH2102

订购规格为 300；切换方式为 3 位 4 通 (中位关闭)；接管口径为 Rc1/2；附安装螺母的手动阀。正确订购码：VBH3204S

● 选型配置表

规格	接管口径 G		
	1/4	3/8	1/2
200	●	—	—
300	—	●	●

4 通手动阀
VBH200 - 300 系列

外形尺寸 〔mm〕

• VBH200

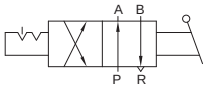

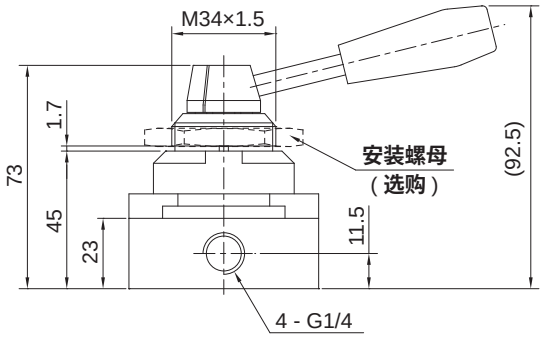

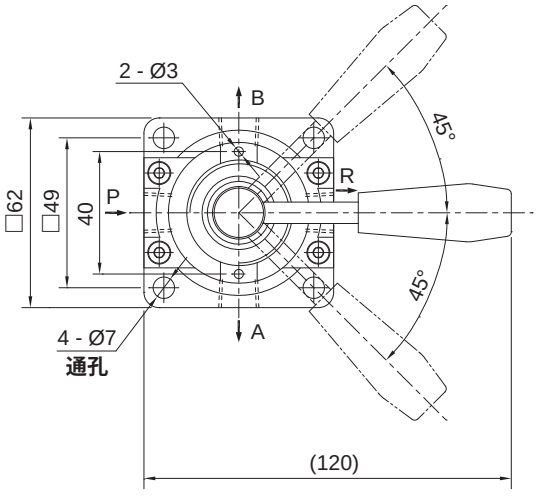

• VBH 300

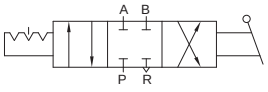

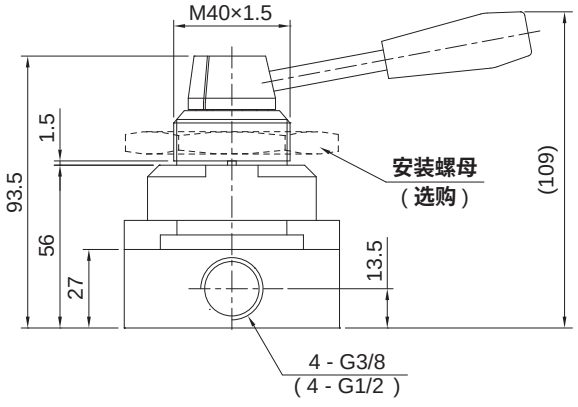

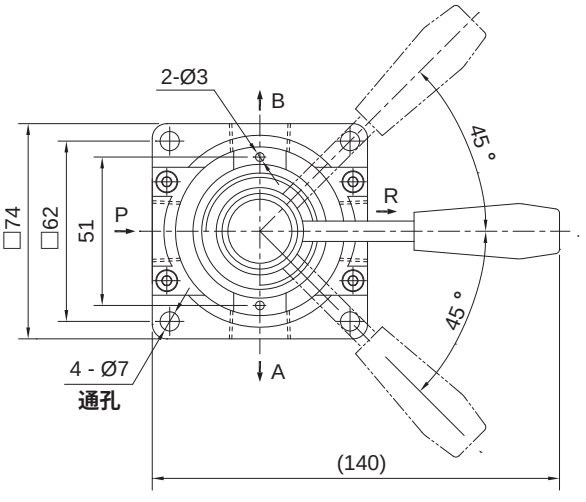

符号

基本型

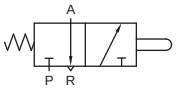

按钮型

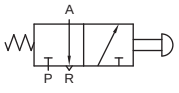

双向滚轮型

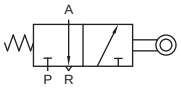

选择按钮型

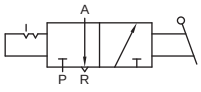

单向滚轮型

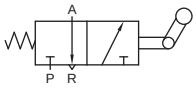



标准规格

型号		VKZ13	VKZ23
切换方式		2 位 3 通	
使用流体		压缩空气（经 ≤40μm 的过滤器过滤）	
使用压力范围	MPa (kgf/cm^2)	0 ~ 1.0 (0 ~ 10.2)	
环境及流体温度	˚C	5 ~ 60	
有效截面积	mm^2	2.5	19
Cv 值		0.14	1.0
润滑给油		不需要	
接管口径	Rc	1/8	1/4

订购码

VKZ

系列


2

接管口径 Rc	
1	1/8
2	1/4

3

切换方式	
3	2 位 3 通

04

驱动类型	
01	基本型
02	双向滚轮型
03	单向滚轮型
04	蘑菇按钮型
05	平头按钮型
06	选择按钮型
07	防撞大按钮②

G

按钮①	
空白	无按钮
R	红色按钮
G	绿色按钮
B	黑色按钮
Y	黄色按钮

注：① 参见选型配置表。
② 防撞大按钮接管口径为 G 螺牙，且无 VKZ2307 可选项。

订货举例

订购接管口径：Rc1/8；切换方式为 2 位 3 通；驱动类型为基本型；无按钮的 3 通机控阀。正确订购码：VKZ1301

订购接管口径：Rc1/4；切换方式为 2 位 3 通；驱动类型为选择按钮型；按钮为红色按钮的 3 通机控阀。正确订购码：VKZ2306R

● 选型配置表

按钮	驱动类型						
	基本型	双向滚轮型	单向滚轮型	蘑菇按钮型	平头按钮型	选择按钮型	防撞大按钮
无按钮	●	●	●	—	—	—	—
红色按钮	—	—	—	●	●	●	●
绿色按钮	—	—	—	●	●	●	●
黑色按钮	—	—	—	●	●	●	●
黄色按钮	—	—	—	●	●	●	●

3 通机械阀
VKZ 系列

外形尺寸 〔mm〕

• VKZ 1301

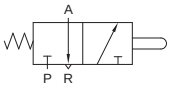



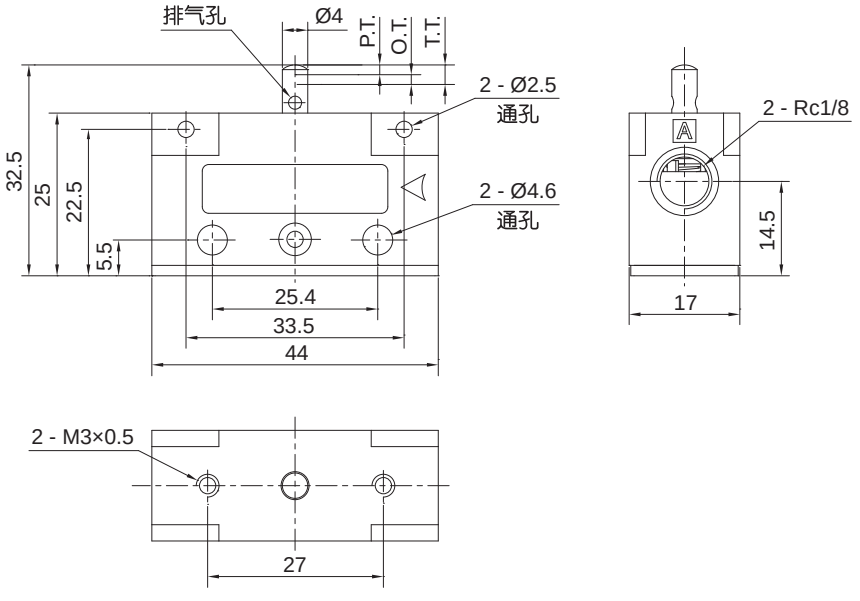

操作力 (0.5MPa 时)	P.T.	O.T.	T.T.
20 N	1.5	1.5	3

• VKZ 1302

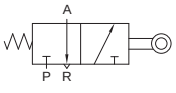



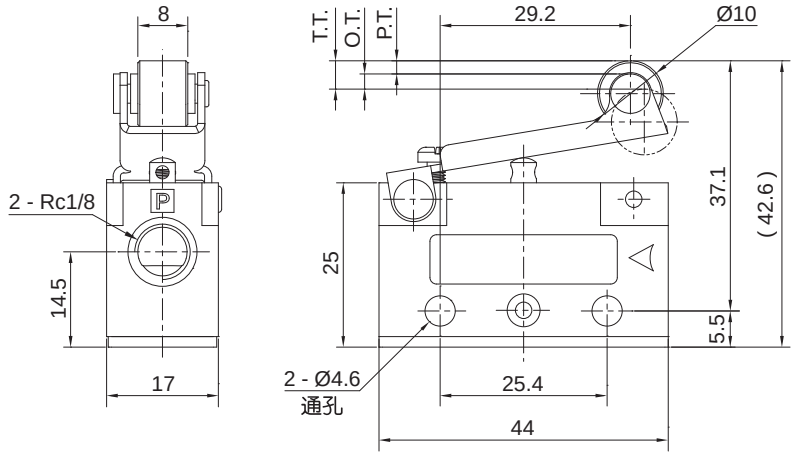

操作力 (0.5MPa 时)	P.T.	O.T.	T.T.
10 N	3.2	2.3	5.5

外形尺寸 (mm)

- **VKZ 1303**

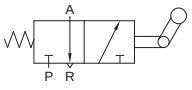



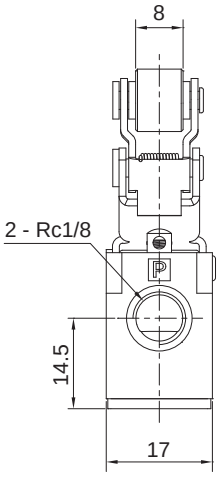

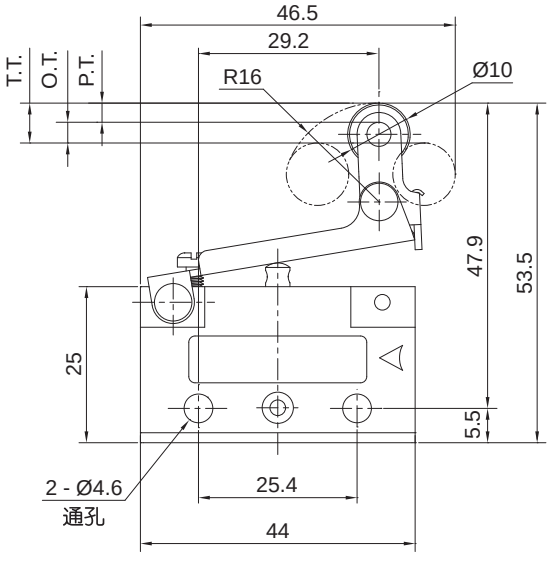

操作力 (0.5MPa 时)	P.T.	O.T.	T.T.
10 N	3.2	2.3	5.5

- **VKZ 1304**

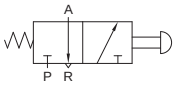



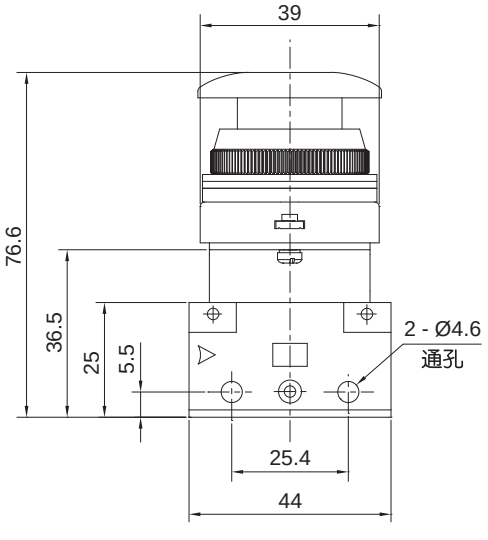

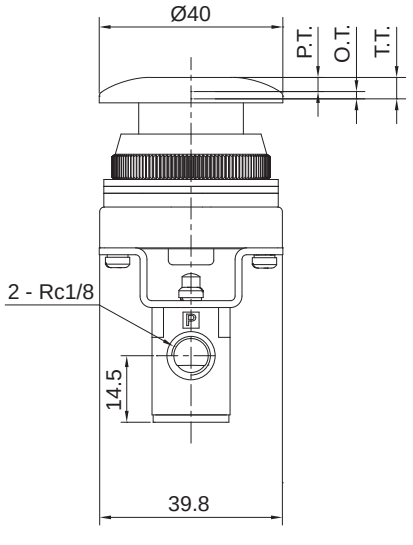

操作力 (0.5MPa 时)	P.T.	O.T.	T.T.
21 N	4.9	1.6	6.5

3 通机械阀
VKZ 系列

外形尺寸 (mm)

- **VKZ1305**



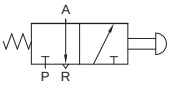

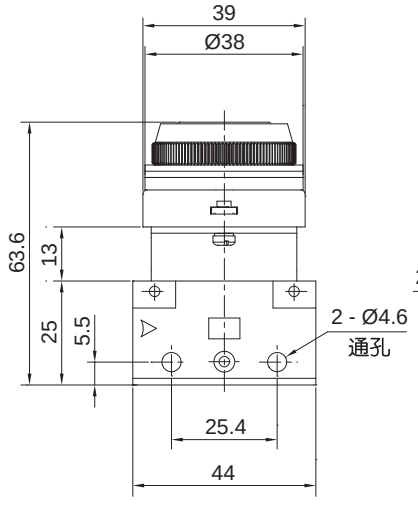

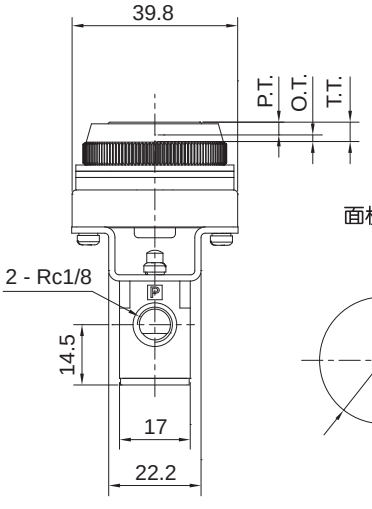

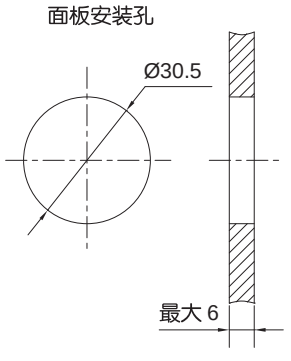

操作力 (0.5MPa 时)	P.T.	O.T.	T.T.
21 N	4.9	1.6	6.5

- **VKZ 1306**





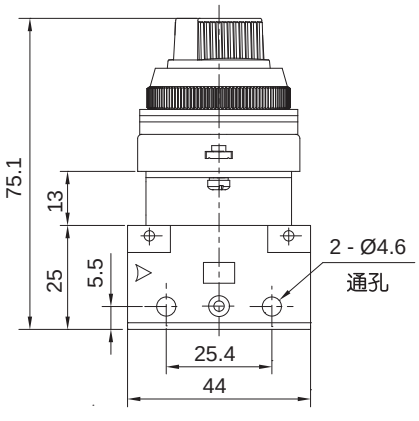

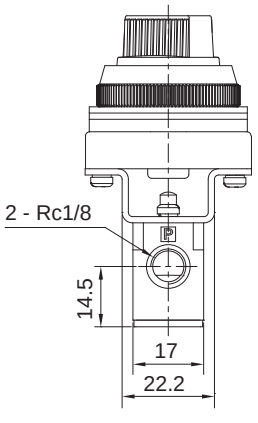

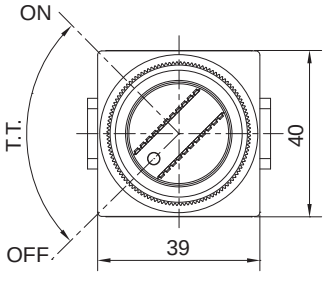

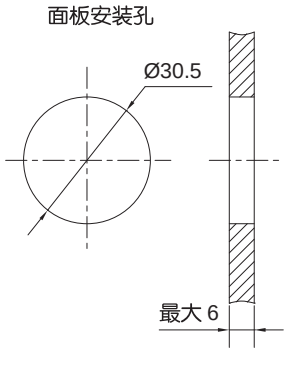

操作力 (0.5MPa 时)	T.T.
15 N	90°

外形尺寸 (mm)

- **VKZ 1307**



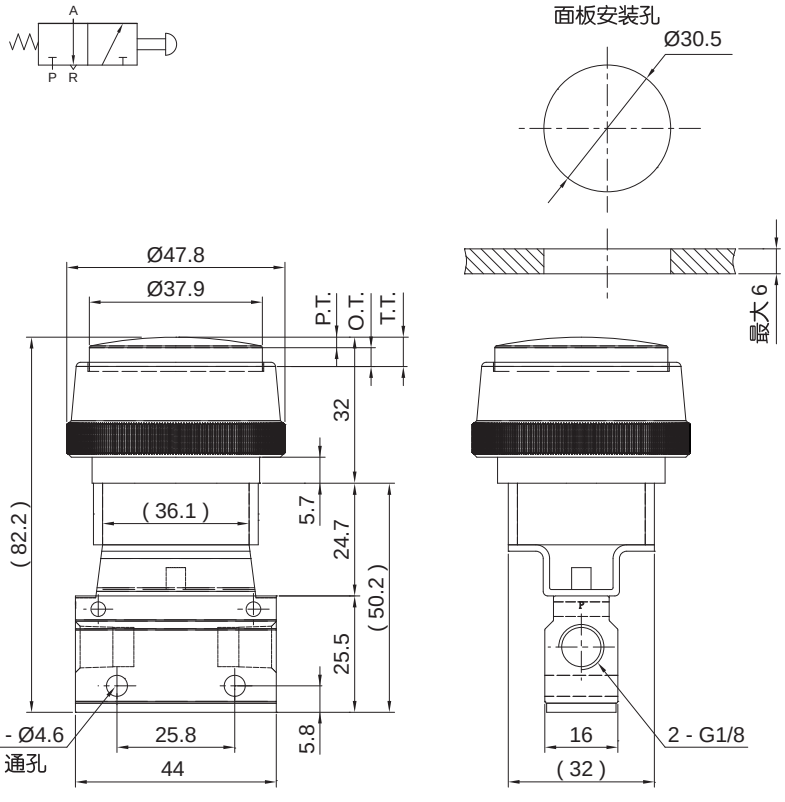

操作力 (0.5MPa 时)	P.T.	O.T.	T.T.
21 N	4.9	1.6	6.5

- **VKZ 2301**



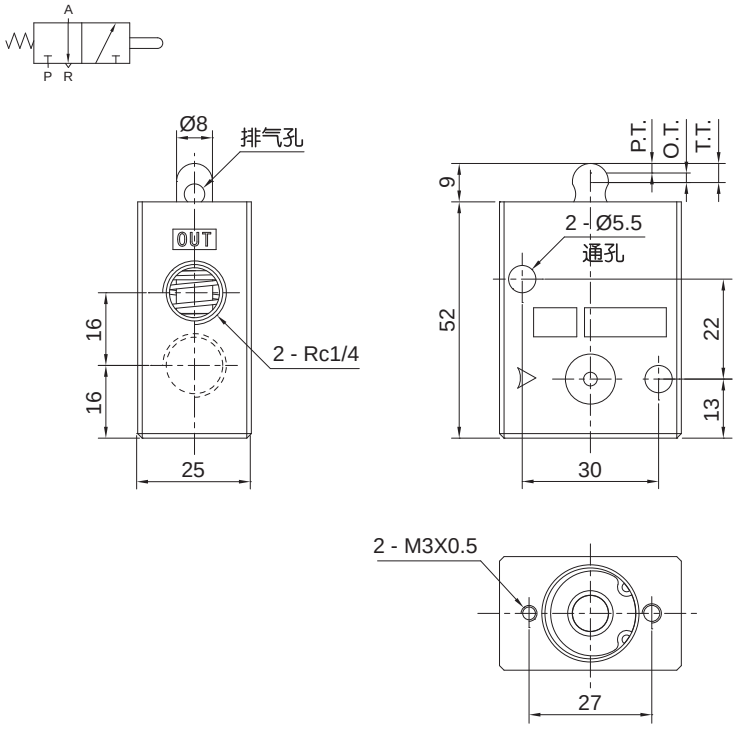

操作力 (0.5MPa 时)	P.T.	O.T.	T.T.
52 N	3	2	5

3 通机械阀
VKZ 系列

外形尺寸 〔mm〕

• **VKZ 2302**

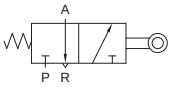



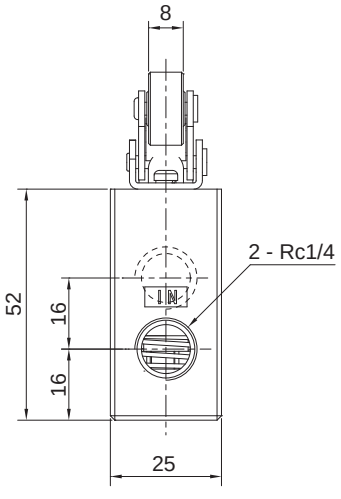

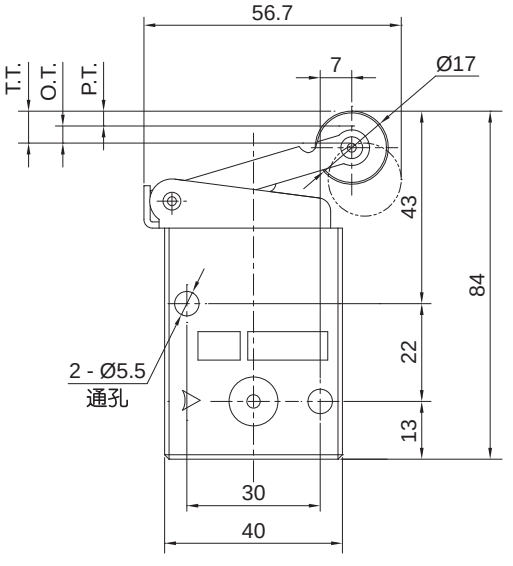

操作力 (0.5MPa 时)	P.T.	O.T.	T.T.
26 N	6.5	4.5	11

• **VKZ 2303**

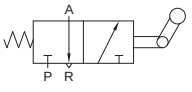



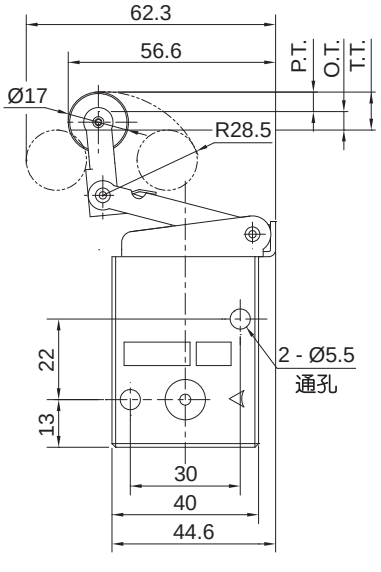

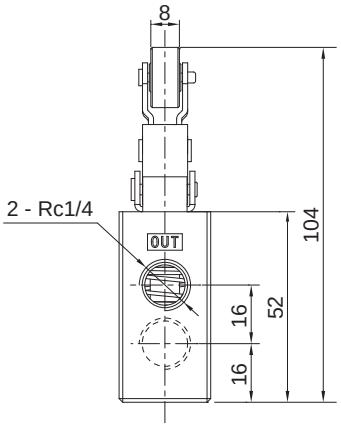

操作力 (0.5MPa 时)	P.T.	O.T.	T.T.
26 N	7	5	12

外形尺寸 (mm)

• VKZ 2304

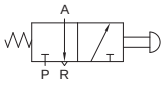



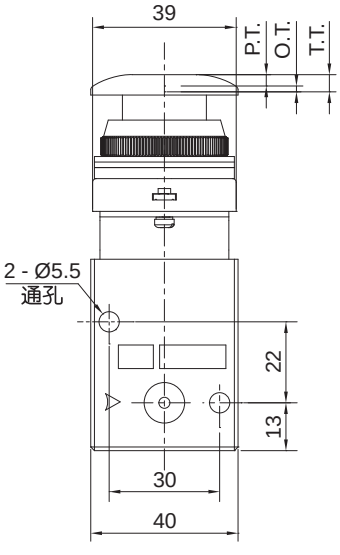

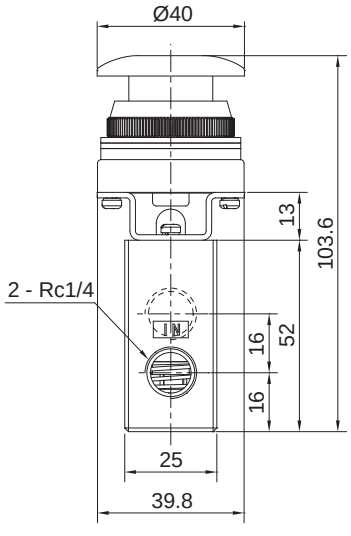

操作力 (0.5MPa 时)	P.T.	O.T.	T.T.
52 N	4.9	1.6	6.5

• VKZ 2305

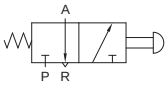



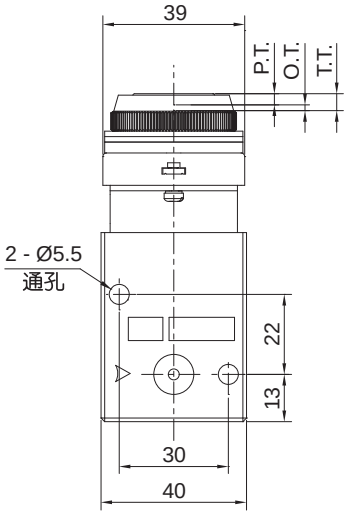

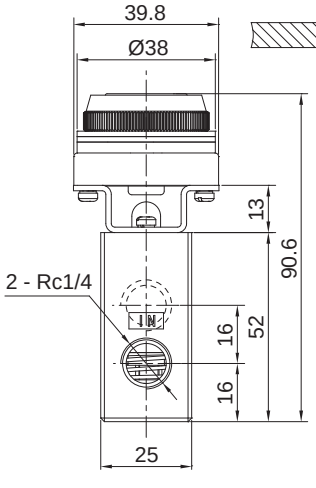

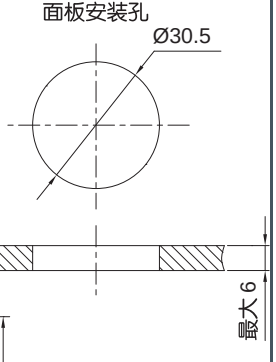

操作力 (0.5MPa 时)	P.T.	O.T.	T.T.
52 N	4.9	1.6	6.5

3 通机械阀
VKZ 系列

外形尺寸 （mm）

- **VKZ 2306**



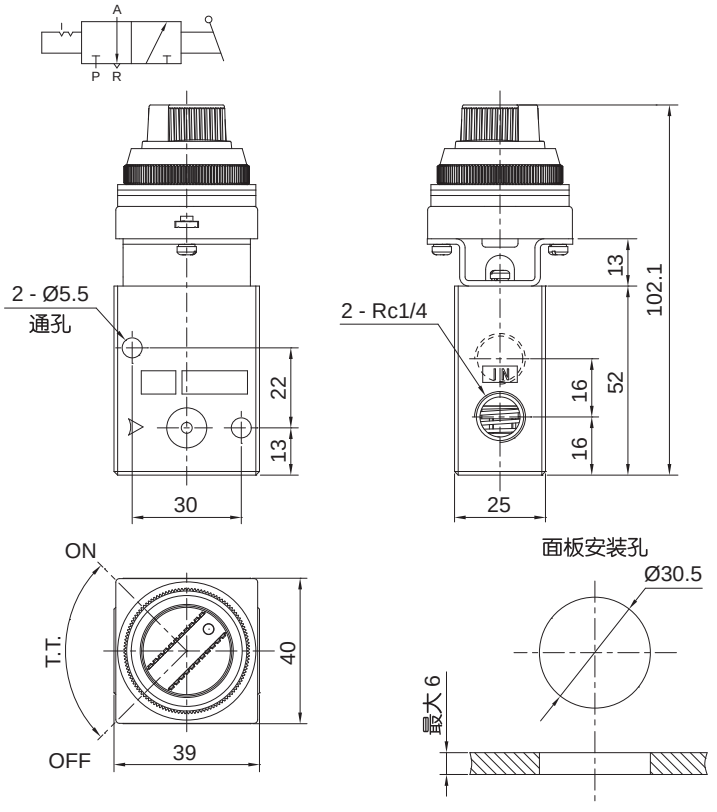

操作力 (0.5MPa 时)	T.T.
15 N	90°

符号

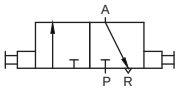





1. **快速释放系统残余压力，确保作业安全。**
2. **多种内外螺纹连接方式，适合不同管路系统使用。**
3. **有效流通面积大。**

标准规格

型号	VLZ01	VLZ02	VLZ03	VLZ04
切换方式	2 位 3 通			
使用流体	压缩空气			
环境及流体温度 ℃	-20 ~ 70 (不到结冰状态)			
使用压力范围 MPa (kgf/cm^2)	0.1 ~ 1.0 (1.0 ~ 10.2)			
动作方式	手动直动式			
接管口径 Rc/R	1/8	1/4	3/8	1/2

订购码

VLZ — 01 — FF

系列


接管口径	
01	1/8
02	1/4
03	3/8
04	1/2

安装方式	
空白	标准型
SS	双外牙
FF	双内牙
SF	外内牙

订货举例

订购接管口径：Rc1/4**；安装方式为双内牙。正确订购码：**VLZ02-FF

订购接管口径：R1/4**；安装方式为双外牙。正确订购码：**VLZ02-SS

外形尺寸 (mm)

● 标准型

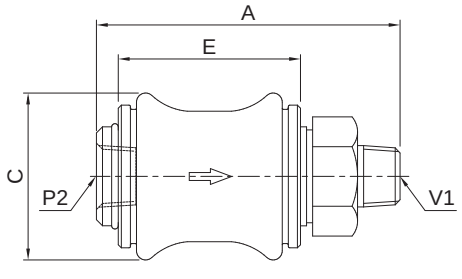

● 双内牙型

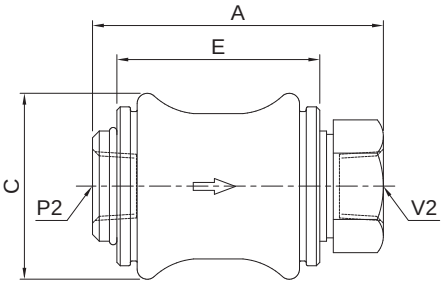

滑动泄气阀
VLZ 系列

外形尺寸 (mm)

• 双外牙型

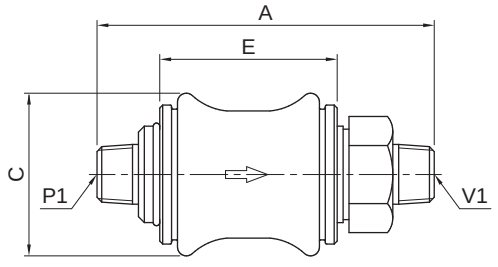

• 外内牙型

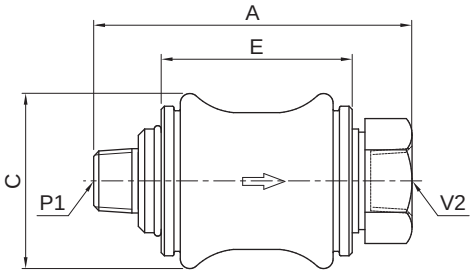

型号	A				C	E	V1	V2	P1	P2
	标准型	双内牙型	外内牙型	双外牙型						
VLZ01	50	43	50	57	27.5	30	R1/8	Rc1/8	R1/8	Rc1/8
VLZ02	58	47	58	69	30	32.5	R1/4	Rc1/4	R1/4	Rc1/4
VLZ03	68.5	55.5	68.5	81.5	35.5	39	R3/8	Rc3/8	R3/8	Rc3/8
VLZ04	85.5	70.5	85.5	100.5	44	50	R1/2	Rc1/2	R1/2	Rc1/2

符号/特点

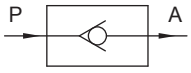



1. **外形小巧，流量大。**
2. **允许流体单向流动而不能反方向流动，适用于防止气源压力下降而出现的逆流现象的场合。**

标准规格

型号（订购码）	VSL01	VSL02	VSL03	VSL04
切换方式	2 位 2 通			
使用流体	压缩空气（经≤25μm 的过滤器过滤）			
使用压力范围 MPa（kgf/cm^2）	0 ~ 0.7（0 ~ 7.1）			
环境及流体温度 ℃	0 ~ 60			
接管口径 Rc	1/8	1/4	3/8	1/2

订货举例：订购接管口径为 Rc1/8 的单向逆止阀。正确订购码为：VSL01

外形尺寸 （mm）

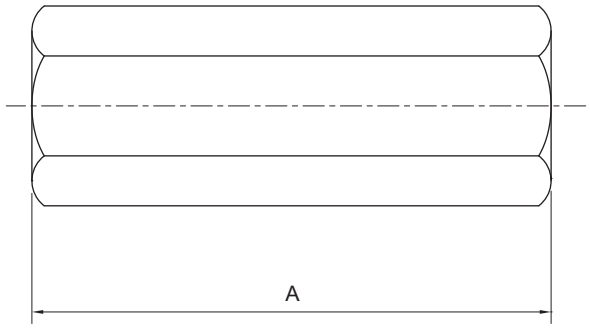

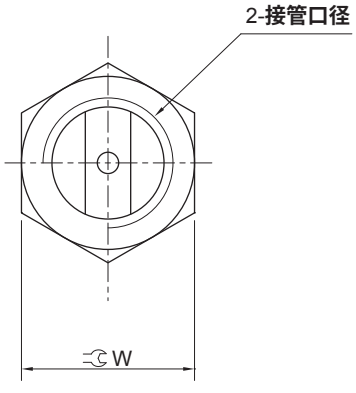

型号	接管口径 Rc	A	W
VSL01	1/8	38	13
VSL02	1/4	43	16
VSL03	3/8	48	20
VSL04	1/2	51.5	24

急速排气阀
VQ01 - 06 系列

符号

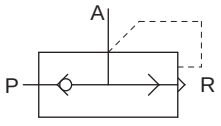



标准规格

型号（订购码）		VQ01	VQ02	VQ03	VQ04	VQ06
使用流体		压缩空气（经≤25μm 的过滤器过滤）				
使用压力范围	MPa (kgf/cm^2)	0 ~ 1.0 (0 ~ 10.2)				
环境及流体温度	˚C	0 ~ 60				
有效截面积	mm^2	16	27.5	28	71	72.5
接管口径	Rc	1/8	1/4	3/8	1/2	3/4

订货举例：订购接管口径为 Rc1/8 的急速排气阀。正确订购码为：VQ01

外形尺寸 （mm）

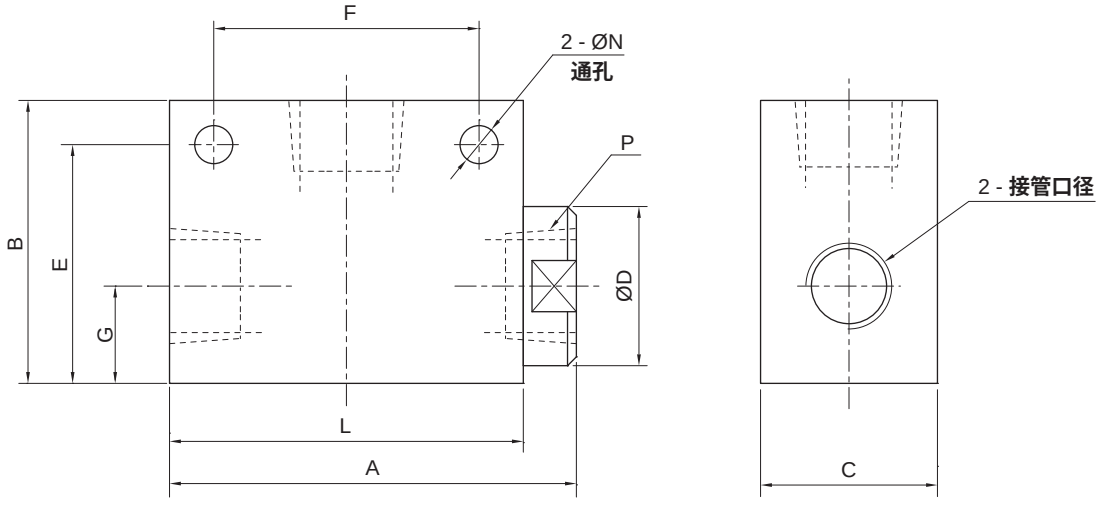

型号	接管口径 Rc	A	B	C	D	E	F	G	L	N	P
VQ01	1/8	46	32	20	20	27	30	11	40	5.6	1/4
VQ02	1/4	62	40	25	25	33.5	39	14.5	55	5.6	3/8
VQ03	3/8	62	40	25	25	33.5	39	14.5	55	5.6	3/8
VQ04	1/2	98	64	38	38	51	60	19.5	90	8.5	3/4
VQ06	3/4	98	64	38	38	51	60	19.5	90	8.5	3/4

符号/特点

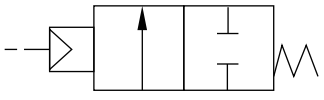



1. 膜塞结构创新，流道特殊工艺。
2. 膜片合金材质，寿命长久。

标准规格

型号		VHW6S	VHW8S
动作形式		2位2通常闭型	
使用流体		惰性气体、水	
使用压力范围	MPa	-0.1 ~ 0.99	
环境及流体温度	˚C	5 ~ 60(未到结冰状态)	
阀座泄漏	Pa/s	120	
外部泄漏	Pa/s	120	
配管方式		3/8"双卡套接头、1/2"双卡套接头	
接管口径		M5X0.8	
控制压力范围	MPa	0.4 ~ 0.6	
重量	kg	0.57	

订购码

VHW

系列


6S

配管方式	
6S	3/8″双卡套接头
8S	1/2″双卡套接头

1

动作形式	
1	常闭型

订货举例

订购配管方式：3/8″双卡套接头；动作形式为常闭型的注液阀。

正确订购码：VHW6S1

订购配管方式：1/2″双卡套接头；动作形式为常闭型的注液阀。

正确订购码：VHW8S1

注液阀
VHW 系列

外形尺寸

- **VHW6S**

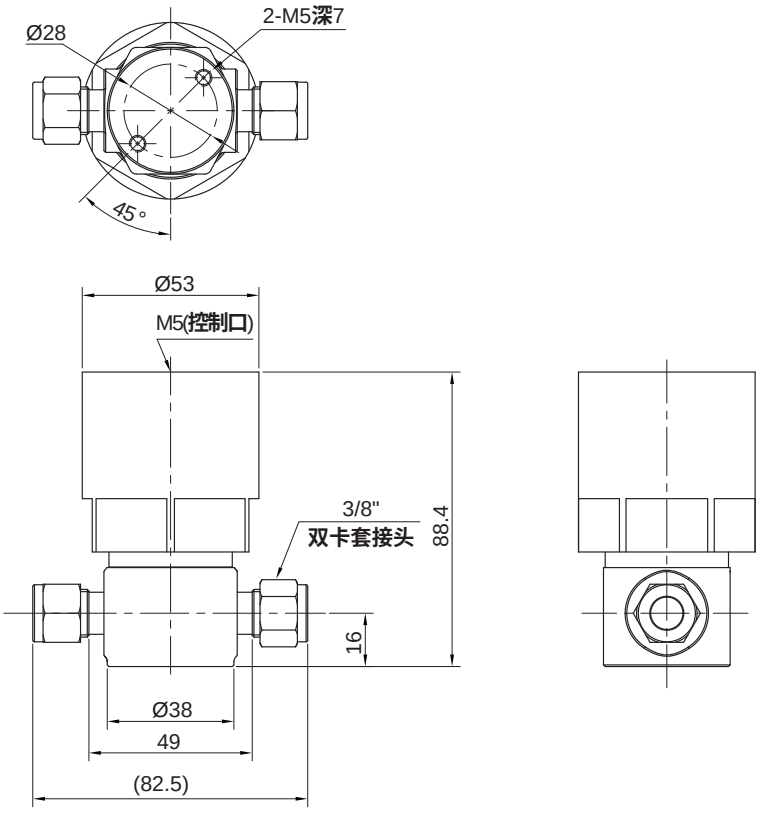

- **VHW8S**

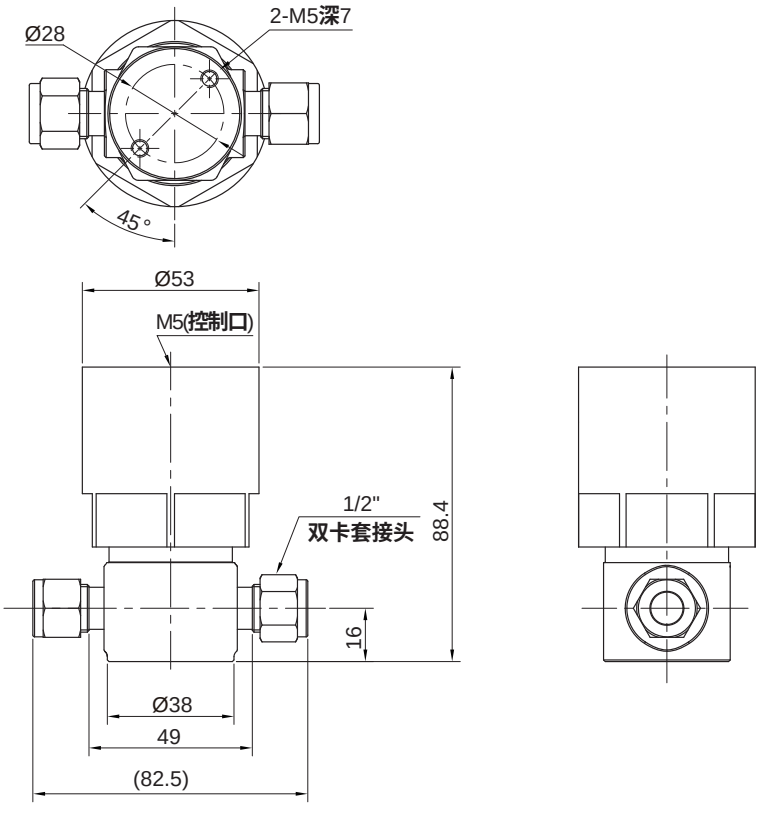

符号/特点

双气控 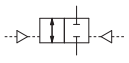

常开 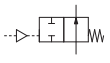

常闭 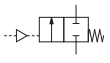

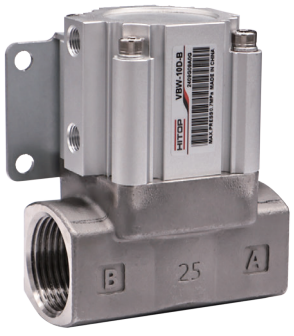

1. 适合多种流体，启动气压低，密封性能好；
2. 通过外部先导气控制气缸动作，外形紧凑美观，体积小。

标准规格

型号				VBW03	VBW04	VBW10
动作形式				2位2通		
使用流体				水、油、压缩空气		
使用压力范围	控制压力	常开型、双气控型	MPa	0.1 ~ 0.5		
		常闭型	MPa	0.25 ~ 0.7		
	工作压力		MPa	-0.1~1		
流体温度			℃	-5 ~ 99 (水、油等)		
环境温度			℃	-5 ~ 50 (未到结冰状态)		
耐压力			MPa	1.5		
响应时间			S	0.5		
接管口径	P，A		Rc	3/8	1/2	1
	控制口		Rc	1/8	1/8	1/8

订购码

VBW	03	D	L	–	B
系列	接管口径 Rc	动作方式	阀体材质		托架



接管口径 Rc	
03	3/8
04	1/2
10	1

动作方式	
S	单作用常闭型
K	单作用常开型
D	双作用型

阀体材质	
空白	不锈钢阀体型
L	铝制阀体型

托架	
空白	无
B	带托架

订货举例

订购接管口径为Rc1/2；阀的动作方式为常闭型；阀体材质为不锈钢；带托架的2通流体阀。

正确订购码：VBW04S-B

订购接管口径Rc1；阀的动作方式为双气控型；阀体材质为铝制；不带托架2通流体阀。

正确订购码：VBW10DL

2 通流体阀
VBW 系列

外形尺寸图

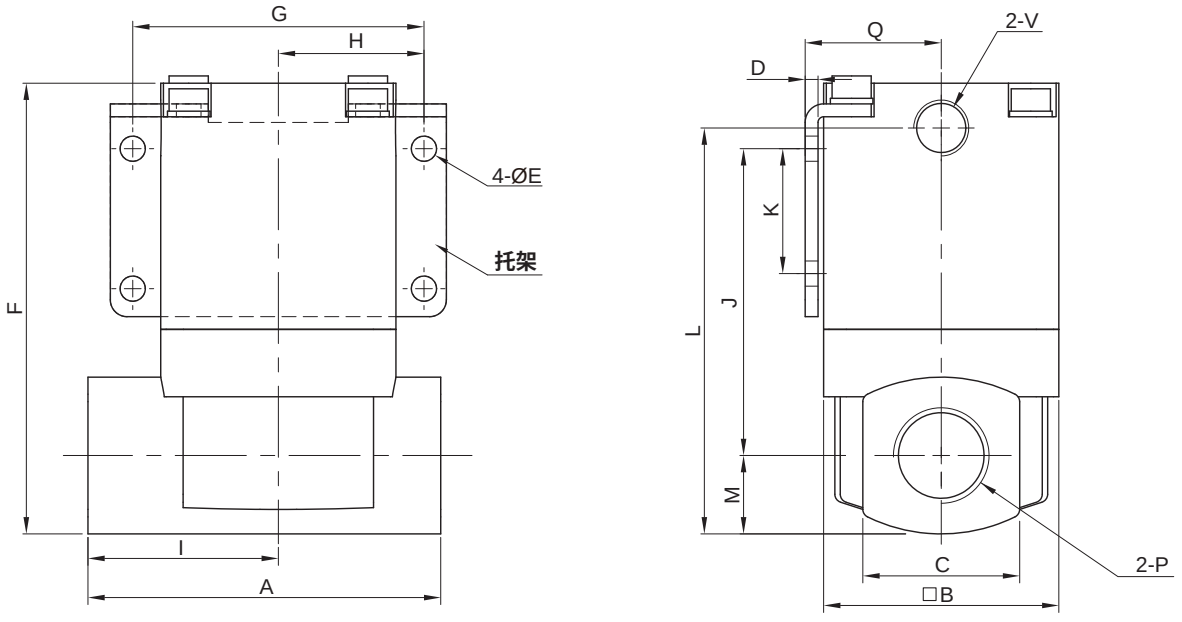

型号	P	A	B	C	D	E	F	G	H	I	J	K	L	M	V	Q
VBW03	Rc3/8	60	46.5	28	1.6	4.5	84.5	58	29	30	50.5	25	74.3	17.5	Rc1/8	27
VBW04	Rc1/2	60	46.5	28	1.6	4.5	84.5	58	29	30	50.5	25	74.3	17.5	Rc1/8	27
VBW10	Rc1	80	52	40	2	6.5	99.5	72	36	40	62.5	35	92.5	20	Rc1/8	29.9

符号/特点

单作用常闭型　　单作用常开型　　双作用型

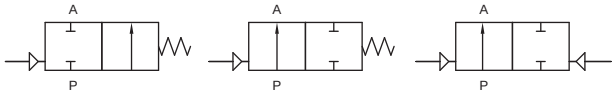



1. 启动气压低，关闭灵敏度高，密封性能好。
2. 低压控制高压，适用于防爆场合，广泛运用于食品、医药、洗涤、石化、冶金、喷涂等行业。

标准规格

型号		VPE04	VPE06	VPE10	VPE14	VPE20
切换方式		2 位 2 通				
使用流体		压缩空气/水/油				
使用压力范围 MPa (kgf/cm²)	控制压力	0.4 ~ 0.8 (4.1 ~ 8.2)				
	工作压力	0 ~ 0.8 (0.0 ~ 8.2)				
环境及流体温度	普通型 ˚C	0 ~ 60				
	高温型 ˚C	0 ~ 150				
流通孔径	mm	Ø13	Ø16	Ø22	Ø35	Ø45
Kv 值		4	5	10	25	40
接管口径	P，A G	1/2	3/4	1	1½	2
	控制口 G	1/8	1/8	1/8	1/8	1/4

订购码

VPE	06		D		H	
系列	接管口径 G①		动作形式		功能类型	
	04	1/2	S	单作用常闭型	空白	普通型
	06	3/4	K	单作用常开型	H	高温型
	10	1	D	双作用型		
	14	1½				
	20	2				

注：① 指 P , A 口的接管口径。

订货举例

订购接管口径：G1；动作形式为单作用常闭型；类型为普通型的气控流体阀。

正确订购码：VPE10S

订购接管口径：G2；动作形式为单作用常开型；类型为高温型的气控流体阀。

正确订购码：VPE20KH

气控流体阀
VPE04 - 20 系列

外形尺寸 (mm)

• VPE04-10

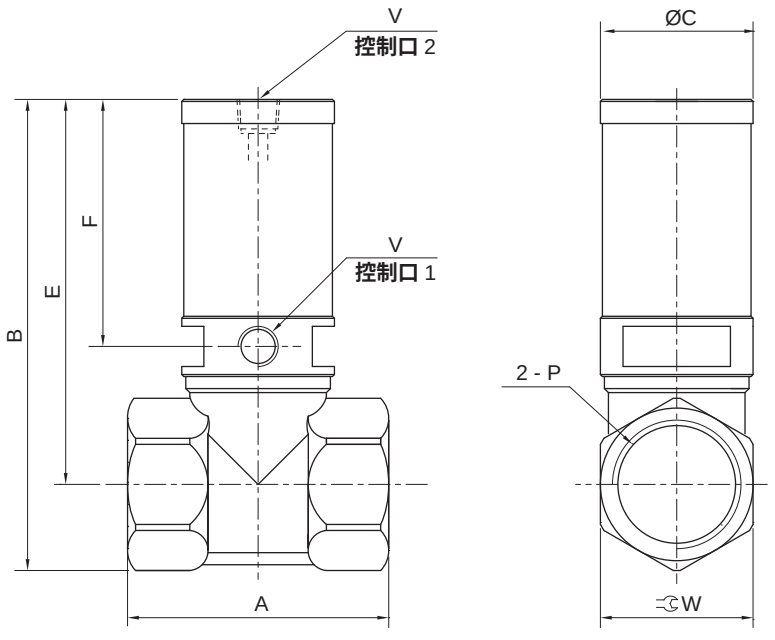

注：单作用常闭型连接控制口 1；单作用常开型连接控制口 2。单作用型控制口2牙型大小为：M5×0.8。

型号	A	B	C	E	F	P	V	W
VPE04	45	103	37.8	89	61.5	G1/2	G1/8	25.2
VPE06	50	110	38	92	61.5	G3/4	G1/8	32
VPE10	65	118	38	96	61.5	G1	G1/8	38

• VPE14-20

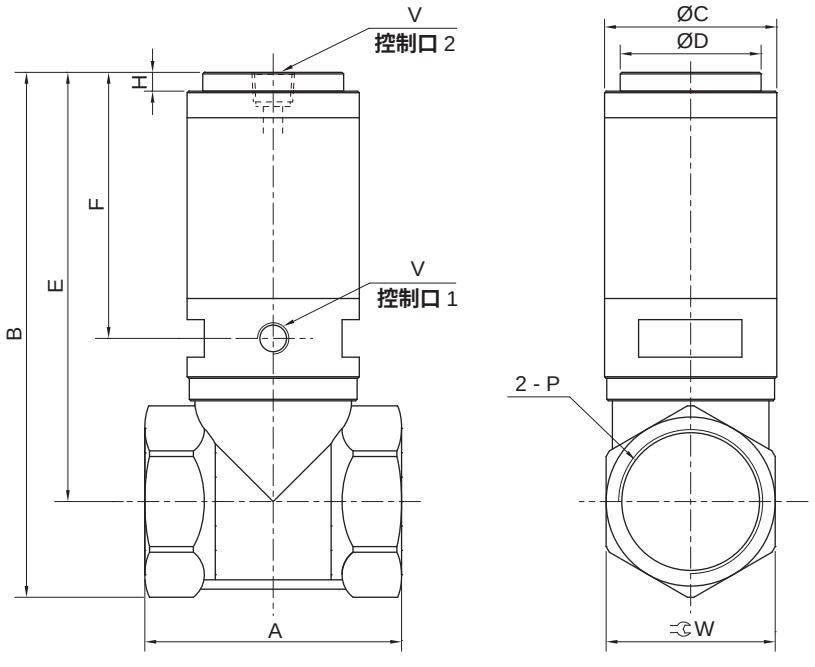

注：单作用常闭型连接控制口 1；单作用常开型连接控制口 2。单作用型控制口2牙型大小为：M5×0.8。

型号	A	B	C	D	E	F	H	P	V	W
VPE14	82	168	55	45	137	85	6	G1½	G1/8	54
VPE20	99.3	181	68	45	143	85	5	G2	G1/8	67

符号/特点

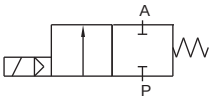



1. **外形紧凑美观、体积小。**
2. **线圈采用热固性材料包塑，防护等级高，绝缘耐热等级达 H 级。**

标准规格

型号			VPU03	VPU04	VPU06	VPU10	VPU12	VPU14	VPU20
切换方式			2 位 2 通，单电控常闭型						
使用流体			压缩空气/水/油						
使用压力范围		MPa (kgf/cm^2)	0 ~ 0.7 (0 ~ 7.1)						
环境及流体温度		˚C	-5 ~ 80 (不到结冰状态)						
标准电压		V	110/220 (AC) , 12/24 (DC)						
容许电压变动范围			额定电压的 ±10%						
消耗功率	AC	VA							
	DC	W	20						
防护等级			IP65						
绝缘等级			H 级						
阀体材质			黄铜						
流通孔径		mm	Ø13	Ø13	Ø25	Ø25	Ø38	Ø38	Ø50
Cv 值			4.5	4.5	12	12	22	30	48
接管口径		G	3/8	1/2	3/4	1	1¼	1½	2

订购码

VPU

系列


03

接管口径 G	
03	3/8
04	1/2
06	3/4
10	1
12	1¼
14	1½
20	2

D24

标准电压	
A11	AC110V 50/60Hz
A22	AC220V 50/60Hz
D24	DC24V
D12	DC12V

订货举例

订购接管口径：G1；**标准电压为**DC24V；2 **通先导式电磁阀。**

正确订购码：VPU10D24

订购接管口径：G2；**标准电压为** AC220V 50/60Hz；2 **通先导式电磁阀。**

正确订购码：VPU20A22

2 通先导式电磁阀
VPU03 - 20 系列

外形尺寸 (mm)

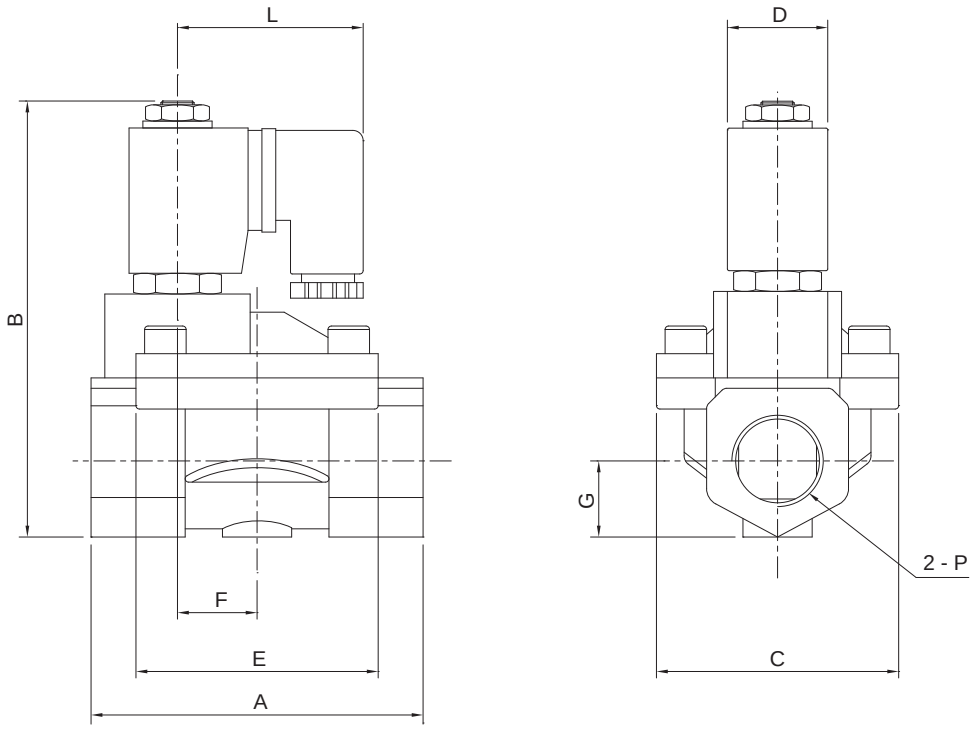

型号	A	B	C	D		E	F	G	L	P
				AC	DC					
VPU03	67.5	106	48.0	29	36	48.5	15.9	15.1	53.7	G3/8
VPU04	67.5	106	48.0	29	36	48.5	15.9	15.1	53.7	G1/2
VPU06	75	112	58	29	36	70	23	22	53.7	G3/4
VPU10	96	124	70.0	29	36	70	23	22	53.7	G1
VPU12	130	139	97	29	36	95.5	31.4	30.2	53.7	G1¼
VPU14	130	139	97	29	36	95.5	31.4	30.2	53.7	G1½
VPU20	161	160	112.0	29	36	116.7	23	42.6	53.7	G2

符号/特点

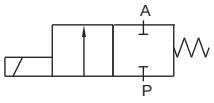



1. **外形紧凑美观、体积小。**
2. **直动式电磁阀通电即阀口直接打开到最大，适用于进出口压力差小的通断场合。**

标准规格

型号			VPW03	VPW04	VPW06	VPW10	VPW12	VPW14	VPW20
切换方式			2 位 2 通，单电控常闭型						
使用流体			压缩空气/水/油						
使用压力范围		MPa (kgf/cm^2)	压缩空气/水：0 ~ 0.7 (0 ~ 7.1)，油：0 ~ 0.5 (0 ~ 5.1)						
环境及流体温度		˚C	-5 ~ 80 (不到结冰状态)						
标准电压		V	110/220 (AC) , 12/24 (DC)						
容许电压变动范围			额定电压的 ±10%						
消耗功率	AC	VA	20 (110V) , 14 (220V)				50 (110V/220V)		
	DC	W	25 (12V) , 37 (24V)				50 (12V) , 70 (24V)		
防护等级			IP54						
绝缘等级			B 级						
阀体材质			黄铜						
流通孔径		mm	Ø10	Ø16	Ø20	Ø25	Ø32	Ø40	Ø50
Cv 值			1.6	4.8	7.6	12	24	29	48
接管口径		G	3/8	1/2	3/4	1	1¼	1½	2

订购码

VPW

系列


03

接管口径 G	
03	3/8
04	1/2
06	3/4
10	1
12	1¼
14	1½
20	2

D24

标准电压	
A11	AC110V 50/60Hz
A22	AC220V 50/60Hz
D24	DC24V
D12	DC12V

订货举例

订购接管口径：G1；**标准电压为**DC24V；2 **通直动式电磁阀。**

正确订购码：VPW10D24

订购接管口径：G2；**标准电压为** AC220V 50/60Hz；2 **通直动式电磁阀。**

正确订购码：VPW20A22

2 通直动式电磁阀
VPW03 - 20 系列

外形尺寸 (mm)

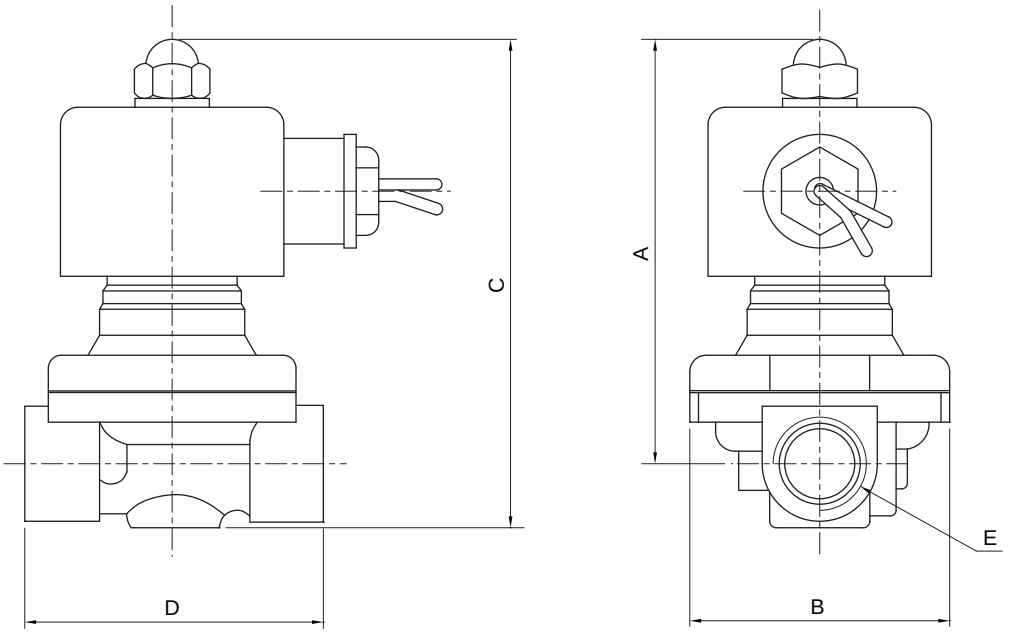

型号	A	B	C	D	E
VPW03	101.5	57	117	69	G3/8
VPW04	101.5	57	117	69	G1/2
VPW06	107	57	123.5	73	G3/4
VPW10	111.5	73.5	134.5	99	G1
VPW12	142	95	172	112	G1¼
VPW14	142	95	172	123	G1½
VPW20	172	123	209	168	G2

符号/特点

双作用型　　单作用型 (常闭)

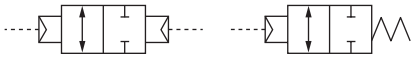



1. 轻量化铝制阀体，外形紧凑。
2. 安装、配管自由度高。
3. 全系列附磁环设计。

标准规格

型号		VPZ-S16	VPZ-S25	VPZ-S40	VPZ-S50	VPZ-S63	VPZ-S80
使用流体		惰性气体 (真空)					
使用压力范围	Pa(abs)	1×10^{-5} ~ 1×10^{5}					
流体温度	℃	5 ~ 50					
流通能力	L/S①	5	14	45	80	160	200
泄漏标准	阀座泄漏	标准材质(FKM)的场合1.3×10^{-10}常温时，气体透过除外					
	外部泄漏	标准材质(FKM)的场合1.3×10^{-10}常温时，气体透过除外					
法兰形式		KF16	KF25	KF40	KF50	KF63	KF80
控制压力范围	MPa	0.4〜0.6					
接管口径		M5X0.8		Rc1/8			

注：① 流通能力为同一尺寸的弯头值代表，并非实际值。

高真空阀
VPZ 系列

订购码

VPZ	–	S16	S	C	F
系列①	–	规格	动作形式	气控口位置②	轴的密封形式



规格	
S16	法兰尺寸KF16
S25	法兰尺寸KF25
S40	法兰尺寸KF40
S50	法兰尺寸KF50
S63	法兰尺寸KF63
S80	法兰尺寸KF80

动作形式	
空白	双作用
S	单作用(常闭)

气控口位置②	
A	0°位置
B	90°位置
C	180°位置
D	270°位置

轴的密封形式	
空白	波纹管密封
F	弹性密封(FKM)

注：① 磁性开关型号请参见磁性开关型号表。
② 控制口位置请参见控制口位置表。

● 磁性开关型号表

规格	2线式	3线式
	无接点	无接点
S16~S80	TDX TDLMX	TDS TDLMN TDLMP

订货举例

订购法兰尺寸为25；动作形式为单动；气控口位置为法兰右侧；轴的密封形式为波纹管密封的高真空阀。
正确订购码：VPZ-S25SD

控制口位置表

控制表位置

0°位置

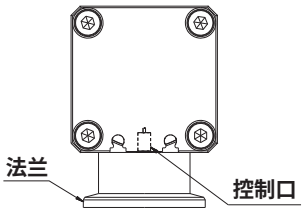

90°位置

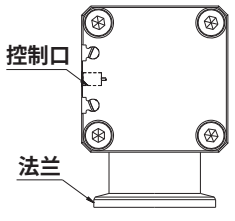

180°位置

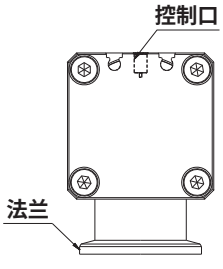

270°位置

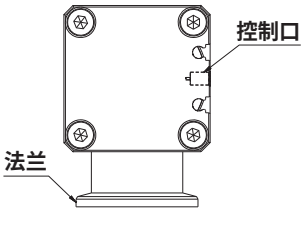

外形尺寸 (mm)

- 双动型 波纹管密封

16 ~ 40

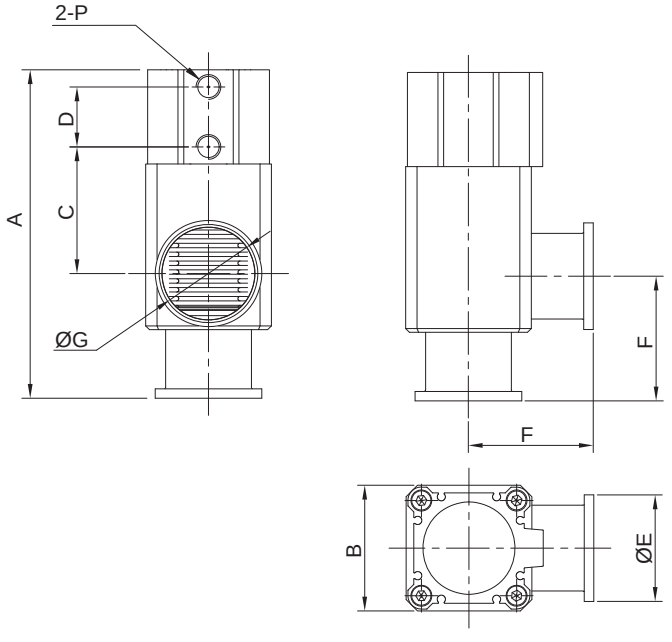

型号	A	B	C	D	E	F	P	G
VPZ-S16	107.5	38	40	15.5	30	40	M5X0.8	15.5
VPZ-S25	121	48	42	21	40	50	M5X0.8	24
VPZ-S40	172	66	66.5	31.5	55	65	Rc1/8	38

50 ~ 80

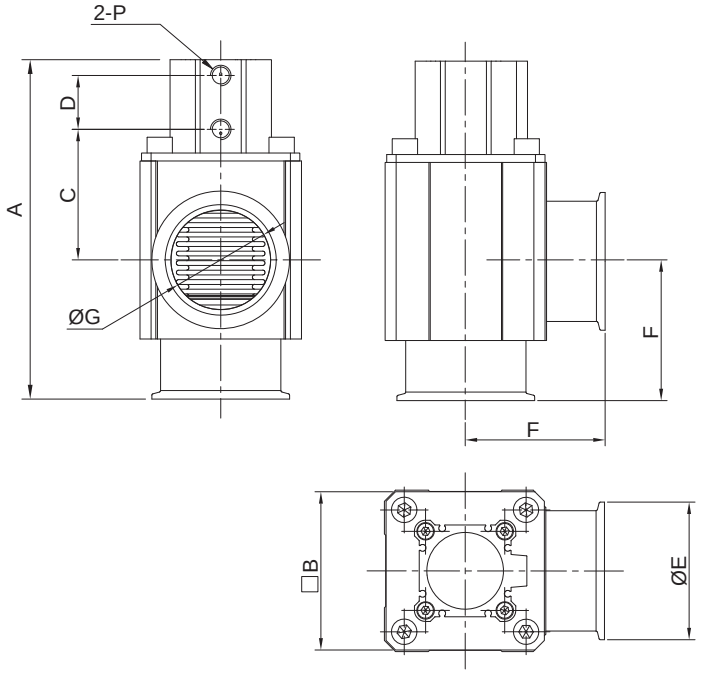

型号	A	B	C	D	E	F	P	G
VPZ-S50	191	79	75.5	38.5	75	70	Rc1/8	52
VPZ-S63	214.5	102	82.5	34	87	88	Rc1/8	63
VPZ-S80	258	118	111	45	114	90	Rc1/8	80

高真空阀
VPZ 系列

外形尺寸 (mm)

- **单动型 波纹管密封**

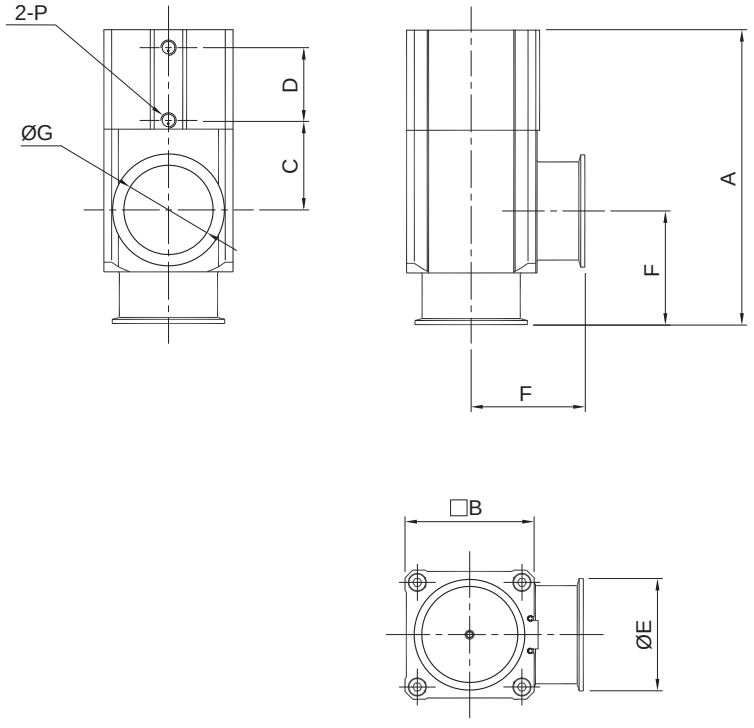

型号	A	B	C	D	E	F	P	G
VPZ-S16S□	111.5	38	40	19.5	30	40	M5X0.8	15.5
VPZ-S25S□	121	48	42	21	40	50	M5X0.8	24
VPZ-S40S□	172	66	66.5	31.5	55	65	Rc1/8	38
VPZ-S50S□	192.5	79	72.2	40.3	75	70	Rc1/8	52
VPZ-S63S□	224	102	79.5	39.5	87	88	Rc1/8	63
VPZ-S80S□	267	118	106	54	114	90	Rc1/8	80

- **单动型 弹性密封**

型号	A	B	C	D	E	F	P	G
VPZ-S16S□F	111.5	38	40	19.5	30	40	M5X0.8	15.5
VPZ-S25S□F	121	48	42	21	40	50	M5X0.8	24
VPZ-S40S□F	172	66	66.5	31.5	55	65	Rc1/8	38
VPZ-S50S□F	192.5	79	72.2	40.3	75	70	Rc1/8	52
VPZ-S63S□F	224	102	79.5	39.5	87	88	Rc1/8	63
VPZ-S80S□F	267	118	106	54	114	90	Rc1/8	80

符号

2 位 3 通脚踏阀

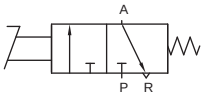

2 位 4 通脚踏阀

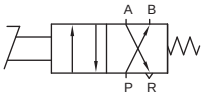

2 位 5 通脚踏阀

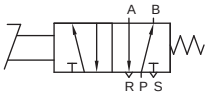

2 位 5 通 (附锁) 脚踏阀

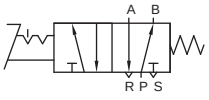



标准规格

型号		VF210	VF230	VF240
切换方式		2 位 5 通	2 位 3 通	2 位 4 通
使用流体		压缩空气 (经≤25μm 的过滤器过滤)		
使用压力范围	MPa (kgf/cm²)	0 ~ 0.8 (0 ~ 8.2)		
环境及流体温度	˚C	0 ~ 60		
润滑给油		不需要		
接管口径	P , A , B G	1/4	1/4	
	R , S G	1/4	1/8	

订购码

VF	2	10	L
系列	接管口径 G	切换方式	功能类型①



2	1/4

10	2 位 5 通
30	2 位 3 通
40	2 位 4 通

空白	基本型
L	附锁型
G	附护罩型
LG	附锁及护罩型

注：① 参见选型配置表。

订货举例

订购接管口径：G1/4；切换方式为 2 位 5 通；功能类型为附护罩型的脚踏阀。正确订购码：VF210G

订购接管口径：G1/4；切换方式为 2 位 4 通；功能类型为基本型的脚踏阀。正确订购码：VF240

● 选型配置表

切换方式	功能类型			
	基本型	附锁型	附护罩型	附锁及护罩型
2 位 5 通	●	●	●	●
2 位 3 通	●	—	—	—
2 位 4 通	●	—	—	—

脚踏阀
VF210 - 240 系列

外形尺寸 (mm)

• VF210 基本型

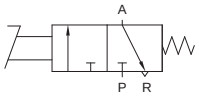

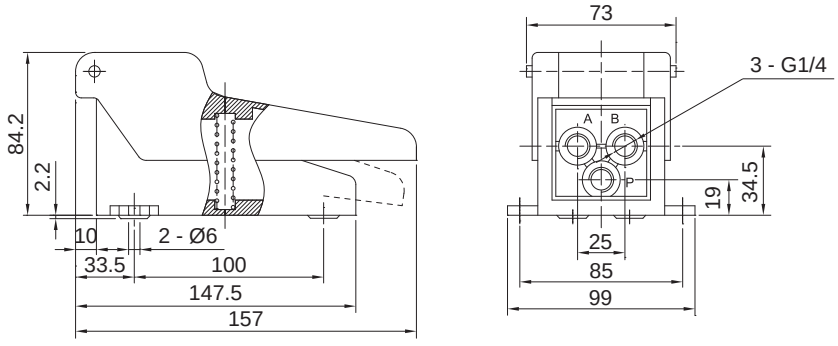

• VF210L 附锁型

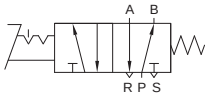

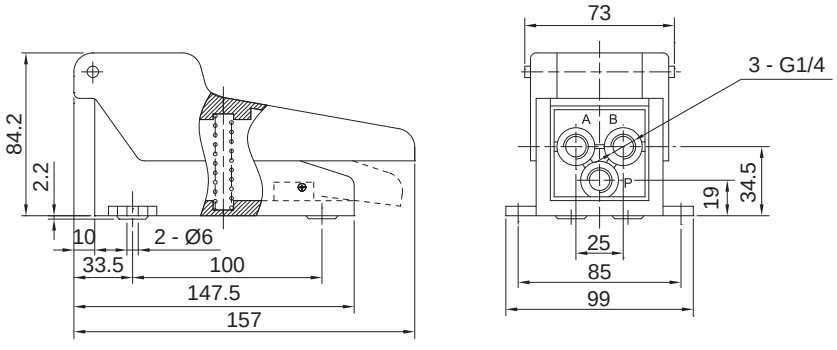

• VF210G 附防护罩型

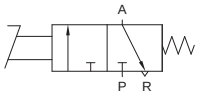

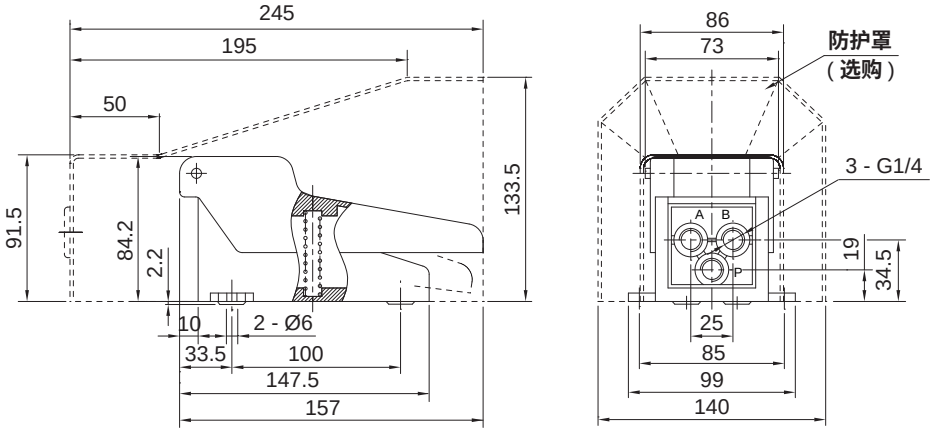

• VF210LG 附锁及防护罩型

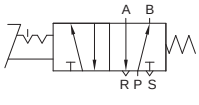

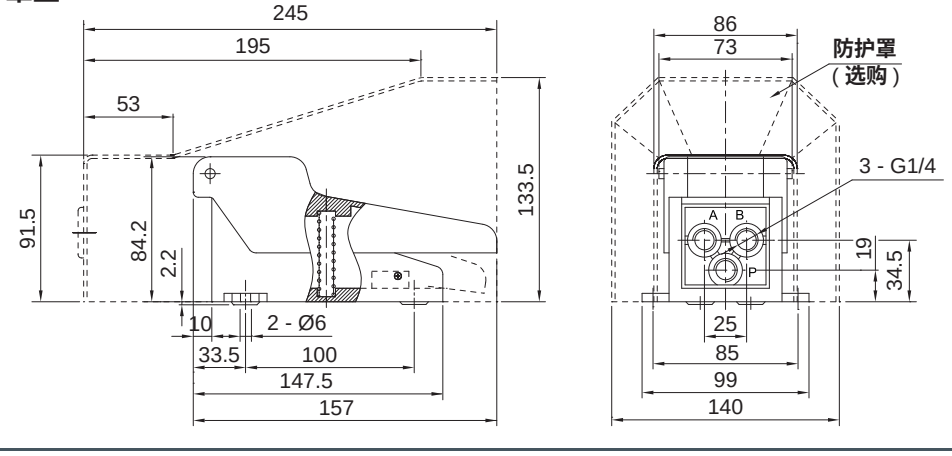

外形尺寸 (mm)

- **VF230 基本型**

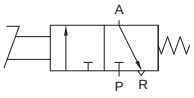

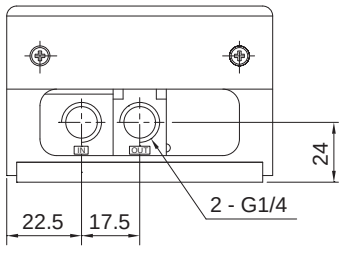

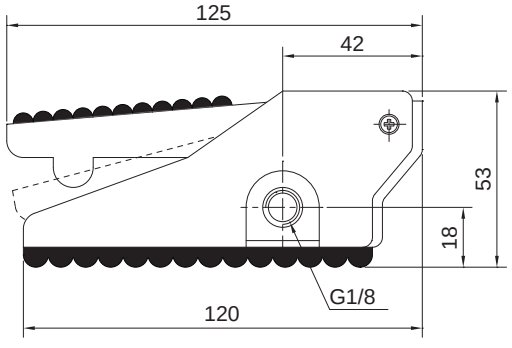

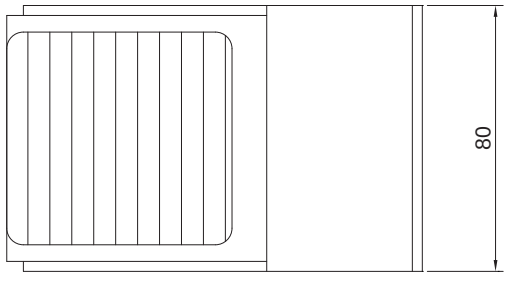

- **VF240 基本型**

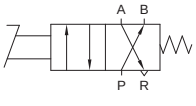

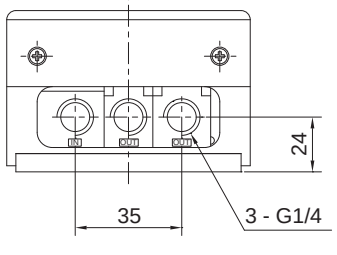

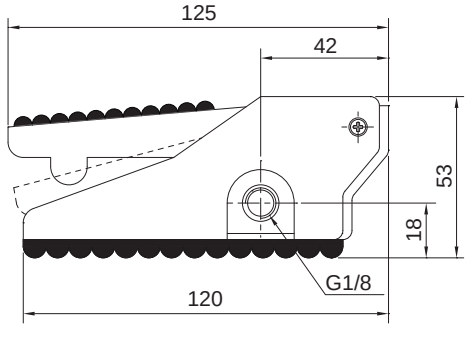

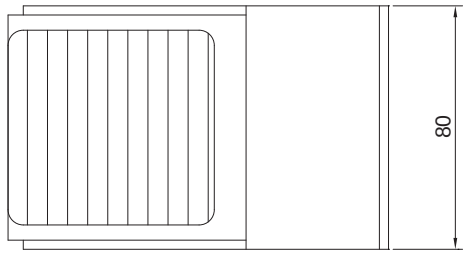

联座
VB - VE - VM6 系列

特点

1. 优质铝合金材质制作，机械强度高。
2. 截面积大，满足多个的阀供气需求。
3. 便于对多个控制阀进行集中、统一管理，节约安装空间。
4. 多规格可选，提供 2 ~ 10 联座规格，可任意选取。

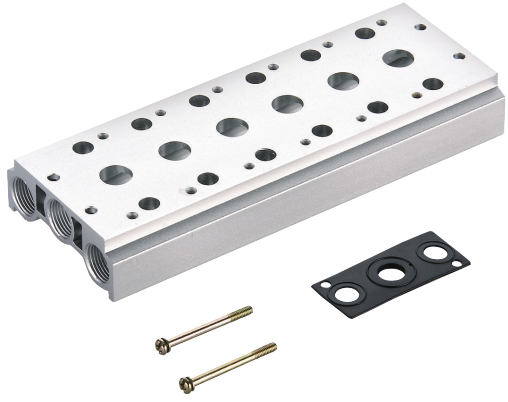

订购码

• VB 系列联座

VB	1	M2	G1
系列	阀规格①	联座规格②	盖板
	1 1000 2 2000 3 3000	M2 2 联座 · · · · · · M10 10 联座	空白 无 G1 1个 · · · · · · G9 9 个

• VE 系列联座

VE	1	M2	G1
系列	阀规格①	联座规格②	盖板
	1 1000 2 2000 3 3000 4 4000	M2 2 联座 · · · · · · M10 10 联座	空白 无 G1 1个 · · · · · · G9 9 个

• VM6 系列联座

VM6	1	M2	G1
系列	阀规格①	联座规格②	盖板
	1 1000 2 2000 3 3000	M2 2 联座 · · · · · · M10 10 联座	空白 无 G1 1个 · · · · · · G9 9 个

注：① 订购联座包含相应数量的密封垫、安装螺钉及三个堵头。
② 需求 M10 以上联座请与我司联系。

订货举例

订购规格：阀规格为 2000；联座规格为 6 联座；无盖板的 VB 联座。
正确订购码：VB2M6
订购规格： 阀规格为 3000； 联座规格为10 联座；
带 5 个盖板的 VE 联座。
正确订购码：VE3M10G5

• 联座适用范围

联座系列	阀系列			
	HVBA	HVQA	HVA	VM6
VB	●	—	—	—
VE	—	●	●	—
VM6	—	—	—	●

外形尺寸 〔mm〕

• VB 联座

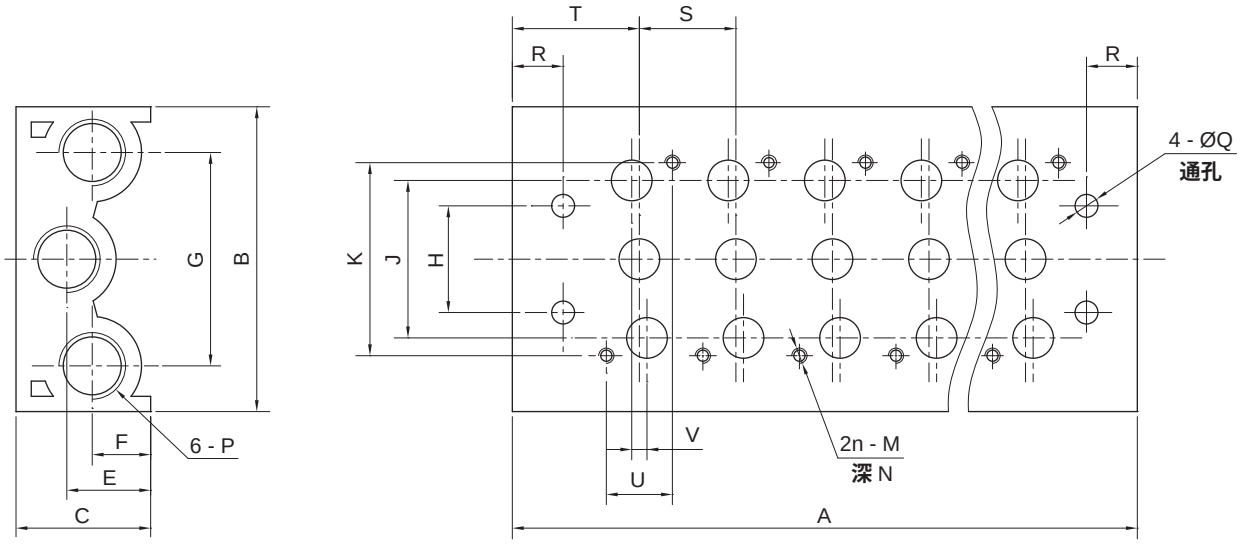

型号	A	B	C	E	F	G	H	J	K	M	N	P	Q	S	T	U	V	R
VB1	10.5n+19	49	20	12.5	12.5	33	16	19.04	21.4	M2X0.4	4.5	Rc1/8	4.5	10.5	14.8	8.6	2	4.75
VB2	16n+18	60	26.5	16.5	11.5	42	20	29.4	36	M3X0.5	6.5	Rc1/4	4.5	16	17	11.6	1.6	5
VB3	19n+17	60	26.5	16.5	11.5	42	21	37	42	M4X0.7	6	Rc1/4	4.5	19	18	13.6	2	4.5

注：“n”指配联座的阀数。

• VE 联座

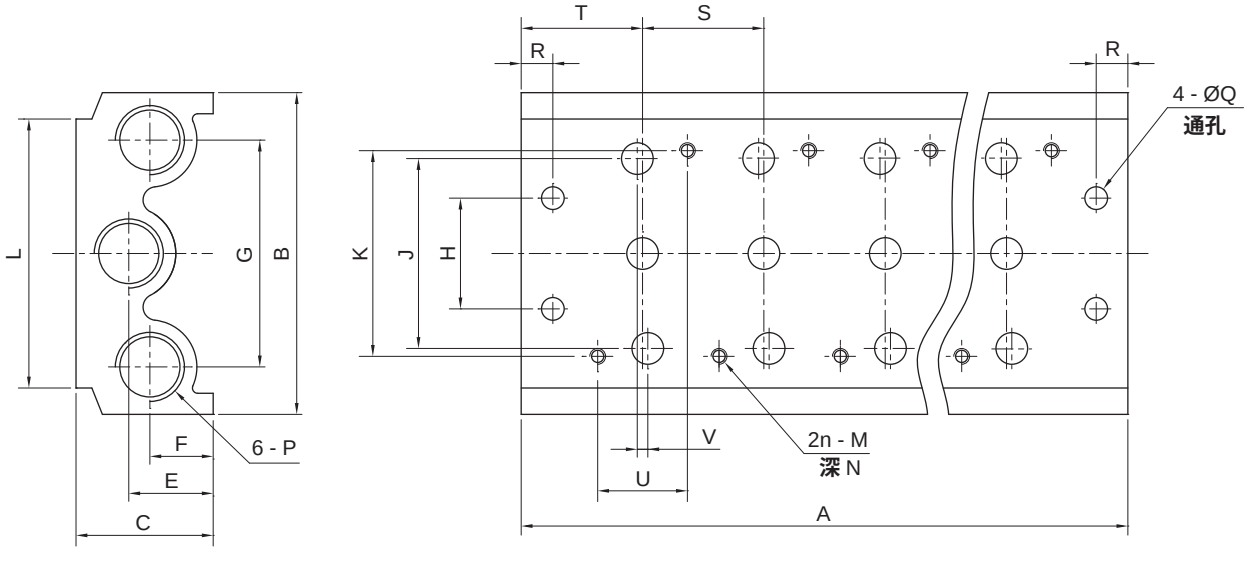

型号	A	B	C	E	F	G	H	J	K	L	M	N	P	Q	R	S	T	U	V
VE1	19n+19	56.58	22	13.59	8.95	40	20	28	30	41.5	M3X0.5	6	Rc1/4	4.5	5	19	19	13	2
VE2	23n+23	59	22	13.8	9.3	43	21	36	38	49	M3X0.5	5	Rc1/4	4.5	6	23	23	17	—
VE3	28n+26	73	27	17.2	11.7	53.12	26	45	50	63.5	M4X0.7	5.5	Rc3/8	4.5	6	28	27	20	—
VE4	35n+28	98	36	23.7	16.4	70	32	63	72	93.5	M4X0.7	7	Rc1/2	5.5	7	35	31.5	27	—

注：“n”指配联座的阀数。

联座
VB - VE - VM6 系列

外形尺寸 (mm)

• VM6 联座

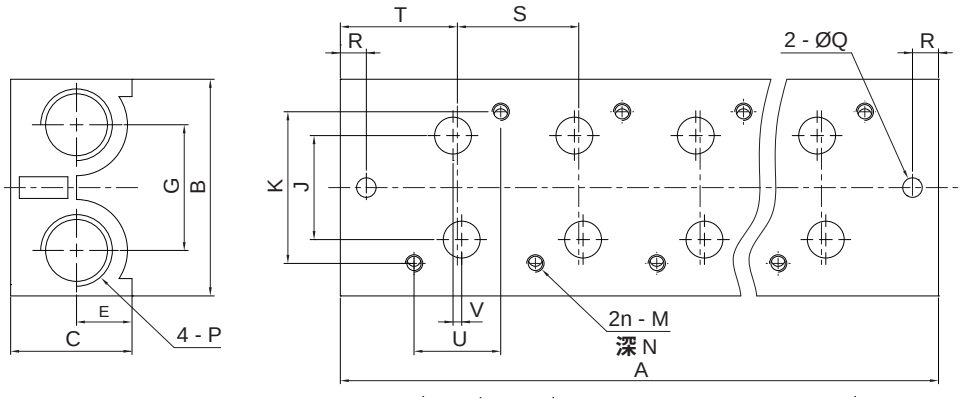

型号	A	B	C	E	G	J	K	M	N	P	Q	R	S	T	U	V
VM61	19n+18	31	19	7.5	17.4	16	19	M3X0.5	5	Rc1/8	4.5	4.5	19	19.5	13	2
VM62	23n+23	45	24	9.5	22.5	22.5	30	M3X0.5	6	Rc1/4	4.5	6	23	23	17	—
VM63	28n+26	49.9	27.9	12.4	29	24	35	M4X0.7	5	Rc3/8	4.5	6	28	27	20	—

注：“n”指配联座的阀数。

附属配件

• 堵头

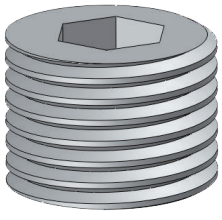

• 密封垫

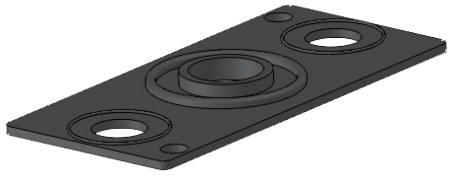

• 盖板组件

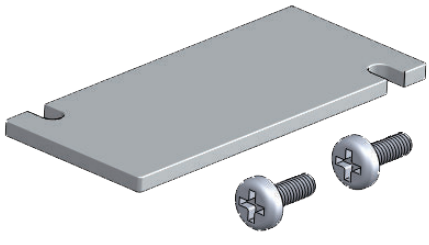

• 安装螺丝

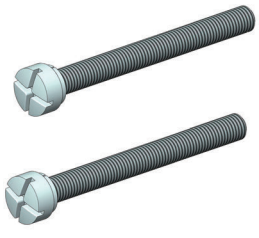

附属配件

• VB 系列

VB系列	堵头	密封垫	盖板组件	安装螺丝
VB1000	KZQ230 - 01	VB1 - MF	VB1 - G	VB1 - LS
VB2000	KZQ230 - 02	VB2 - MF	VB2 - G	VB2 - LS
VB3000	KZQ230 - 02	VB3 - MF	VB3 - G	VB3 - LS

• VE 系列

VE 系列	堵头	密封垫	盖板组件	安装螺丝
VE1000	KZQ230 - 02	VE1 - MF	VE1 - G	VE1 - LS
VE2000	KZQ230 - 02	VE2 - MF	VE2 - G	VE2 - LS
VE3000	KZQ230 - 03	VE3 - MF	VE3 - G	VE3 - LS
VE4000	KZQ230 - 04	VE4 - MF	VE4 - G	VE4 - LS

• VM6 系列

VM6 系列	堵头	密封垫	盖板组件	安装螺丝
VM6100	KZQ230 - 02	VM61 - MF	VM61 - G	VE1 - LS
VM6200	KZQ230 - 02	VM62 - MF	VM62 - G	VE2 - LS
VS6300	KZQ230 - 03	VM63 - MF	VM63 - G	VE3 - LS

浮动接头
FDE 系列

特点

1. 具备大的操作力，适应大推力使用需求。
2. 自动补偿连接轴间的平行度偏差及角度偏差，极大降低连接精度的要求，降低生产成本。
3. 装配时，不需要较高装配精度，提高安装作业效率。
4. 附加防尘护套，有效降低异物对使用寿命的影响。



标准规格

型号(订购码)	适用缸径（mm）	连接螺纹	最大操作力（N）	偏心量（mm）	摆动角度
FDE - M03	6	M3X0.5	19	0.5	±5°
FDE - M04	8、10	M4X0.7	54	0.5	±5°
FDE - M05	10、15	M5X0.8	123	0.5	±5°
FDE - M06	12、16	M6X1.0	123	0.5	±5°
FDE - M08	20	M8X1.25	1100	0.5	±5°
FDE - M10	25、32	M10X1.25	2500	0.5	±5°
FDE - M12	40	M12X1.25	4400	0.75	±5°
FDE - M14	40	M14X1.5	4400	0.75	±5°
FDE - M16	50、63	M16X1.5	11000	1.0	±5°
FDE - M18	50、63	M18X1.5	11000	1.0	±5°
FDE - M20	80、100	M20X1.5	18000	1.25	±5°
FDE - M22	80	M22X1.5	18000	1.25	±5°
FDE - M26	100	M26X1.5	28000	2.0	±5°
FDE - M27	125	M27X2.0	28000	2.0	±5°
FDE - M30	125、140	M30X1.5	54000	2.5	±5°
FDE - M36X1.5	160	M36X1.5	55000	3.0	±5°
FDE - M36X2.0	160	M36X2.0	55000	3.0	±5°

外形尺寸 〔mm〕

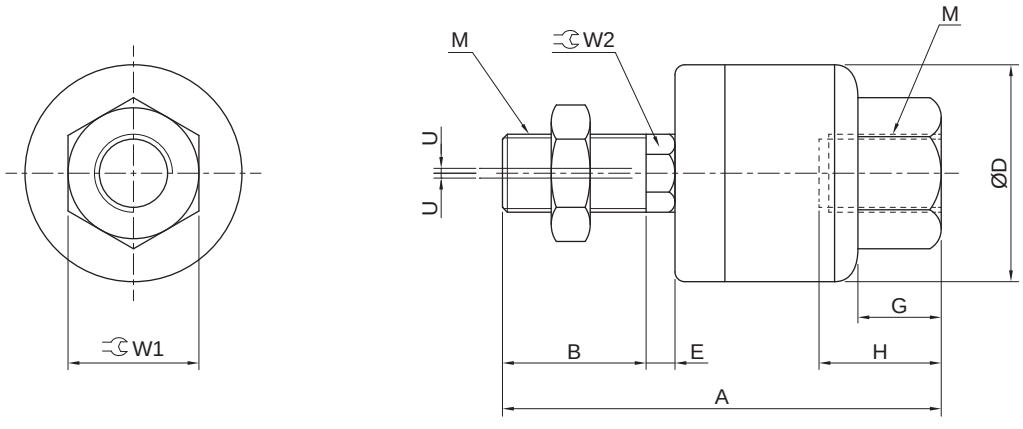

型号	M	A	B	D	E	G	H	W1	W2	U
FDE - M03	M3X0.5	23.2	8	12	1.5	3.2	5	5.5	4	0.5
FDE - M04	M4X0.7	26	10	12	1.5	4	5.5	7	4	0.5
FDE - M05	M5X0.8	34.5	14	16	2	5	7	10	6	0.5
FDE - M06	M6X1.0	34.5	14	16	2	5	7	10	6	0.5
FDE - M08	M8X1.25	44	17.5	21	4.5	7	8	13	7	0.5
FDE - M10	M10X1.25	49.5	19.5	24	5	8	9	17	8	0.5
FDE - M12	M12X1.25	60	20	31	6	11	13	22	11	0.75
FDE - M14	M14X1.5	60	20	31	6	11	13	22	11	0.75
FDE - M16	M16X1.5	71.5	22	41	7.5	13.5	15	27	14	1.0
FDE - M18	M18X1.5	74.5	25	41	7.5	13.5	15	27	14	1.0
FDE - M20	M20X1.5	90.5	30	50	9.5	16	18	32	19	1.25
FDE - M22	M22X1.5	89.5	29	50	9.5	16	18	32	19	1.25
FDE - M26	M26X1.5	110	35	59.5	11.5	20	24	41	24	2.0
FDE - M27	M27X2.0	123	38	66	13	20	24	41	24	2.0
FDE - M30	M30X1.5	152	45	79	14	22	38	46	30	2.5
FDE - M36X1.5	M36X1.5	178	55	96	16	24	42	55	36	3.0
FDE - M36X2.0	M36X2.0	178	55	96	16	24	42	55	36	3.0

应用示例

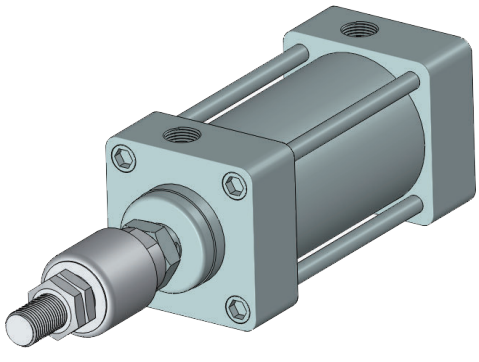

自动补偿气缸轴心与出力方向的偏心距及角度。

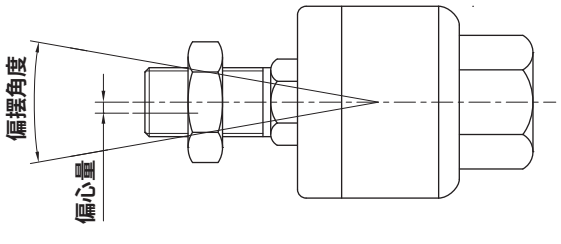

HITOP

气缸连接附件
FJE 系列

特点

1. 类型丰富，按外形分为 I 型接头、Y 型接头及 P 型接头。
2. 螺纹规格种类多，包含 M4×0.7~M48×2.0 ，满足各规格气缸连接需求。
3. 选型方便，可根据使用要求，灵活配置。



外形尺寸 （mm）

• Y 型接头 (M4X0.7 ~ M10X1.25)



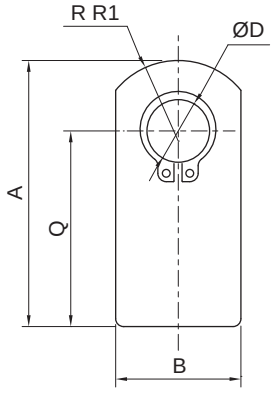

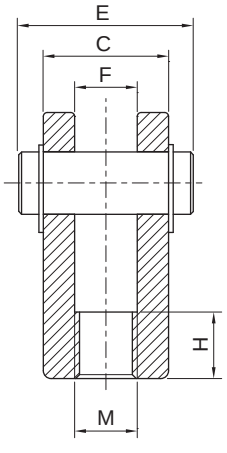

注：选配时，请先参阅气缸选型资料，尽量选用标配型号，标配外型号请单独订购。

型号	M	A	B	C	D	E	F	H	Q	R1	适用气缸
FJEY-M04	M4X0.7	28	□12	12	3.3	18	3.2	8	21	8	HAB10
FJEY-M04A	M4X0.7	21	Ø8	8	4	11	4	8	16	—	HCF8、HCF10
FJEY-M05	M5X0.8	28	□12	12	5	19	6.5	11	21	12	HAB16
FJEY-M05A	M5X0.8	21.5	□10	10	5	14.6	5	9	16	6.3	JQF12
FJEY-M06	M6X1.0	28	□12	12	5	16.6	6.5	11	21	8.1	JQF16
FJEY-M06A	M6X1.0	31	Ø10	12	6	18	6	12	24	—	HCF12/16
FJEY-M08	M8X1.25	42	Ø14	16	8	23	8	16	32	—	HCF20
FJEY-M08A	M8X1.25	46	Ø20	18	9	25	9	22	36	—	HCM20
FJEY-M08B	M8X1.25	34	□16	16	8	21	8	8.5	25	10.3	JQF20、AGF20
FJEY-M10	M10X1.25	52	Ø18	20	10	27	10	20	40	—	HCF25
FJEY-M10A	M10X1.25	41	□20	20	10	25.6	10	16	30	12.8	AGF25、AGF32、JQF25
FJEY-M10C	M10X1.25	48	Ø20	18	9	25	9	24	38	5	HCM25、HCM32

外形尺寸 (mm)

- **Y 型接头 (M10X1.25 ~ M48X2.0)**

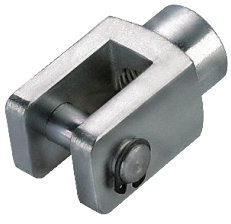

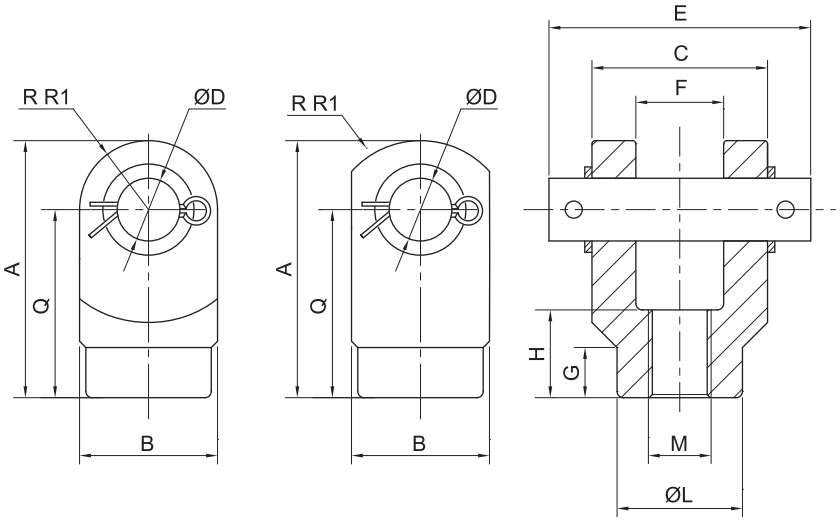

注：选配时，请先参阅气缸选型资料，尽量选用标配型号，标配外型号请单独订购。

型号	M	A	B	C	D	E	F	G	H	L	Q	R1	适用气缸
FJEY-M10D	M10X1.25	52	20	20	10	30	10	15	20	18	40	12.5	AI32
FJEY-M10E	M10X1.25	40	20	28	10	44	14	5	14	20	30	10	AMF32
FJEY-M12	M12X1.25	62	24	24	12	38	12	18	24	20	48	15	AI40
FJEY-M14	M14X1.5	42	22	36	10	41.6	18	4	16	22	30	12	JQF32、JQF40、AGF40
FJEY-M14A	M14X1.5	51	22	28	10	44	14	10	21	22	40	11	AMF40
FJEY-M16	M16X1.5	83	32	32	16	48	16	24	32	26	64	20	AI50/63
FJEY-M18	M18X1.5	56	28	44	14	50.6	22	6	20	28	40	16	JQF50、JQF63、AGF50、AGF63
FJEY-M18A	M18X1.5	64	28	40	14	59	20	10	26	28	50	14	AMF50、AMF63
FJEY-M20	M20X1.5	105	40	40	20	57.5	20	30	40	34	80	25	AI80/100
FJEY-M22	M22X1.5	71	38	56	18	64	28	6	23	38	50	21	JQF80
FJEY-M22A	M22X1.5	85	40	60	22	82	30	10	31	40	65	20	AMF80
FJEY-M26	M26X1.5	79	44	64	22	72	32	6	24	44	55	24	JQF100
FJEY-M26A	M26X1.5	85	49	60	22	82	30	15	31	40	65	20	AMF100
FJEY-M27	M27X2.0	139	54	55	30	64.2	30	29	54	44	110	27	AMG125
FJEY-M27A	M27X2.0	148	55	55	30	70	30	36	56	40	110	40.8	AI125
FJEY-M27B	M27X2.0	127	46	64	25	83.5	32	32	57	46	100	27	AMF125
FJEY-M36	M36X1.5	179	70	70	35	80.2	35	45	71	60	144	35	JQF160
FJEY-M36A	M36X2.0	179	70	70	35	80.2	35	45	71	60	144	35	AMG160 / AMG200
FJEY-M42	M42X2.0	221	85	85	40	110	40	60	82	74	168	42.5	AMG250
FJEY-M48	M48X2.0	230	110	160	63	178	80	45	88	105	175	55	

气缸连接附件
FJE 系列

外形尺寸 (mm)

• P 型接头 (M4X0.7 ~ M27X2.0)



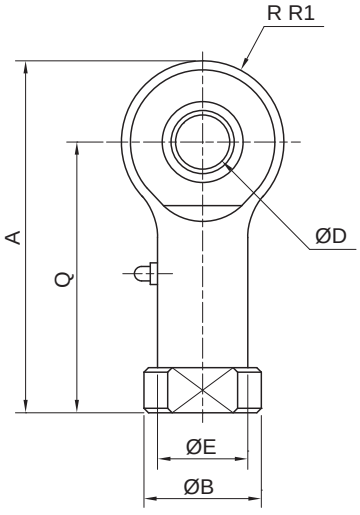

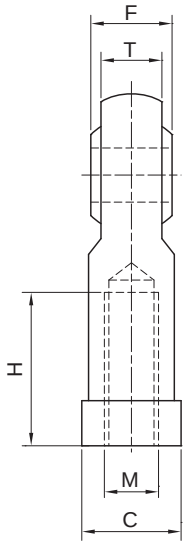

注：选配时，请先参阅气缸选型资料，尽量选用标配型号，标配外型号请单独订购。

型号	M	A	B	C	D	E	F	H	Q	R1	T	适用气缸
FJEP-M04	M4X0.7	36	11	—	5	—	8	10	27	9	6	HCF8/10
FJEP-M06	M6X1.0	40	13	11	6	10	9	12	30	10	6.75	HCF12/16
FJEP-M08	M8X1.25	48	16	12	8	12.5	12	16	36	12	9	HCM20、HCF20
FJEP-M10	M10X1.25	58	19	17	10	15.2	14.3	20	44	14	10.5	HCF25、HCM25/32、AI32
FJEP-M12	M12X1.25	67	22	19	12	17.3	16	22	51	16	11.6	AI40
FJEP-M14	M14X1.5	75	25	22	14	20	19	28	57	18	13.5	HCM40
FJEP-M16	M16X1.5	85	28	24	16	21.6	21	28	65	20	14.8	AI50/63
FJEP-M20	M20X1.5	103	34	29	20	27.5	25	33	78	25	17.7	AI80/100
FJEP-M27	M27X2.0	145	50	40.5	30	39	37	51	110	35	25	AI125

• I 型接头 (M4X0.7~M10X1.25)



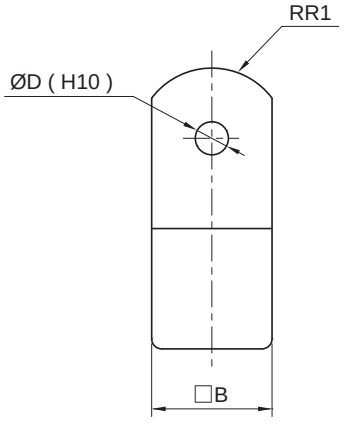

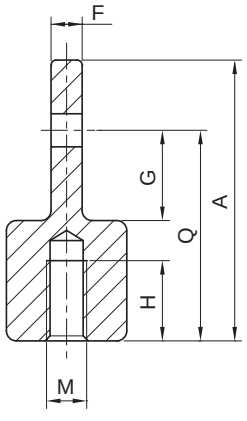

注：选配时，请先参阅气缸选型资料，尽量选用标配型号，标配外型号请单独订购。

型号	M	A	B	D	F	G	H	Q	R1	适用气缸
FJEI-M04	M4X0.7	28	12	3.3	3.1	9	8	21	8	HAB10
FJEI-M05	M5X0.8	32	12	5	6.4	14	8	25	12	HAB16
FJEI-M05A	M5X0.8	21.5	10	5	5	7	6	16	6.3	JQF12
FJEI-M06	M6X1.0	32	12	5	6.4	14	8	25	8.1	JQF16
FJEI-M08A	M8X1.25	34	16	8	8	11.5	8.5	25	10.3	JQF20、AGF20
FJEI-M10B	M10X1.25	41	20	10	10	14	10.5	30	12.8	JQF25、AGF25、AGF32

外形尺寸 〔mm〕

- **I 型接头 (M8X1.25 ~ M42X2.0)**



M10X1.25~M26X1.5

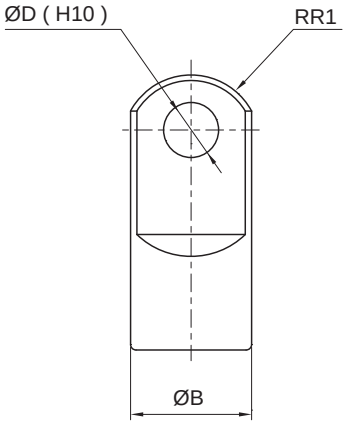

M27X2.0~M42X2.0

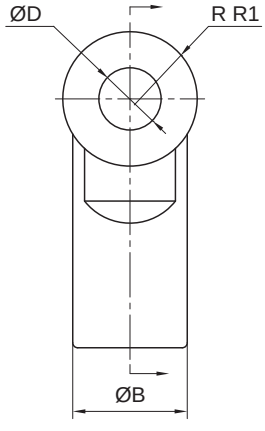

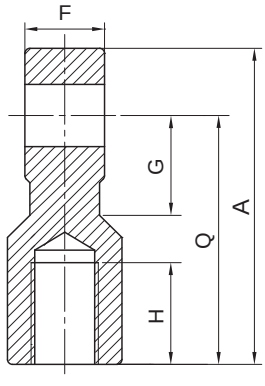

注：选配时，请先参阅气缸选型资料，尽量选用标配型号，标配外型号请单独订购。

型号	M	A	B	D	F	G	H	Q	R1	适用气缸
FJEI-M08	M8X1.25	46	20	9	9	14	16	36	10	HCM20
FJEI-M10	M10X1.25	40	20	10	14	16	14	30	12	AMF32
FJEI-M10A	M10X1.25	48	20	9	9	14	18	38	10	HCM25、HCM32
FJEI-M14	M14X1.5	42	22	10	18	14/16	14	30	12	JQF32、JQF40、AGF40
FJEI-M14A	M14X1.5	50	22	10	14	19	19	40	12.5	AMF40
FJEI-M14B	M14X1.5	69	24	12	16	20	22	55	15.5	HCM40
FJEI-M18	M18X1.5	56	28	14	22	20	18	40	16	JQF50、JQF63、AGF50、AGF63
FJEI-M18A	M18X1.5	64	28	14	20	24	24	50	16.5	AMF50、AMF63
FJEI-M22	M22X1.5	80	40	22	30	34	26	60	23.5	AMF80
FJEI-M22A	M22X1.5	71	38	18	28	27	21	50	21	JQF80
FJEI-M26	M26X1.5	80	40	22	30	34	26	60	23.5	AMF100
FJEI-M26A	M26X1.5	79	44	22	32	31	21	55	24	JQF100
FJEI-M27	M27X2.0	139	50	30	30	51	45	110	25	AMG125
FJEI-M27A	M27X2.0	119	46	25	32	34	36	92	28.5	AMF125
FJEI-M36A	M36X2.0	181	60	35	35	65	55	144	30	AMG160、AMG200
FJEI-M42	M42X2.0	211	74	40	40	86	62	168	37	AMG250

气缸连接附件
FJE 系列

外形尺寸 〔mm〕

- **空心定位销**
  SUS304



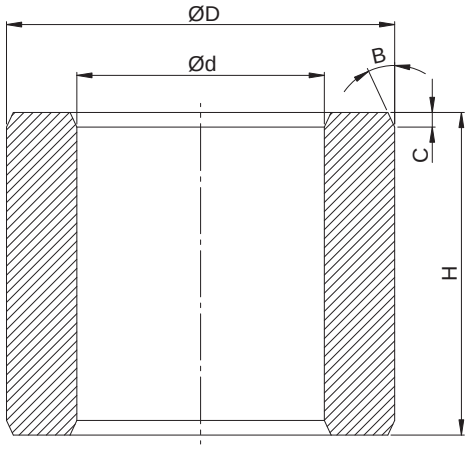

DWZ - K 系列 (适用于MHSP、MHTZ系列气缸)

型号规格	适用螺纹孔	ØD (mm)	Ød (mm)	H (mm)	C (mm)	B(°)	安装孔深 (mm)
DWZ-K-2	M1.2	2(h6) $^{0}_{-0.006}$	1.3	1.95 $^{0}_{-0.05}$	0.1	25	1 $^{+0.05}_{0}$
DWZ-K-2.5	M1.6	2.5(h6) $^{0}_{-0.006}$	1.7	1.95 $^{0}_{-0.05}$	0.1	25	1 $^{+0.05}_{0}$
DWZ-K-3	M2	3(h6) $^{0}_{-0.006}$	2.1	1.95 $^{0}_{-0.05}$	0.1	25	1 $^{+0.05}_{0}$
DWZ-K-3.5	M2	3.5(h6) $^{0}_{-0.008}$	2.1	2.95 $^{0}_{-0.05}$	0.2	25	1.5 $^{+0.05}_{0}$
DWZ-K-4	M2.5	4(h6) $^{0}_{-0.008}$	2.6	3.95 $^{0}_{-0.05}$	0.2	25	1.9 $^{+0.05}_{0}$
DWZ-K-5	M3	5(h6) $^{0}_{-0.008}$	3.1	4.35 $^{0}_{-0.05}$	0.3	25	2.3 $^{+0.05}_{0}$
DWZ-K-6	M4	6(h6) $^{0}_{-0.008}$	4.1	5.35 $^{0}_{-0.05}$	0.3	25	2.8 $^{+0.05}_{0}$
DWZ-K-8	M5	8(h6) $^{0}_{-0.009}$	5.1	5.35 $^{0}_{-0.05}$	0.3	25	2.8 $^{+0.05}_{0}$
DWZ-K-10	M6	10(h6) $^{0}_{-0.009}$	6.2	6.65 $^{0}_{-0.05}$	0.4	25	3.6 $^{+0.05}_{0}$
DWZ-K-12	M8	12(h6) $^{0}_{-0.011}$	8.2	6.65 $^{0}_{-0.05}$	0.4	25	3.6 $^{+0.05}_{0}$
DWZ-K-14	M10	14(h6) $^{0}_{-0.011}$	10.2	8.6 $^{0}_{-0.1}$	0.5	25	4.6 $^{+0.1}_{0}$
DWZ-K-16	M12	16(h6) $^{0}_{-0.011}$	12.2	8.6 $^{0}_{-0.1}$	0.5	25	4.6 $^{+0.1}_{0}$
DWZ-K-22	M16	22(h6) $^{0}_{-0.013}$	16.2	13.6 $^{0}_{-0.1}$	0.6	25	7.6 $^{+0.1}_{0}$
DWZ-K-28	M20	28(h6) $^{0}_{-0.013}$	21.2	17.6 $^{0}_{-0.1}$	0.6	25	10 $^{+0.1}_{0}$

DWZ - F 系列 (适用于MHSQ、MHCH系列气缸)

型号规格	适用螺纹孔	ØD (mm)	Ød (mm)	H (mm)	C (mm)	B(°)	安装孔深 (mm)
DWZ-F-5	M4	5(h6) $^{0}_{-0.008}$	4.1	2.4 $^{0}_{-0.05}$	0.2	25	1.2 $^{+0.05}_{0}$
DWZ-F-7	M5	7(h6) $^{0}_{-0.009}$	5.3	3 $^{0}_{-0.05}$	0.3	25	1.6 $^{+0.05}_{0}$
DWZ-F-9	M6	9(h6) $^{0}_{-0.009}$	6.4	4 $^{0}_{-0.05}$	0.4	25	2.1 $^{+0.05}_{0}$
DWZ-F-12	M10	12(h6) $^{0}_{-0.011}$	10.3	5 $^{0}_{-0.05}$	0.4	25	2.6 $^{+0.05}_{0}$
DWZ-F-15	M12	15(h6) $^{0}_{-0.011}$	12.4	6 $^{0}_{-0.05}$	0.5	25	3.1 $^{+0.05}_{0}$
DWZ-F-25	M16	25(h6) $^{0}_{-0.013}$	17	6.9 $^{0}_{-0.05}$	0.6	25	3.5 $^{+0.05}_{0}$

标准规格

● 基本型

型号		TDX	TDS
配线方式		2 线式	3 线式
输出接点形式		无接点常开型	自动侦测型
电源电压	V	10～28 (DC)	5～30 (DC)
最大开关电流	mA	100	200
最大接点容量	W	3.0	6
消耗电流	mA	7μA	14
内部电压降	V	≤ 2.65	≤ 0.5
最大开关切换频率	Hz	1000	1000
环境温度	˚C	-10 ~ 70	
耐冲击	G	50	
耐震动	G	9	
防护等级		EN60529 IP67	
保护回路		突波吸收保护	
指示灯		红色 LED	
电线规格		Ø2.5，灰色耐油 TPU	Ø2.8，灰色耐油 TPU



● L 型

型号		TDLMX	TDLMN	TDLMP
配线方式		2 线式	3 线式	
输出接点形式		无接点常开型	NPN 型	PNP 型
电源电压	V	10～28 (DC)	5～30 (DC)	
最大开关电流	mA	50	200	
最大接点容量	W	1.4	6	
消耗电流	mA	40μA	14	
内部电压降	V	≤ 2.65	≤ 0.5	
最大开关切换频率	Hz	1000	1000	
环境温度	˚C	-10 ~ 70		
耐冲击	G	50		
耐震动	G	9		
防护等级		EN60529 IP67		
保护回路		突波吸收保护	突波吸收保护/电源极性反向保护	
指示灯		红色 LED		
电线规格		Ø2.5，灰色耐油 TPU	Ø2.8，灰色耐油 TPU	



订购码

● 磁性开关

基本型

TD — S — 2000

系列
TD 

配线方式		
X	2 线式	无接点常开型
S	3 线式	自动侦测型①

电线长度 mm
2000
3000
5000

磁性开关
TD 系列

订购码

●基本型带快速接头

TD	S	—	M83	—	2000
系列	配线方式		快速接头		接头配线长度②mm
TD 	X 2线式 无接点常开型 S 3线式 自动侦测型①		M83 M8 螺牙，3芯公头 M124 M12 螺牙，4芯公头 		空白 无接头配线 2000 3000 5000

●L 型

TDLM	X	—	2000
系列	配线方式		电线长度 mm
TDLM 	X 2线式 无接点常开型 N 3线式 NPN 型 P 3线式 PNP 型		2000 3000 5000

●L 型带快速接头

TDLM	X	—	M83	—	2000
系列	配线方式		快速接头		接头配线长度②mm
TDLM 	X 2线式 无接点常开型 N 3线式 NPN 型 P 3线式 PNP 型		M83 M8 螺牙，3 芯公头 M124 M12 螺牙，4 芯公头 		空白 无接头配线 2000 3000 5000

注：① TDS自动侦测型可自动识别NPN或PNP接线，详见接线图。
② 如需单独购买接头配线，请参见下方接头配线订购码。

●接头配线

M83	—	2000
快速接头		接头配线长度 mm
M83 M8 螺牙，3 芯母头 M124 M12 螺牙，4 芯母头 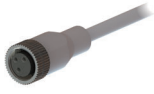		2000 3000 5000

●绑带

BD	—	A	20
绑带		缸体材质	缸径①
BD 		A 铝合金 S 不锈钢	见绑带选型配置表

注：① 绑带选型请参照绑带/安装座选型配置表。

订货举例

订购输出类型为 2 线式无接点常开型；快速接头为 M8 螺牙，接头配线长度为 2000mm；3 芯的标准型磁性开关。
正确订购码：TDX - M83-2000
订购输出类型为 2 线式无接点常开型；电线长度为 3000mm 的 L 型磁性开关。
正确订购码：TDLMX - 3000
订购配线长度为5000mm的快速接头配线。
正确订购码：M83 - 5000

订购码

• 安装座

安装座①				
规格	PCA	PCB	PA - T07	PM - □□□②
图片				
安装槽	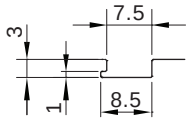	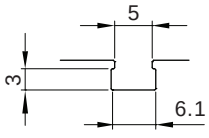	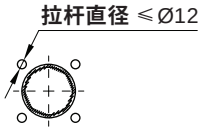	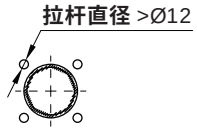

注：① 参见安装案例。

② 详细型号参见绑带/安装座选型配置表。

订货举例

订购缸径：Ø50mm ；拉杆气缸的磁性开关安装座。正确订购码：PA - T07或PM-088

订购缸径：Ø200mm ；拉杆气缸的磁性开关安装座。正确订购码：PM - 168

订购缸径：Ø25mm ；缸体材质为不锈钢的气缸绑带。正确订购码：BD - S25

• 绑带/安装座选型配置表

PA/PM

适配气缸		拉杆气缸										
缸径	mm	Ø32	Ø40	Ø50	Ø63	Ø80	Ø100	Ø125	Ø160	Ø200	Ø250	Ø320
拉杆直径	mm	Ø6	Ø6	Ø8	Ø8	Ø10	Ø10	Ø12	Ø16	Ø16	Ø20	Ø24
安装座型号		PA - T07							PM - 16B		PM - 20B	PM - 24B
		PM - 06B		PM - 08B		PM - 10B		PM - 12B				

BD - S

适配气缸		标准型气缸（不锈钢圆缸筒）								
缸径	mm	Ø6	Ø8	Ø10	Ø12	Ø16	Ø20	Ø25	Ø32	Ø40
缸筒外径	mm	Ø7	Ø9	Ø11	Ø13	Ø17.5	Ø21.4	Ø26.5	Ø33.6	Ø41.7
绑带型号		BD - S06	BD - S08	BD - S10	BD - S12	BD - S16	BD - S20	BD - S25	BD - S32	BD - S40

BD - A

适配气缸		轻型气缸（铝合金圆缸筒）					
缸径	mm	Ø20	Ø25	Ø32	Ø40	Ø50	Ø63
缸筒外径	mm	Ø26	Ø31	Ø38	Ø46.8	Ø57.9	Ø71
绑带型号		BD - A20	BD - A25	BD - A32	BD - A40	BD - A50	BD - A63

适配气缸		轻型气缸（铝合金圆缸筒）					
缸径	mm	Ø20	Ø25	Ø32	Ø40	Ø50	Ø63
缸筒外径	mm	Ø25	Ø30	Ø37	Ø45	Ø55	Ø68
绑带型号		BD - A20F	BD - A25F	BD - A32F	BD - A40F	BD - A50F	BD - A63F

磁性开关
TD 系列

接线图

•2 线式无接点常开型

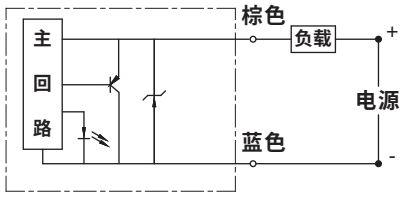

•3 线式自动侦测型

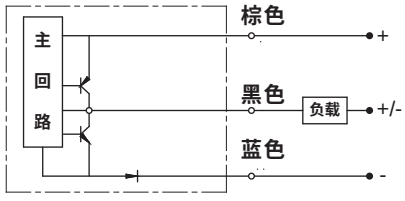

•3 线式 NPN 型

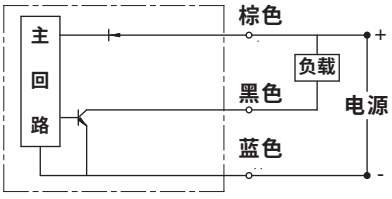

•3 线式 PNP 型

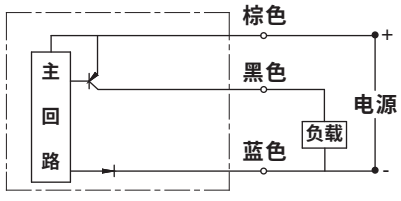

外形尺寸 〔mm〕

•TDX

基本型

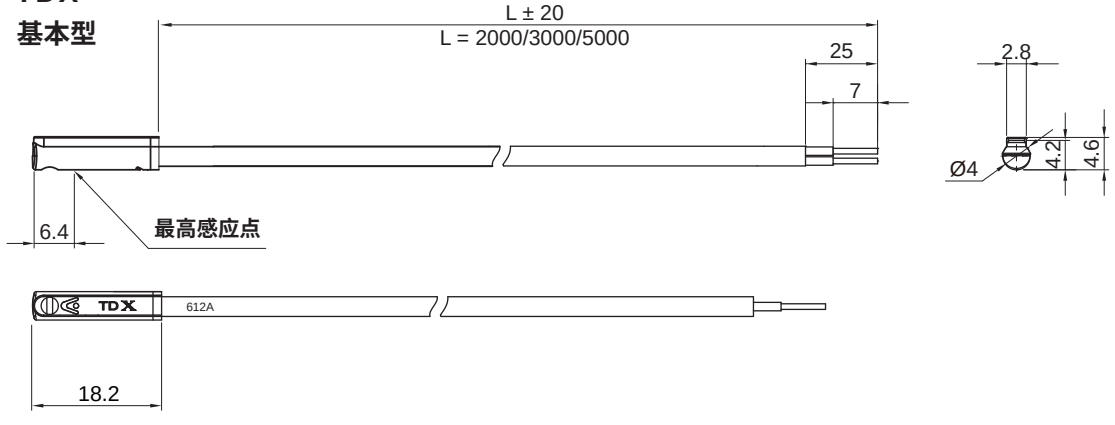

快速接头型

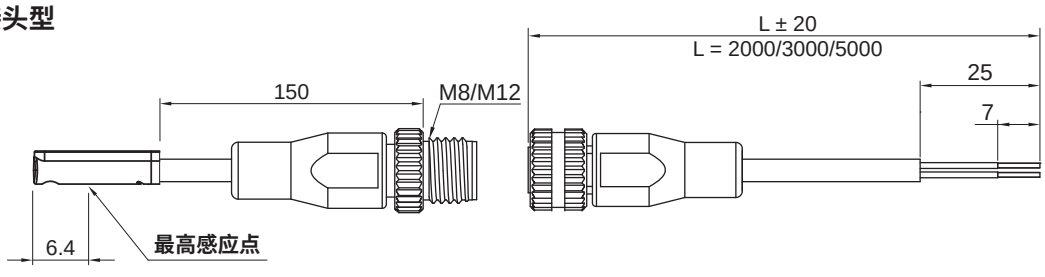

磁性开关带快速接头 (公头)　　接头配线 (母头)

外形尺寸 (mm)

- **TDS**

基本型

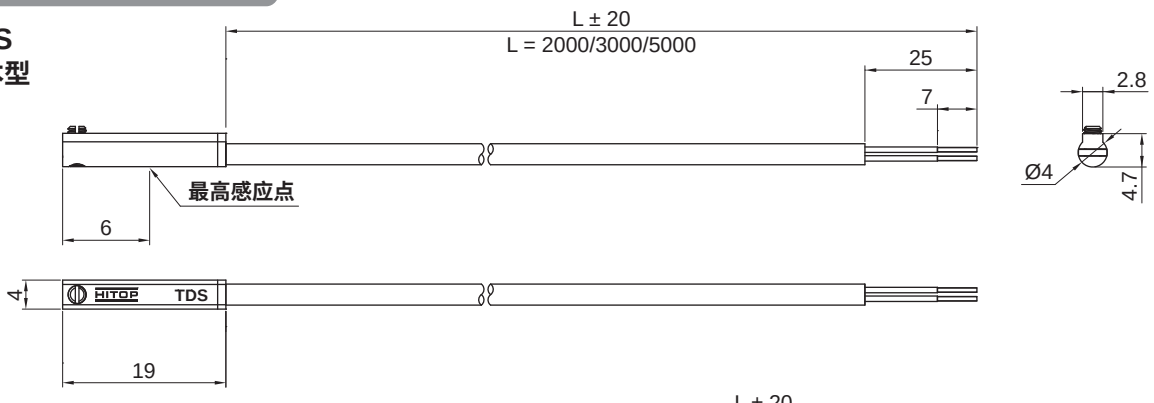

快速接头型

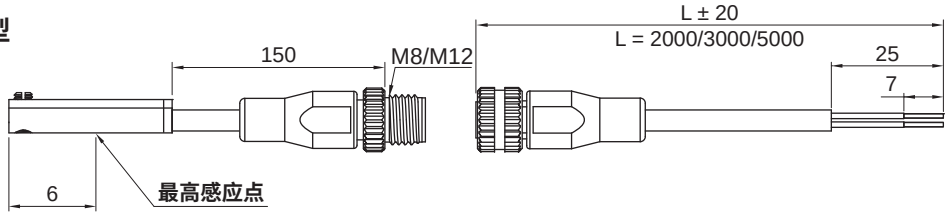

外形尺寸 (mm)

- **TDLM**

基本型

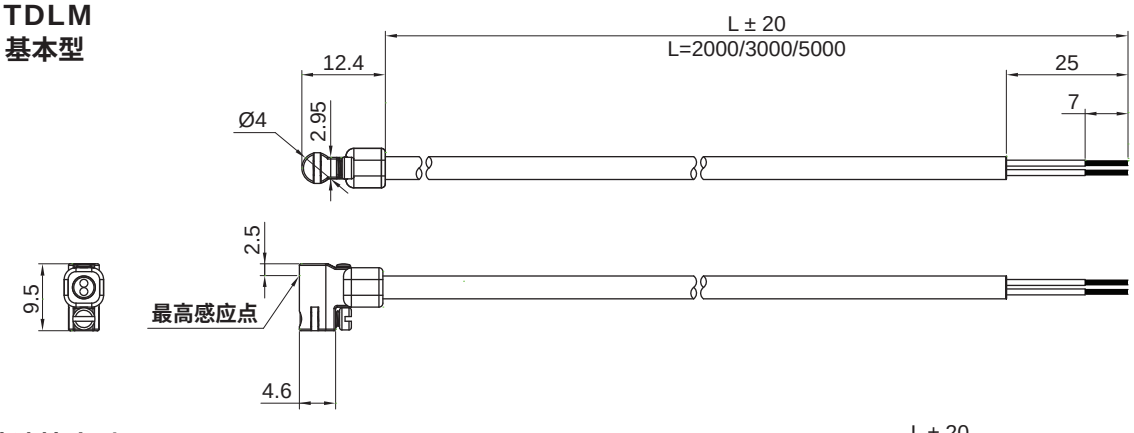

快速接头型

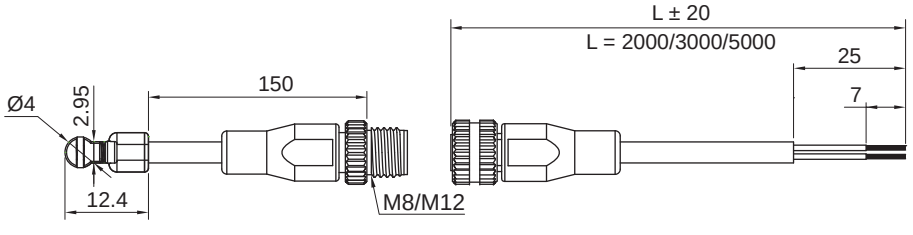

- **插针与配线定义**



3 芯插针排列

类别	传感器类型	导线颜色			插头序号的含义		
		1针	3针	4针	1针	3针	4针
3 芯	2 线式	棕	—	蓝	OUT (+)	—	OUT (-)
	3 线式	棕	蓝	黑	DC (+)	DC (-)	OUT

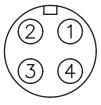

4 芯插针排列

类别	传感器类型	导线颜色				插头序号的含义			
		1针	2针	3针	4针	1针	2针	3针	4针
4 芯	2 线式	棕	—	—	蓝	OUT (+)	—	—	OUT (-)
	3 线式	棕	—	蓝	黑	DC (+)	—	DC (-)	OUT

磁性开关
TD 系列

安装示例

• TDX/TDLMX

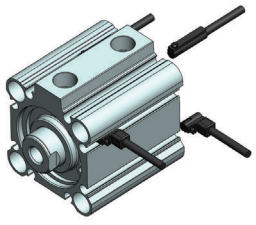

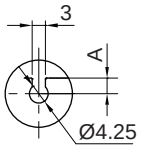

注：A>3.5 时，TDLM 系列不可用

• PCA+TDX

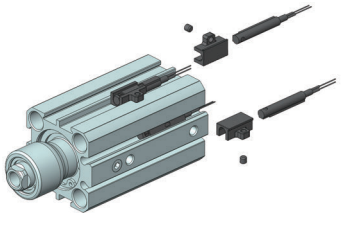

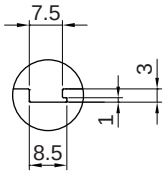

注：适用于 JGF 、JGB 、NKS 、XKS 、DKS 、TKS 、JGL 系列

• PCB+TDX

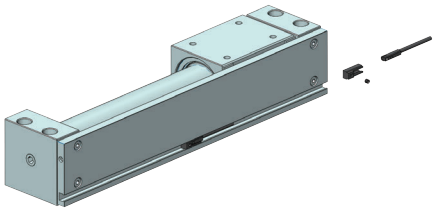

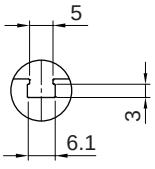

注：适用于 GPD 系列

• BD+TDX

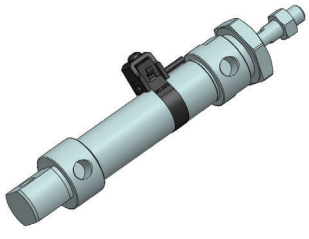

注：适用于 HAB、HCF、HMF、AGF 等系列

• PA - T07+TDX

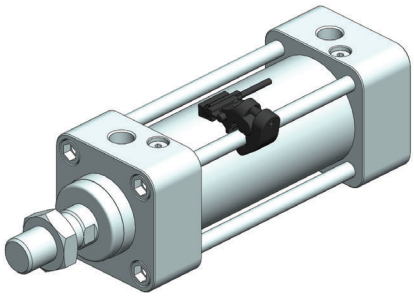

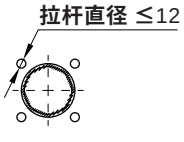

注：适用于 AI、AMF 等系列

• PM+TDX

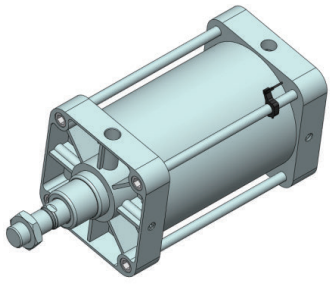

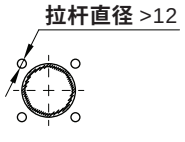

注：适用于 AMG 等系列

注意事项

• 安装及使用

1. 请在气缸断气状态下安装磁性开关 ；
2. 安装磁性开关时，请使用握径为 5 ~ 6mm 的钟表螺丝刀或内六角扳手紧固 ；
3. 紧固安装螺丝时，请按照如下力矩 ：

紧固力矩表（N.m）							
型号	TDX	TDS	TDLMX	PCA	BD	PA - T07	PM
扭力	0.15 ~ 0.3	0.1 ~ 0.18	0.15 ~ 0.25	0.2 ~ 0.3	0.4 ~ 0.8	0.6 ~ 0.8	0.6 ~ 0.8

特点



1. 单相交流电焊机用；
2. 交流焊接电流在16000A以下的场合，可在与点焊枪（电焊导体或电缆）距离为0mm的工况下使用

标准规格

型号		TDP3
配线方式		2 线式
输出接点形式		无接点常开型
电源电压	V	10 ~ 30 (DC)
最大开关电流	mA	5 ~ 100
最大接点容量	W	3
消耗电流	μA	无
内部电压降	V	<5
最大开关切换频率	Hz	8
环境温度	℃	-10 ~ 60
耐冲击	G	50
耐震动	G	9
防护等级		EN60529 IP67
保护回路		突波吸收保护　电源极性反向
指示灯		不稳定感应范围：红色LED，稳定感应范围：绿色LED
电线规格		Ø4.8，灰色耐油PVC
耐强磁性		1.单相交流电焊机用；　2.交流焊接电流在16000A以下的场合，可在与点焊枪（电焊导体或电缆）距离为0mm的工况下使用

订购码

● 基本型

TDP3	P		500
系列	规格①		电线长度 mm
	空白	使用于短行程	500
	P	使用于长行程	3000
			5000

● 快速接头型

TDP3	P		SE		300	
系列	规格①		快速接头		接头配线长度② mm	
	空白	使用于短行程	SE	M12螺牙，4芯公头	空白	无接头配线
	P	使用于长行程	SC		300	
					3000	
					5000	

注: ① 空白规格使用于行程＜30mm的气缸，P规格使用于行程≥30mm的气缸。
② 如需单独购买接头配线，请参见下方接头配线订购码。

订货举例

订购电线长度为3000mm；配线方式为无插头型的耐强磁磁性开关。正确订购码：TDP3- 3000
订购电线长度为3000mm；配线方式为SE型的耐强磁磁性开关。正确订购码：TDP3 - SE - 3000
订购电线长度为3000mm；转换类型为SE转SC的转接线。正确订购码：SE - C - 3000

耐强磁磁性开关
TDP3 系列

• 接头配线

快速接头		—	500 —
SE	M12螺牙，4芯母头		接头配线长度 mm
SC			500
			3000
			5000

• 转接线/转接头

转换类型（母头 - 公头）	—	500 —
		接头配线长度 mm
SE - C		空白①
SC - E		500
		3000
		5000

注: ① 空白时即为转接头。

接线图

• 2 线式无接点常开型

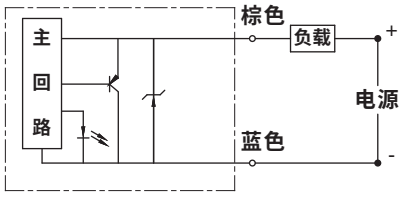

外形尺寸 （mm）

• 基本型

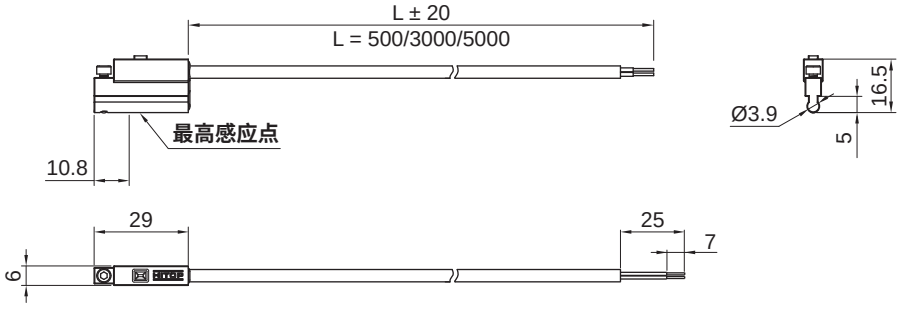

• 快速接头型

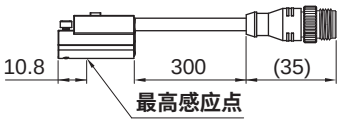

耐强磁磁性开关带快速接头（公头）

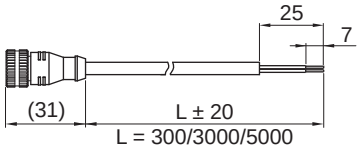

接头配线（母头）

• 转接线

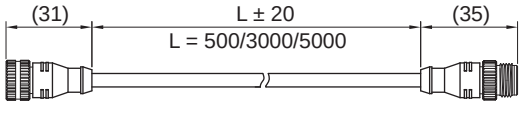

母头　　公头

• 转接头

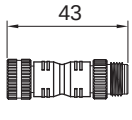

母头　公头

• 插针与配线定义



公头插针排列

型号	导线颜色				插头序号的含义			
	1针	2针	3针	4针	1针	2针	3针	4针
SE	棕	—	—	蓝	OUT（+）	—	—	OUT（±）
SC	—	—	棕	蓝	—	—	OUT（±）	OUT（±）

特点

1. 具有优良且平稳的减速、吸震性能。当受负载撞击时，能自动调节压力，始终保持柔和的缓冲效果。
2. 本体全螺纹设计，安装调整方便，具备良好的散热性能。
3. 可采用定位停止螺帽、安装螺母、固定板等多种配件进行固定。
4. 采用特种润滑油作为缓冲介质，适用温度范围广，缓冲效果稳定。



结构简图

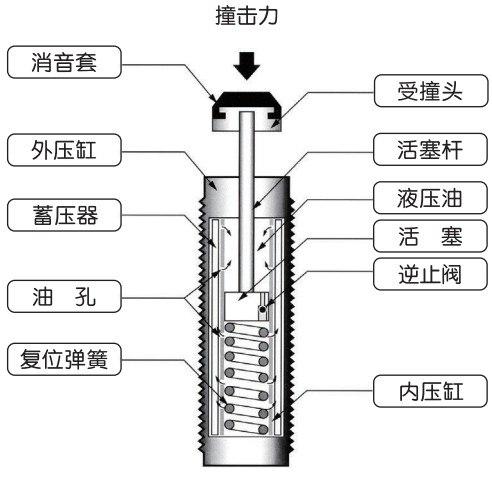

冲击力曲线图

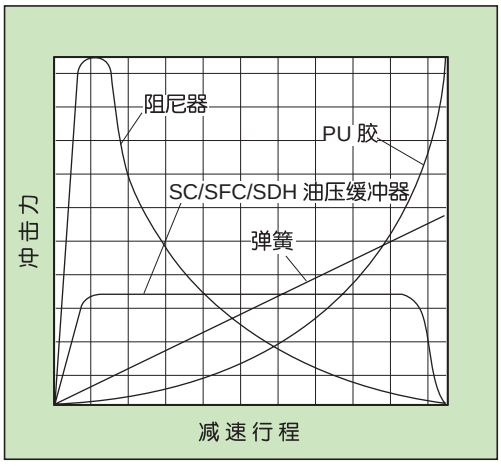

标准规格

• SC 基本型

型号	公称螺纹	行程（mm）	每次最大吸收能量（N・m）	最大有效质量（kg）			最高撞击速度（m/s）			每小时吸收能量（N・m）	环境温度（℃）
				高速	中速	低速	高速	中速	低速		
SC0604	M6X0.75	4	1.8	0.4	1.8	4.0	2.0	1.0	0.5	6480	-10 ~ 80
SC0806	M8X1.0	6	2	0.5	2.0	6.0	2.0	1.0	0.5	7200	-10 ~ 80
SC1005	M10X1.0	5	3	1.0	3.0	7.0	3.0	1.5	0.8	10800	-10 ~ 80
SC1008	M10X1.0	8	4	2.0	4.0	9.0	3.0	1.5	0.8	14400	-10 ~ 80
SC1210	M12X1.0	10	5	5	10	30	3.0	1.5	0.8	18000	-10 ~ 80
SC1412	M14X1.5	12	15	8.0	50	100	3.0	1.5	0.8	36000	-10 ~ 80
SC1416	M14X1.5	16	20	10	70	150	3.0	1.5	0.8	40000	-10 ~ 80
SC1425	M14X1.5	25	27	15	90	180	3.0	1.5	0.8	48000	-10 ~ 80
SC2020	M20X1.5	20	40	30	200	700	3.5	2.0	1.0	49500	-10 ~ 80
SC2030	M20X1.5	30	50	30	200	700	3.5	2.0	1.0	54000	-10 ~ 80
SC2050	M20X1.5	50	60	60	400	1200	3.5	2.0	1.0	66000	-10 ~ 80
SC2525	M25X1.5	25	80	200	600	1000	4.0	2.5	1.0	60000	-10 ~ 80
SC2540	M25X1.5	40	120	300	800	1200	4.0	2.5	1.0	84000	-10 ~ 80
SC2550	M25X1.5	50	98	15	40	160	4.0	2.5	1.0	98000	-10 ~ 80
SC2580	M25X1.5	80	150	20	50	200	4.0	2.5	1.0	127500	-10 ~ 80
SC3660	M36X1.5	60	250	400	1500	2400	4.0	2.5	1.0	125000	-10 ~ 80

液压缓冲器
SC/SFC/SDH 系列

标准规格

• SC 两段式型

型号	公称螺纹	行程（mm）	每次最大吸收能量（N・m）	最大有效质量（kg）	最高撞击速度（m/s）	每小时吸收能量（N• m）	环境温度（℃）
SC0604-S	M6X0.75	4	0.5	3	1.0	720	-10 ~ 80
SC0806-S	M8X1.0	6	3	6	2.5	7000	-10 ~ 80
SC1007-S	M10X1.0	7	6	12	3.5	12400	-10 ~ 80
SC1210-S	M12X1.0	10	12	22	4.0	22500	-10 ~ 80
SC1412-S	M14X1.5	12	20	40	5.0	33000	-10 ~ 80
SC2015-S	M20X1.5	15	59	120	5.0	38000	-10 ~ 80
SC2525-S	M25X1.5	25	80	180	5.0	60000	-10 ~ 80
SC2725-S	M27X1.5	25	147	270	5.0	72000	-10 ~ 80

• SFC 可调整型

型号	公称螺纹	行程（mm）	每次最大吸收能量（N・m）	最大有效质量（kg）	最高撞击速度（m/s）	每小时吸收能量 （N• m）	环境温度（℃）
SFC1410	M14X1.5	10	20	80	3.2	24000	-10 ~ 80
SFC1415	M14X1.5	15	22	120	3.2	26000	-10 ~ 80
SFC2016	M20X1.5	16	25	200	3.6	32000	-10 ~ 80
SFC2025	M20X1.5	25	39	312	3.6	39000	-10 ~ 80
SFC2525	M25X1.5	25	85	400	3.6	51000	-10 ~ 80
SFC2530	M25X1.5	30	95	480	3.6	57000	-10 ~ 80
SFC2540	M25X1.5	40	100	700	3.6	84000	-10 ~ 80
SFC2550	M25X1.5	50	98	720	4.2	98000	-10 ~ 80
SFC2580	M25X1.5	80	150	800	4.2	108000	-10 ~ 80
SFC3625	M36X1.5	25	150	1400	3.2	108000	-10 ~ 80
SFC3650	M36X1.5	50	300	1400	3.2	108000	-10 ~ 80
SFC4225	M42X1.5	25	260	3000	3.6	130000	-10 ~ 80
SFC4250	M42X1.5	50	500	4000	4.8	155000	-10 ~ 80
SFC4275	M42X1.5	75	750	6000	4.8	187500	-10 ~ 80
SFC64050	UNF 2½ -12	50	1200	12727	1.6	156000	-10 ~ 80
SFC64100	UNF 2½ -12	100	2400	18181	1.6	192000	-10 ~ 80
SFC64150	UNF 2½ -12	150	3600	23636	1.6	252000	-10 ~ 80

• SDH 重载可调整型

型号	公称螺纹	行程（mm）	每次最大吸收能量（N・m）	最大有效质量(kg)	最高撞击速度(m/s)	每小时吸收能量 (N・m)	环境温度（℃）
SDH4225	M42X1.5	25	380	3500	2.5	115000	-10 ~ 80
SDH4250	M42X1.5	50	800	5500	2.5	150000	-10 ~ 80
SDH4275	M42X1.5	75	1100	7200	2.5	185000	-10 ~ 80
SDH64050	M64X2.0	50	1900	13000	2	250000	-10 ~ 80
SDH64100	M64X2.0	100	2650	18000	2	310000	-10 ~ 80
SDH64150	M64X2.0	150	4000	23000	2	380000	-10 ~ 80
SDH85050	M85X2.0	50	2350	37500	1.8	390000	-10 ~ 80
SDH85100	M85X2.0	100	4200	40500	1.8	665000	-10 ~ 80
SDH85150	M85X2.0	150	6500	44000	1.8	980000	-10 ~ 80

订购码

• 基本型

SC — 25 — 25 — 1 — NC — SC□

系列	公称螺纹		行程	撞击速度		受撞头①		配件②	
	06	M6X0.75	见选型配置表	1	高速	空白	附受撞头	空白	无
	08	M8X1.0		2	中速	NC	无受撞头	SC□	定位停止螺帽
	10	M10X1.0		3	低速			F□	法兰板
	12	M12X1.0							
	14	M14X1.5							
	20	M20X1.5							
	25	M25X1.5							
	36	M36X1.5							

• 两段式型

SC — 25 — 25 — S — NC — SC□

系列	公称螺纹		行程	撞击速度		受撞头①		配件②	
	06	M6X0.75	见选型配置表	S	两段式	空白	附受撞头	空白	无
	08	M8X1.0				NC	无受撞头	SC□	定位停止螺帽
	10	M10X1.0							
	12	M12X1.0							
	14	M14X1.5							
	20	M20X1.5							
	25	M25X1.5							
	27	M27X1.5							

• 可调整型

SFC — 25 — 25 — NC — SC□

系列	公称螺纹		行程	受撞头①		配件②	
	14	M14X1.5	见选型配置表	空白	附受撞头	空白	无
	20	M20X1.5		NC	无受撞头	SC□	定位停止螺帽
	25	M25X1.5				F□	法兰板
	36	M36X1.5					
	42	M42X1.5					
	64	UNF2½ -12					

• 重载可调整型

SDH — 42 — 25

系列	公称螺纹		行程
	42	M42X1.5	见选型配置表
	64	M64X2.0	
	85	M85X2.0	

注: ① 参见选型配置表。 ② 参见定位停止螺帽表及法兰板表。

订货举例

订购公称螺纹为 M12X1.0；行程为 10mm；撞击速度为低速；无受撞头；配定位停止螺帽的基本型液压缓冲器。

正确订购码：SC1210 - 3NC - SC12

订购公称螺纹为 M25X1.5；行程为 25mm；无受撞头；无配件的两段式型液压缓冲器。

正确订购码：SC2525 - SNC

订购公称螺纹为 M42X1.5；行程为 50mm；附受撞头；配法兰板的可调整型液压缓冲器。

正确订购码：SFC4250 - F42

订购公称螺纹为 M42X1.5；行程为 25mm的重载可调型液压缓冲器。

正确订购码：SDH4225

液压缓冲器
SC/SFC/SDH 系列

选型配置表

• SC (基本型) 选型配置表

公称螺纹	06	08	10		12	14			20			25				36
行程	04	06	05	08	10	12	16	25	20	30	50	25	40	50	80	60
无受撞头	●	●	●	●	●	●	●	●	●	●	●	●	—	—	—	—
附受撞头	●	●	●	●	●	●	●	●	●	●	●	●	●	●	●	●

• SC (两段式型) 选型配置表

公称螺纹	06	08	10	12	14	20	25	27
行程	04	06	07	10	12	15	25	25
无受撞头	●	●	●	●	●	●	●	●
附受撞头	●	●	●	●	●	●	●	●

• SFC (可调整型) 选型配置表

公称螺纹	14		20		25					36		42			64		
行程	10	15	16	25	25	30	40	50	80	25	50	25	50	75	050	100	150
无受撞头	●	●	●	●	●	●	—	●	●	—	—	—	—	—	—	—	—
附受撞头	●	●	●	●	●	●	●	●	●	●	●	●	●	●	●	●	●

• SDH (重载可调整型) 选型配置表

公称螺纹	42			64			85		
行程	25	50	75	50	100	150	50	100	150

定位停止螺帽

• 定位停止螺帽应用示例

撞击前

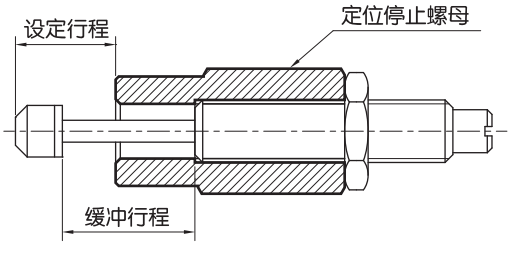

撞击后

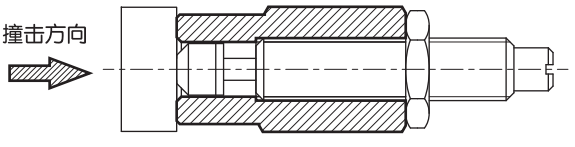

定位停止螺帽

• 定位停止螺帽规格

型号(订购码)	外形尺寸图 (mm)	A	B	C	M	适用缓冲器型号
SC08	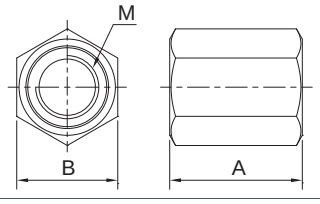	14	11	—	M8X1.0	SC0806
SC10		16	12.7	—	M10X1.0	SC1005 SC1007 SC1008
SC12		20	14	—	M12X1.0	SC1210
SC14	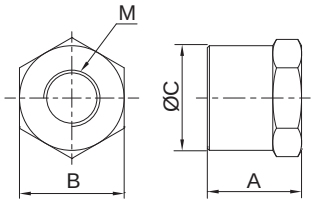	27	19	18	M14X1.5	SC1412 SFC1410 SC1425 SFC1415 SC1416
SC20		35	26	25	M20X1.5	SC2015 SC2020 SC2030 SFC2016 SC2050 SFC2025
SC25		45	32	31.5	M25X1.5	SC2525 SFC2525 SC2550 SFC2550 SC2580 SFC2580
SC25L		65	32	31.5	M25X1.5	SC2540 SFC2540
SC36		80	46	45	M36X1.5	SC3660 SFC3625 SFC3650

法兰板

型号(订购码)	尺寸 (mm)	适用缓冲器型号
F36	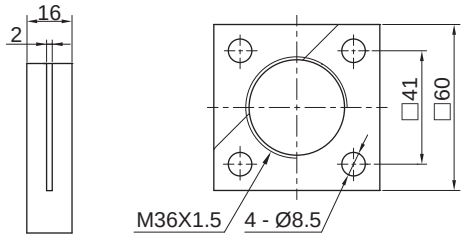	SC3660 SFC3625 SFC3650
F42	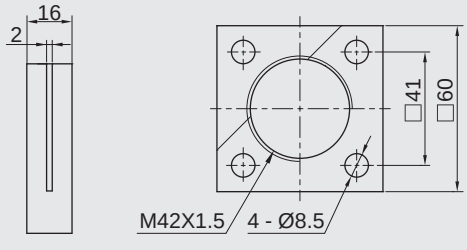	SFC4225 SFC4250 SFC4275
F64	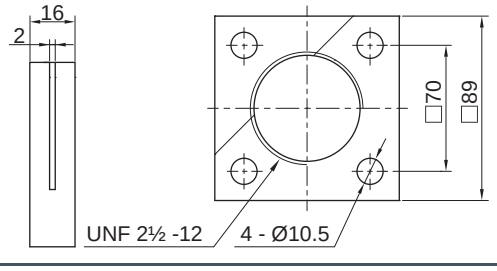	SFC64050 SFC64100 SFC64150

液压缓冲器
SC/SFC/SDH 系列

选型计算

• 无推力水平撞击

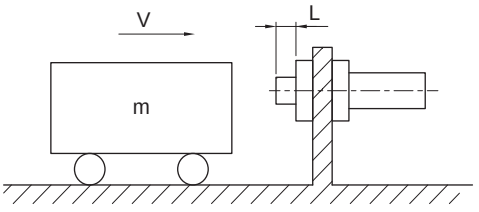

撞击质量 (kg): m

撞击速度 (m/s): v

动　　能 (J): $E1 = \frac{mv^2}{2}$

驱 动 能 (J): E2 = 0

总 动 能 (J): E = E1 + E2

有效质量 (kg): Me = m

• 附推力水平撞击

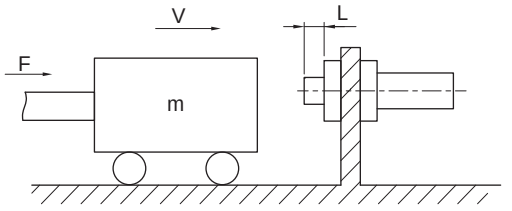

撞击质量 (kg): m

撞击速度 (m/s): v

动　　能 (J): $E1 = \frac{mv^2}{2}$

驱 动 能 (J): E2 = FL

总 动 能 (J): E = E1 + E2

有效质量 (kg): $Me = \frac{2E}{v^2}$

• 自由落体撞击

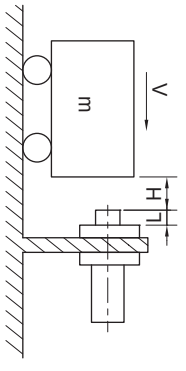

撞击质量 (kg): m

撞击速度 (m/s): v

动　　能 (J): E1 = mgH

驱 动 能 (J): E2 = mgL

总 动 能 (J): E = E1 + E2

有效质量 (kg): $Me = \frac{2E}{v^2}$

• 附推力垂直撞击

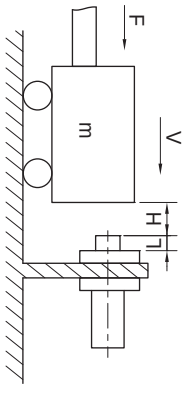

撞击质量 (kg): m

撞击速度 (m/s): v

动　　能 (J): $E1 = \frac{mv^2}{2}$

驱 动 能 (J): E2 = (mg + F) × L

总 动 能 (J): E = E1 + E2

有效质量 (kg): $Me = \frac{2E}{v^2}$

选型计算

● 摇臂撞击

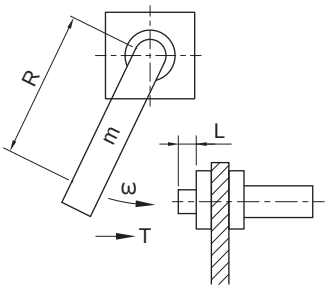

撞击质量 (kg): m

角 速 度 (rad/s): ω

扭　　矩 (N • m): T

撞击速度 (m/s): V = R X ω

惯 性 矩 (kgm^2): $I = \frac{mR^2}{2}$

动　　能 (J): $E1 = \frac{I\omega^2}{2}$

驱 动 能 (J): $E2 = \frac{TL}{R}$

总 动 能 (J): E = E1 + E2

有效质量 (kg): $Me = \frac{2E}{v^2}$

● 旋转撞击

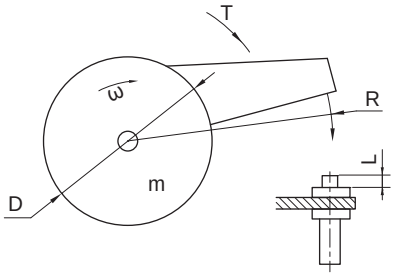

撞击质量 (kg): m

角 速 度 (rad/s): ω

扭　　矩 (N • m): T

撞击速度 (m/s): V = R x ω

惯 性 矩 (kgm^2): $I = \frac{mR^2}{2}$

动　　能 (J): $E1 = \frac{I\omega^2}{2}$

驱 动 能 (J): $E2 = \frac{TL}{R}$

总 动 能 (J): E = E1 + E2

有效质量 (kg): $Me = \frac{2E}{v^2}$

外形尺寸 (mm)

● 基本型

SC06 - SC12 无受撞头型

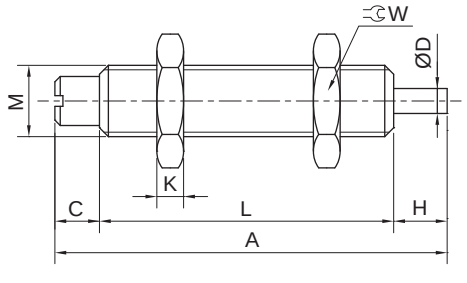

SC06 - SC12 附受撞头型

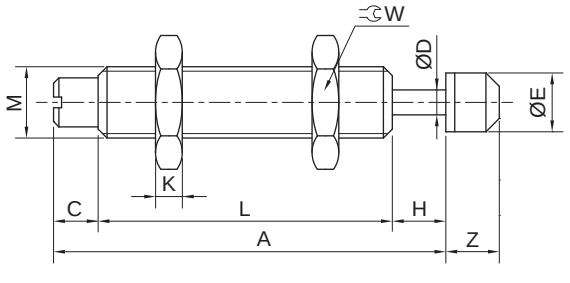

型号	M	H	A	C	D	E	K	L	W	Z
SC0604	M6X0.75	4	29.7	5	1.8	4.6	3.3	20.6	8	4
SC0806	M8X1.0	6	44	5	2.9	6.6	4	33	11	6
SC1005	M10X1.0	5	32.7	5	3	8.6	4	22.9	12.7	6
SC1008	M10X1.0	8	51	5	3	8.6	4	38	12.7	6
SC1210	M12X1.0	10	60	4.5	3	10.3	4	45.5	14	9.2

SC14 - SC20 无受撞头型

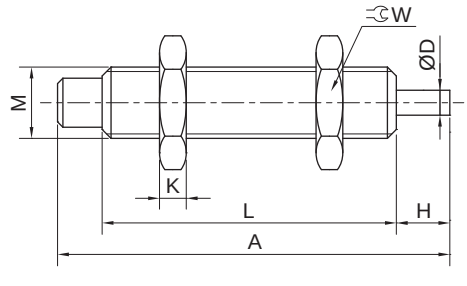

SC14 - SC20 附受撞头型

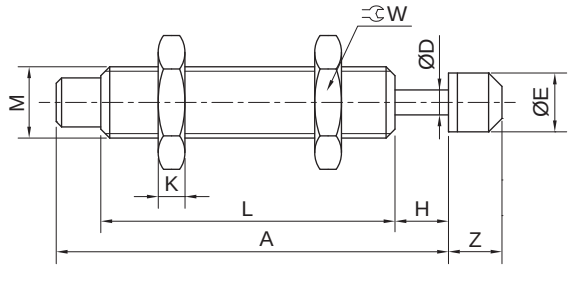

液压缓冲器
SC/SFC/SDH 系列

外形尺寸 (mm)

型号	M	H	A	D	E	K	L	W	Z
SC1412	M14X1.5	12	88.2	4	12	5	70.2	19	12
SC1416	M14X1.5	16	111	4	12	5	89	19	12
SC1425	M14X1.5	25	135	4	12	5	103	19	12
SC2020	M20X1.5	20	130	6	18	8	104	26	15.8
SC2030	M20X1.5	30	140	6	18	8	104	26	15.8
SC2050	M20X1.5	50	217	6	18	8	161	26	15.8

SC2525 无受撞头型

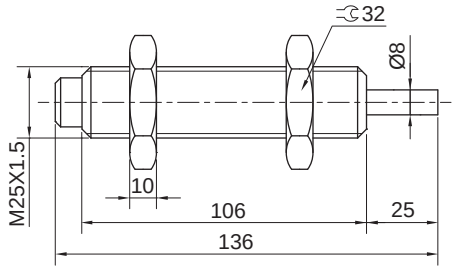

SC2525 附受撞头型

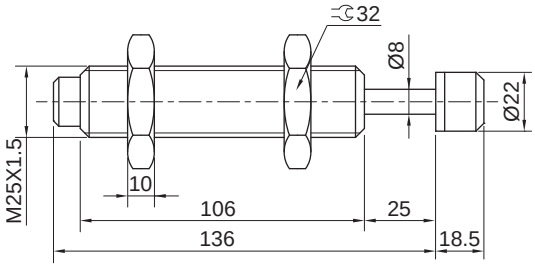

SC2540 附受撞头型

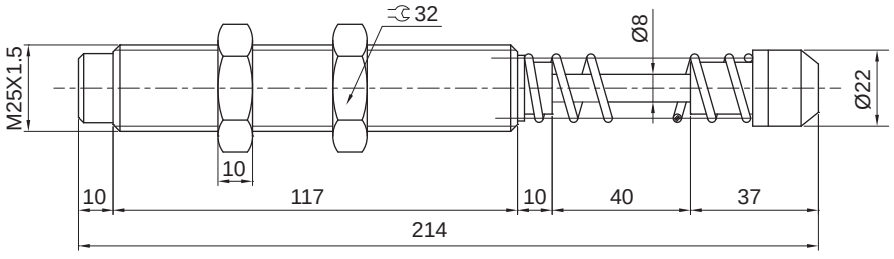

SC2550 - SC2580 附受撞头型

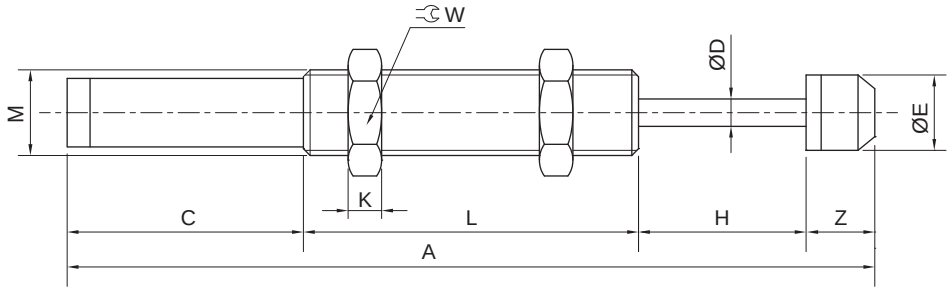

型号	M	H	A	C	D	E	K	L	W	Z
SC2550	M25X1.5	50	239	70.5	8	22	10	100	32	18.5
SC2580	M25X1.5	80	335.5	137	8	22	10	100	32	18.5

外形尺寸 〔mm〕

SC3660 附受撞头型

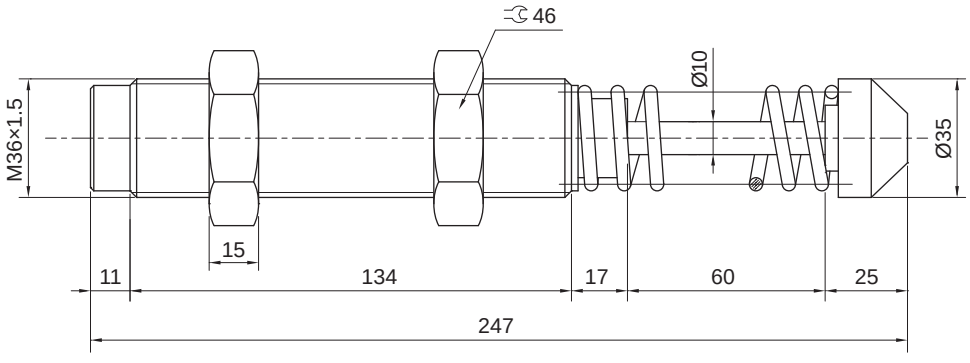

- **两段式型**

SC0604 - S 无受撞头型

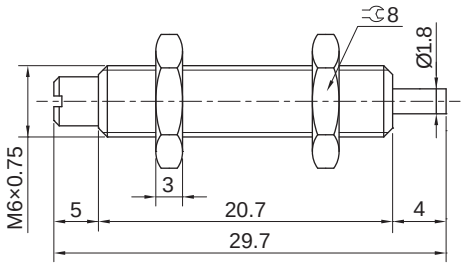

SC0604 - S 附受撞头型

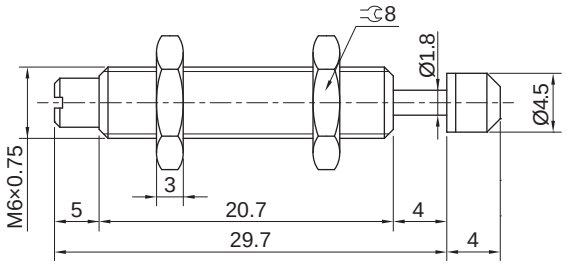

SC08 - SC27 无受撞头型

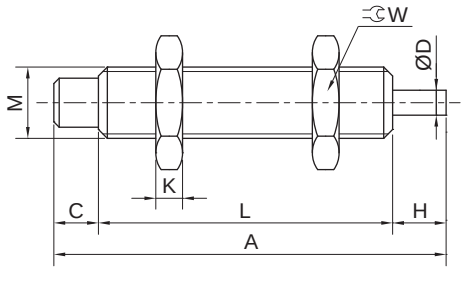

SC08 - SC27 附受撞头型

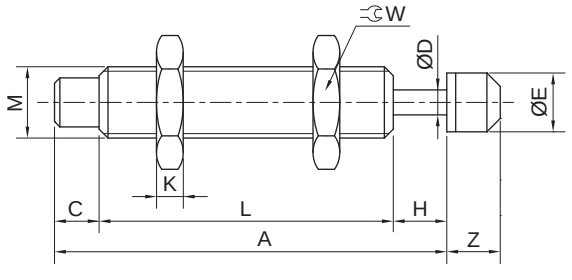

型号	M	H	A	C	D	E	K	L	W	Z
SC0806-S	M8X1.0	6	45.6	5.3	2.9	6.6	4	34.3	11	6
SC1007-S	M10X1.0	7	54.5	5	3	8.6	4	42.5	12.7	8.5
SC1210-S	M12X1.0	10	62.5	6	3	10.5	4	46.5	14	9
SC1412-S	M14X1.5	12	79.5	5	4	12	5	62.5	19	12
SC2015-S	M20X1.5	15	93	7	6	14.8	8	71	26	13.5
SC2525-S	M25X1.5	25	123	8	8	22	10	90	32	18.5
SC2725-S	M27X1.5	25	123	8	8	22	10	90	32	18.5

液压缓冲器
SC/SFC/SDH 系列

外形尺寸 (mm)

- **可调整型**

SFC14 - SFC20　无受撞头型

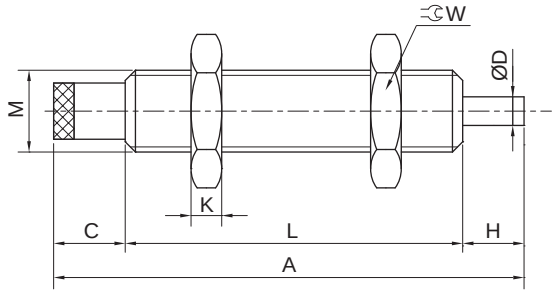

SFC14 - SFC20　附受撞头型

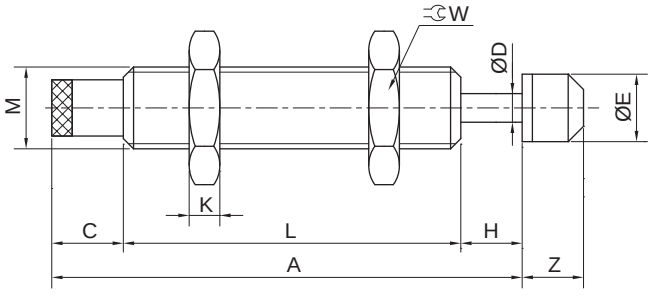

型号	M	H	A	C	D	E	K	L	W	Z
SFC1410	M14X1.5	10	93.2	13	4	12	5	70.2	19	12
SFC1415	M14X1.5	15	117	13	4	12	5	89	19	12
SFC2016	M20X1.5	16	133	16	6	15.8	8	101	26	15.8
SFC2025	M20X1.5	25	142	16	6	15.8	8	101	26	15.8

SFC2525 - SFC2580　无受撞头型

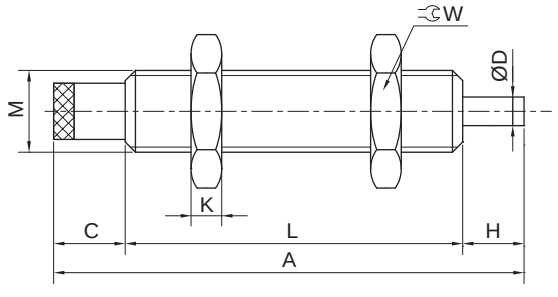

SFC2525 - SFC2580　附受撞头型

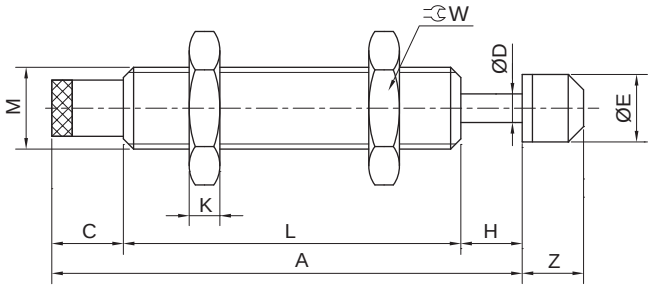

型号	M	H	A	C	D	E	K	L	W	Z
SFC2525	M25X1.5	25	143.5	17.5	8	22	10	101	32	18.5
SFC2530	M25X1.5	30	148.5	17.5	8	22	10	101	32	18.5
SFC2550	M25X1.5	50	228	78	8	22	10	100	32	18.5
SFC2580	M25X1.5	80	324.5	144.5	8	22	10	100	32	18.5

SFC2540　附受撞头型

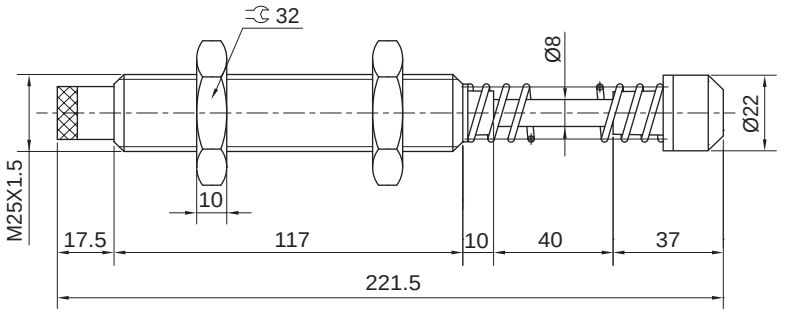

外形尺寸 (mm)

SFC36 附受撞头型

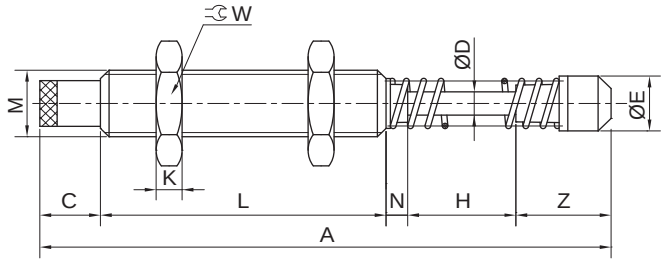

型号	M	H	A	C	D	E	K	L	N	W	Z
SFC3625	M36X1.5	25	183	20	10	35.5	15	103	10	46	25
SFC3650	M36X1.5	50	246	20	10	35.5	15	134	17	46	25

SFC42 附受撞头型

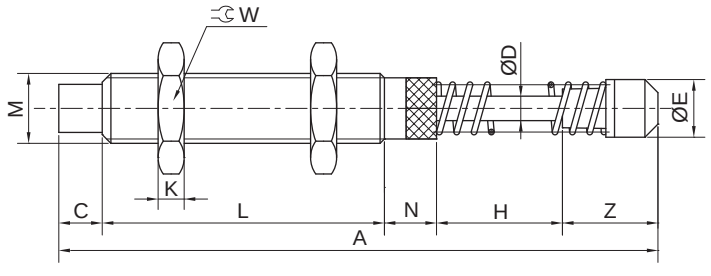

型号	M	H	A	C	D	E	K	L	N	W	Z
SFC4225	M42X1.5	25	186	11	12	44.5	15	88	28.5	50	33.5
SFC4250	M42X1.5	50	245.5	11	12	44.5	15	117.5	28.5	50	38.5
SFC4275	M42X1.5	75	301	11	12	44.5	15	148	28.5	50	38.5

SFC64 附受撞头型

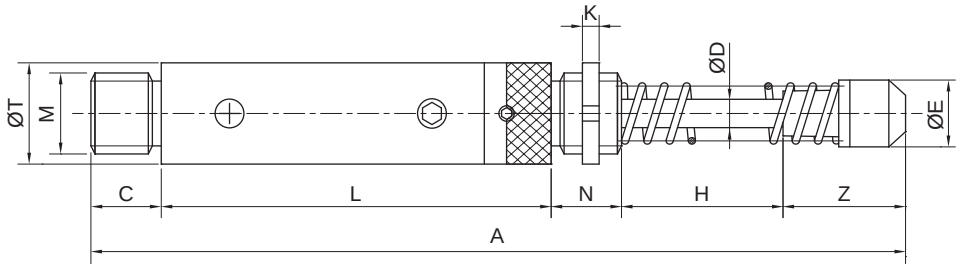

型号	M	H	A	C	D	E	K	L	N	T	Z
SFC64050	UNF2½-12	50	247	26	20	59	9.4	97	23	76.2	51
SFC64100	UNF2½-12	100	347	26	20	59	9.4	147	23	76.2	51
SFC64150	UNF2½-12	150	467	26	20	59	9.4	207	23	76.2	61

液压缓冲器
SC/SFC/SDH 系列

外形尺寸 (mm)

SDH 重载可调整型

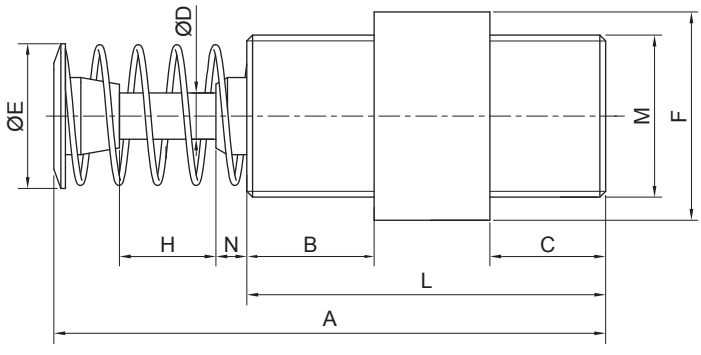

型号	M	H	A	B	C	D	E	N	F	L
SDH4225	M42X1.5	25	143	33	30	12	37.5	8	54	93
SDH4250	M42X1.5	50	195	40	40	12	37.5	8	54	120
SDH4275	M42X1.5	75	250	50	52	12	52.5	8	54	145
SDH64050	M64X2.0	50	221	49	49	20	52.5	—	76	138
SDH64100	M64X2.0	100	321	69	69	20	52.5	—	76	188
SDH64150	M64X2.0	150	441	69	69	20	76	—	76	248
SDH85050	M85X2.0	50	250	52	49	22	76	10	98	143
SDH85100	M85X2.0	100	346	70	70	22	76	10	98	189
SDH85150	M85X2.0	150	476	95	95	22	76	20	98	249

使用注意事项

1. 正确选用缓冲器，可实现平稳减速，吸震性能良好。
2. 假如在缓冲器行程初期即出现了反弹现象，说明该缓冲器有效重量过高，标准型缓冲器需更换高速型，假如在缓冲器行程结束即出现了反弹现象，说明该缓冲器有效重量过低，标准型缓冲器需更换低速型。
3. 缓冲器在工作过程中应尽可能避免侧向载荷，偏心角度在 3° 以内，并牢固地锁紧缓冲器，为了防止缓冲器增加侧向负载，缓冲器的安装位置距旋转支点的距离等于大于 6 倍缓冲行程，既是 R≥6S。

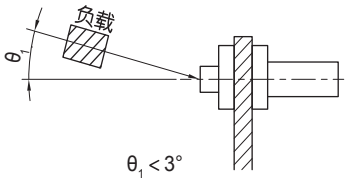

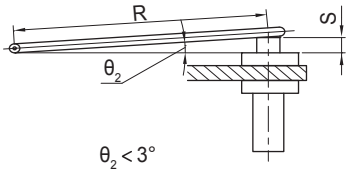

4. 当侧向负荷与缓冲器中心线成 3° 时吸收能量最大。在旋转负荷安装中，请不要使用消音套。

注意

1. SC/SFC/SDH 系列需要在有效行程 1mm 以前停止。
2. 严禁在管牙及活塞杆上喷漆。
3. 装配时注意固定板强度及偏心角度。

符号

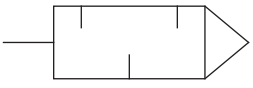



标准规格

型号（订购码）		STM5	ST01	ST02	ST03	ST04	ST06	ST10
接管口径	R	M5X0.8	1/8	1/4	3/8	1/2	3/4	1
使用流体		压缩空气						
使用压力范围	MPa (kgf/cm^2)	0 ~ 0.8 (0 ~ 8.2)						
环境及流体温度	℃	-10 ~ 250						
公称流量①	L/min	200	960	1920	2880	5280	9120	14400
消音效果	dB	≥20						
材质		本体：黄铜；滤芯：烧结黄铜						

注：① 进口压力 0.6 MPa 时的流量。

外形尺寸 （mm）

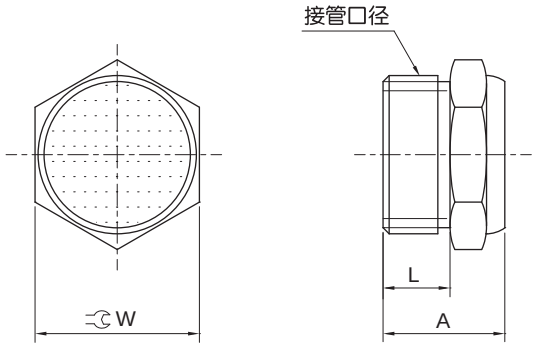

型号	接管口径 R	A	L	W
STM5	M5X0.8	10	5	8
ST01	1/8	11	6	12
ST02	1/4	13	7	15
ST03	3/8	15	9	18
ST04	1/2	15	10	21
ST06	3/4	18	11	27
ST10	1	22	14	34

HITOP

铜消音器/凸头型
SU 系列

符号





标准规格

型号（订购码）		SUM5	SU01	SU02	SU03	SU04	SU06	SU10
接管口径	R	M5X0.8	1/8	1/4	3/8	1/2	3/4	1
使用流体		压缩空气						
使用压力范围	MPa (kgf/cm^2)	0 ~ 0.8 (0 ~ 8.2)						
环境及流体温度	˚C	-10 ~ 250						
公称流量①	L/min	200	960	1920	2880	5280	9120	14400
消音效果	dB	≥20						
材质		本体：黄铜；滤芯：烧结黄铜						

注：① 进口压力 0.6 MPa 时的流量。

外形尺寸 （mm）

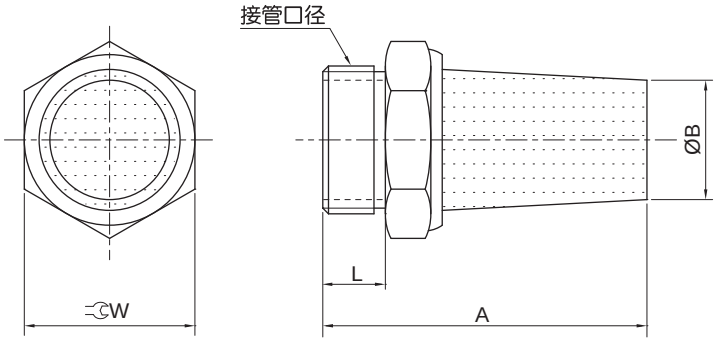

型号	接管口径 R	A	B	L	W
SUM5	M5X0.8	19	4.1	5	8
SU01	1/8	22	7.4	6.6	12
SU02	1/4	27	10	8	15
SU03	3/8	35.7	12	9	18
SU04	1/2	38	14	10	21
SU06	3/4	50	18	11	27
SU10	1	64.5	23	13	34

符号

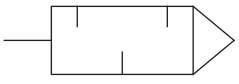



标准规格

型号（订购码）		SV01B	SV02	SV02B	SV03	SV04
接管口径	G	1/8	1/4	1/4	3/8	1/2
使用流体		压缩空气				
使用压力范围	MPa (kgf/cm^2)	0 ~ 0.6 (0 ~ 6.1)				
环境及流体温度	˚C	5 ~ 80				
消音效果	dB	≥30				
公称流量①	L/min	1450	2600	2600	5050	8640
材质		本体：POM；滤芯：PE				

注：① 进口压力 0.6 MPa 时的流量。

外形尺寸 〔mm〕

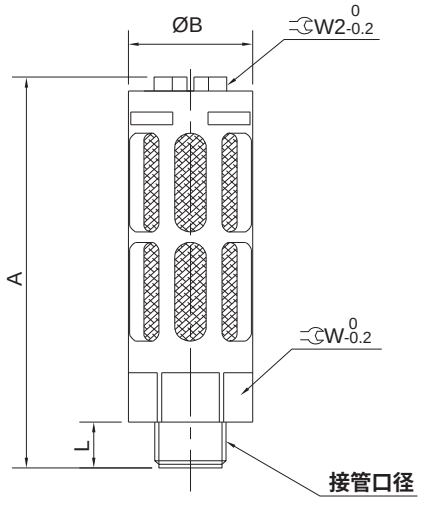

型号	接管口径 G	A	B	L	W	W2
SV01B	1/8	39	16	6.5	14	8
SV02	1/4	37.5	14.8	8.2	—	—
SV02B	1/4	64.5	21	10.5	17.6	14
SV03	3/8	82	25	12	21	12
SV04	1/2	92	30	13	24.5	18

小型树脂消音器
SY 系列

符号

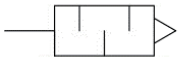



标准规格

型号(订购码)		SYM5	SY01	SY02	SY02B	SY03	SY04
接管口径	R	M5X0.8	1/8	1/4	1/4	3/8	1/2
使用流体		压缩空气					
使用压力范围	MPa(kgf/cm²)	0~1 (0 ~ 10.2)					
环境及流体温度	℃	5~60					
公称流量①	L/min	400	800	1000	3000	5000	8000
消音效果	dB	≥30②					
材质		本体:树脂;滤芯:树脂烧结体					

注：①进口压力0.5MPa时的流量；②气路及压力等因素的不同，消音效果有所差异。

外形尺寸 (mm)

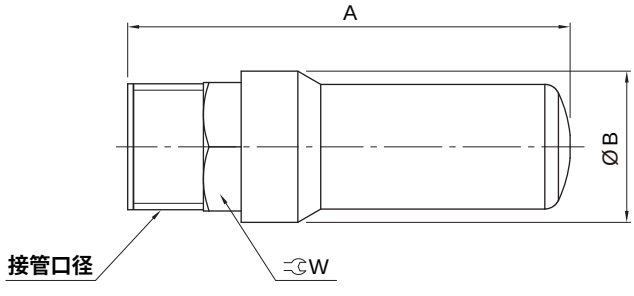

型号	接管口径 R	A	B	W
SYM5	M5X0.8	16.5	6.5	—
SY01	1/8	25	10.5	—
SY02	1/4	31	16	14
SY02B	1/4	45	15.5	13.2
SY03	3/8	57	19.2	15.5
SY04	1/2	67	24	20

符号

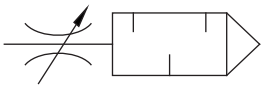



标准规格

型号（订购码）		SR01	SR02	SR03	SR04
接管口径	R	1/8	1/4	3/8	1/2
使用流体		压缩空气			
使用压力范围	MPa (kgf/cm^2)	0 ~ 1.0 (0 ~ 10.2)			
环境及流体温度	℃	-10 ~ 250			
消音效果	dB	≥20			
公称流量①	L/min	0 ~ 650	0 ~ 1450	0 ~ 2600	0 ~ 3950
材质		本体：黄铜；滤芯：烧结黄铜			

注：① 进口压力 0.6 MPa 时的流量。

外形尺寸 （mm）

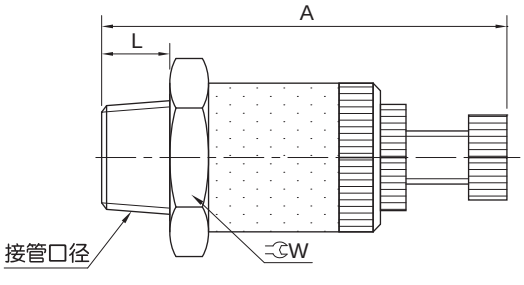

型号	接管口径 R	A	L	W
SR01	1/8	35	7	12
SR02	1/4	35	8	14
SR03	3/8	44	9	17
SR04	1/2	45.5	9	21

HITOP

带节流阀的快速接头（带锁）
KZW 系列

符号/特点

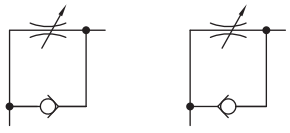

排气节流式　　进气节流式



1. 附节流阀功能，适用于气缸运动速度快慢的调节。
2. 对不同流向的气体进行节流控制，可分为：
   排气控制型、进气控制型，适应不同控制需求。
3. 精制螺杆调速设计，节流精度高。
4. 具有安全带锁功能，在使用状态时可对流量进行锁定。

外形尺寸　（mm）

- **KZW661　带节流阀的快速接头（带锁排气控制型）**



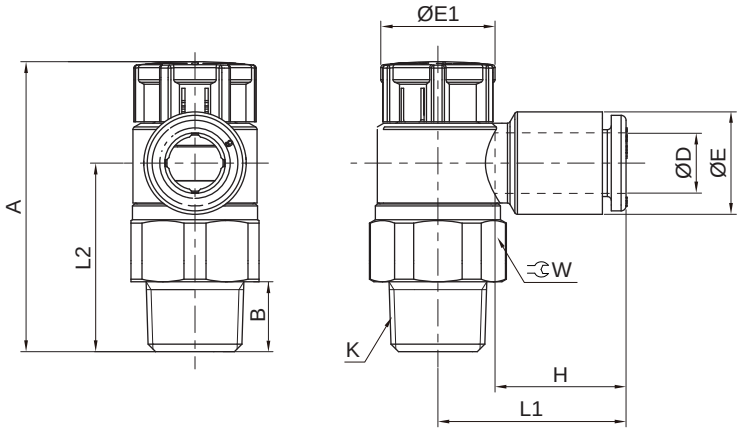

型号	D	K	A		B	E	E1	H	L1	L2	W
KZW661-04-M5	4	M5X0.8	26.7	25.9	3.5	8.7	9.4	12	17.5	17.2	9
KZW661-04-01		R1/8	30.5	29.2	7.5	10.7	12	15	21.5	18.5	13
KZW661-04-02		R1/4	36.9	35.2	9.7	12.7	13	15	22.5	22.5	17
KZW661-06-M5	6	M5X0.8	26.7	25.9	3.5	10.7	9.4	13	19.4	17.2	9
KZW661-06-01		R1/8	30.5	29.2	7.5	12.7	12	16	23	18.5	13
KZW661-06-02		R1/4	36.9	35.2	9.7	12.7	13	16	22.5	22.5	17
KZW661-06-03		R3/8	42.3	41.1	11	14.7	16.5	16	28.3	28	19
KZW661-08-01	8	R1/8	30.5	29.2	7.5	14.7	12	18	25.6	18.5	13
KZW661-08-02		R1/4	36.9	35.2	9.7	14.7	13	18	26.5	22.9	17
KZW661-08-03		R3/8	42.3	41.1	11	14.7	16.5	18	28.6	28	19
KZW661-10-01	10	R1/8	30.5	29.2	7.5	17.8	12	20	29.2	18	13
KZW661-10-02		R1/4	36.9	35.2	9.7	17.8	13	20	30.6	22.8	17
KZW661-10-03		R3/8	42.3	41.1	11	17.8	16.5	20	31	28	19
KZW661-10-04		R1/2	50.5	49.4	14.3	17.8	18.7	20	30.2	37.5	24
KZW661-12-03	12	R3/8	42.3	41.1	11	20.4	16.5	20	30	28.5	19
KZW661-12-04		R1/2	50.5	49.4	14.3	20.4	18.7	20	34.2	35	24

注：M5牙规格的为垫密封，其它为密封剂密封。

带节流阀的快速接头（带锁）
KZW 系列

外形尺寸 （mm）

- **KZW669 带节流阀的快速接头（带锁进气控制型）**



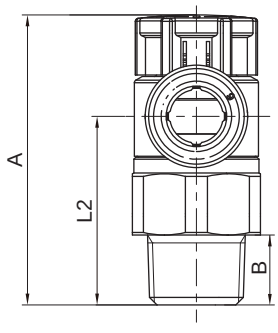

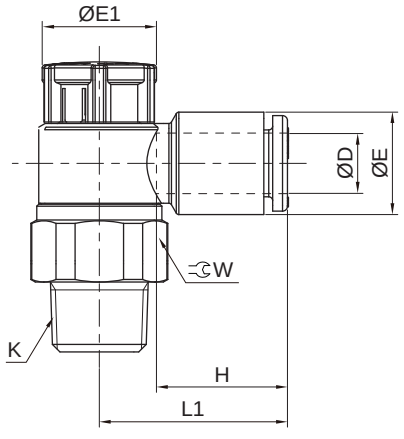

型号	D	K	A		B	E	E1	H	L1	L2	W
			Max.	Min.							
KZW669-04-M5	4	M5X0.8	26.7	25.9	3.5	8.7	9.4	12	17.5	17.2	9
KZW669-04-01		R1/8	30.5	29.2	7.5	10.7	12	15	21.5	18.5	13
KZW669-04-02		R1/4	36.9	35.2	9.7	12.7	13	15	22.5	22.5	17
KZW669-06-M5	6	M5X0.8	26.7	25.9	3.5	10.7	9.4	13	19.4	17.2	9
KZW669-06-01		R1/8	30.5	29.2	7.5	12.7	12	16	23	18.5	13
KZW669-06-02		R1/4	36.9	35.2	9.7	12.7	13	16	22.5	22.5	17
KZW669-06-03		R3/8	42.3	41.1	11	14.7	16.5	16	28.3	28	19
KZW669-08-01	8	R1/8	30.5	29.2	7.5	14.7	12	18	25.6	18.5	13
KZW669-08-02		R1/4	36.9	35.2	9.7	14.7	13	18	26.5	22.9	17
KZW669-08-03		R3/8	42.3	41.1	11	14.7	16.5	18	28.6	28	19
KZW669-10-01	10	R1/8	30.5	29.2	7.5	17.8	12	20	29.2	18	13
KZW669-10-02		R1/4	36.9	35.2	9.7	17.8	13	20	30.6	22.8	17
KZW669-10-03		R3/8	42.3	41.1	11	17.8	16.5	20	31	28	19
KZW669-10-04		R1/2	50.5	49.4	14.3	17.8	18.7	20	30.2	37.5	24
KZW669-12-03	12	R3/8	42.3	41.1	11	20.4	16.5	20	30	28.5	19
KZW669-12-04		R1/2	50.5	49.4	14.3	20.4	18.7	20	34.2	35	24

注：M5牙规格的为垫密封，其它为密封剂密封。

HITOP

带节流阀的快速接头
KZW 系列

符号/特点

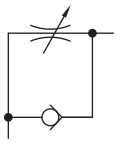

排气节流式

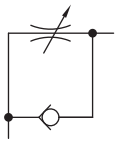

进气节流式

1. 附节流阀功能，适用于气缸运动速度快慢的调节。
2. 对不同流向的气体进行节流控制，可分为：
   排气控制型、进气控制型，适应不同控制需求。
3. 精制螺杆调速设计，节流精度高。



外形尺寸 (mm)

- **KZW660 带节流阀的快速接头 (排气控制型)**



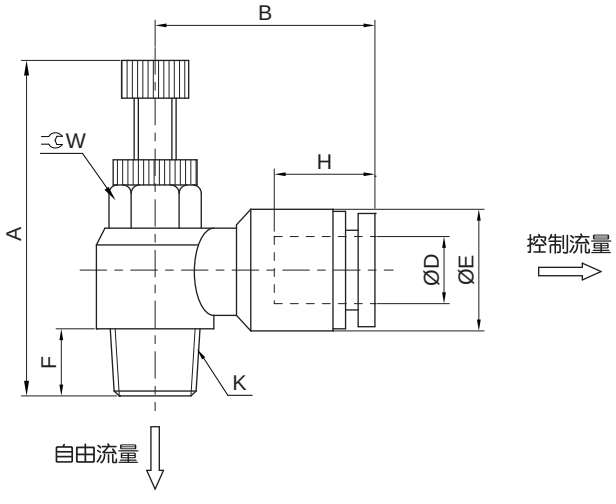

型号	D	K	A		B	E	F	H	W
			最大	最小					
KZW660-04-M5	4	M5X0.8	33.9	30.9	19.7	11	3.8	14	8
KZW660-04-01		R1/8	41.6	35.9	22	11	7.5	14	10
KZW660-04-02		R1/4	49.9	44	24.4	11	10.5	14	14
KZW660-06-M5	6	M5X0.8	33.8	30.9	21.8	13	3.8	16	8
KZW660-06-01		R1/8	41.1	35.7	23	13	7.5	16	10
KZW660-06-02		R1/4	49.7	44	24.8	13	10.5	16	14
KZW660-06-03		R3/8	52.2	46.7	27.3	13	12	16	19
KZW660-06-04		R1/2	58	51.1	30.9	13	14	16	24
KZW660-08-01	8	R1/8	41.1	36	25.1	15	7.5	18	10
KZW660-08-02		R1/4	50.2	44	27.9	15	10.5	18	14
KZW660-08-03		R3/8	53.3	46.7	26.7	15	12	18	19
KZW660-08-04		R1/2	58.2	51.1	31.1	15	14	18	24
KZW660-10-02	10	R1/4	49.5	44	31.7	18.5	10.5	20	14
KZW660-10-03		R3/8	52.7	46.7	32.6	18.5	12	20	19
KZW660-10-04		R1/2	58.8	51.8	35.2	18.5	14	20	24
KZW660-12-02	12	R1/4	49.4	44	33.7	21	10.5	22	14
KZW660-12-03		R3/8	52.7	46.7	34.5	21	12	22	19
KZW660-12-04		R1/2	58.8	51.8	36	21	14	22	24

带节流阀的快速接头
KZW 系列

外形尺寸 (mm)

- **KZW668 带节流阀的快速接头 (进气控制型)**



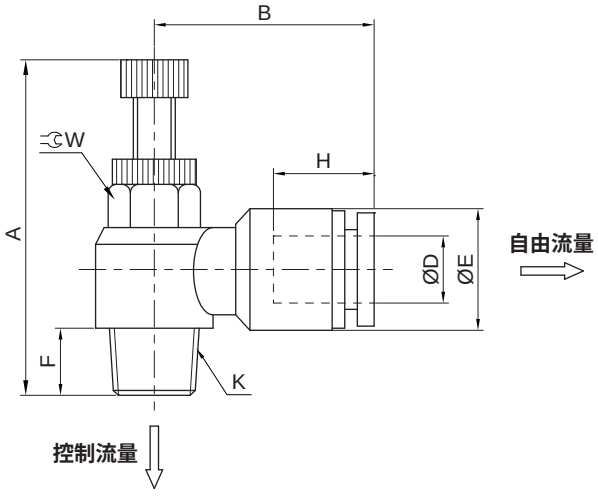

型号	D	K	A		B	E	F	H	W
			最大	最小					
KZW668-04-M5	4	M5X0.8	33.9	30.9	19.7	11	3.8	14	8
KZW668-04-01		R1/8	41.6	35.9	22	11	7.5	14	10
KZW668-04-02		R1/4	49.9	44	24.4	11	10.5	14	14
KZW668-06-M5	6	M5X0.8	33.8	30.9	21.8	13	3.8	16	8
KZW668-06-01		R1/8	41.1	35.7	23	13	7.5	16	10
KZW668-06-02		R1/4	49.7	44	24.8	13	10.5	16	14
KZW668-06-03		R3/8	52.2	46.7	27	13	12	16	19
KZW668-06-04		R1/2	58.1	51.1	30.9	13	14	16	24
KZW668-08-01	8	R1/8	41.1	36	25.1	15	7.5	18	10
KZW668-08-02		R1/4	50.2	44	27.9	15	10.5	18	14
KZW668-08-03		R3/8	53.3	46.7	26.7	15	12	18	19
KZW668-08-04		R1/2	58.2	51.1	31.1	15	14	18	24
KZW668-10-02	10	R1/4	49.5	44	31.7	18.5	10.5	20	14
KZW668-10-03		R3/8	52.7	46.7	32.6	18.5	12	20	19
KZW668-10-04		R1/2	58.8	51.8	35.2	18.5	14	20	24
KZW668-12-02	12	R1/4	49.4	44	33.7	21	10.5	22	14
KZW668-12-03		R3/8	52.7	46.7	34.5	21	12	22	19
KZW668-12-04		R1/2	58.8	51.8	36	21	14	22	24

带节流阀的快速接头
KZW 系列

外形尺寸 (mm)

- **KZW770 面板型带节流阀的快速接头**



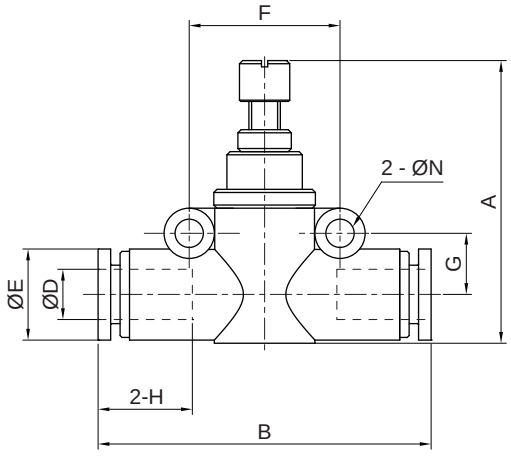

型号	D	A		B	E	F	G	H	N
		最大	最小						
KZW770-04	4	29.2	27	39.5	9.9	13.7	7	14.4	3.2
KZW770-06	6	43.8	38.3	46	11.9	19.5	8	14.8	4.3
KZW770-08	8	47.8	42.1	52	13.9	21.5	9	16	4.3
KZW770-10	10	51.8	46.3	61	16.9	25.5	10.5	19.5	4.3
KZW770-12	12	55.5	50.1	72.8	19.9	31.7	13.5	21.4	4.3

带节流阀的快速接头
KZW - G 系列

HITOP

符号/特点

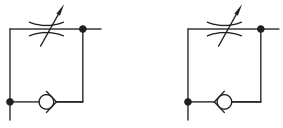

排气节流式　　进气节流式



1. 附节流阀功能，适用于气缸运动速度快慢的调节。
2. 对不同流向的气体进行节流控制，可分为：排气控制型、进气控制型，适应不同控制需求。
3. 精制螺杆调速设计，节流精度高。

外形尺寸 〔mm〕

● KZW660 - G 带节流阀的快速接头 (排气控制型)



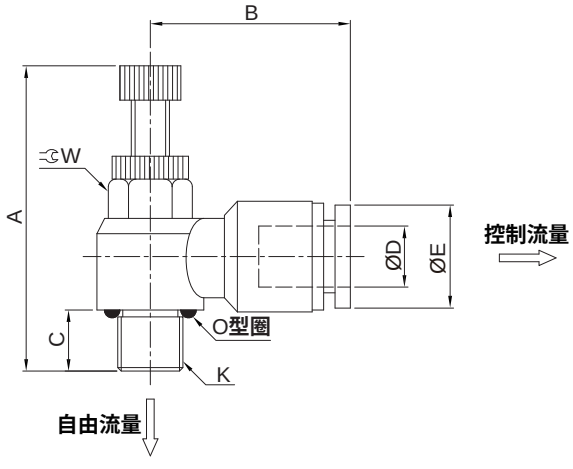

型号	D	K	A		B	C	E	W
			最小	最大				
KZW660-04-01G	4	G1/8	36	41.2	21.8	6.7	9.9	10
KZW660-04-02G		G1/4	44.3	50	24.4	9.3	9.9	14
KZW660-06-01G	6	G1/8	36	41.2	22.7	6.7	11.9	10
KZW660-06-02G		G1/4	44.3	50	24.8	9.3	11.9	14
KZW660-06-03G		G3/8	47.2	53	25.8	10.7	11.9	19
KZW660-06-04G		G1/2	51.3	59	30.9	13	11.9	24
KZW660-08-01G	8	G1/8	36	41.2	25.1	6.7	13.9	10
KZW660-08-02G		G1/4	44.3	50	27.9	9.3	13.9	14
KZW660-08-03G		G3/8	47.2	53	27	10.7	13.9	19
KZW660-08-04G		G1/2	51.3	59	30.7	13	13.9	24
KZW660-10-01G	10	G1/8	36	41.2	30.8	6.7	16.9	10
KZW660-10-02G		G1/4	44.3	50	32.2	9.3	16.9	14
KZW660-10-03G		G3/8	47.2	53	32.6	10.7	16.9	19
KZW660-10-04G		G1/2	51.3	59	35.2	13	16.9	24
KZW660-12-02G	12	G1/4	44.3	50	33.7	9.3	19.9	14
KZW660-12-03G		G3/8	47.2	53	35.2	10.7	19.9	19
KZW660-12-04G		G1/2	51.3	59	36.4	13	19.9	24

带节流阀的快速接头
KZW - G 系列

外形尺寸 (mm)

- **KZW668 - G 带节流阀的快速接头 (进气控制型)**



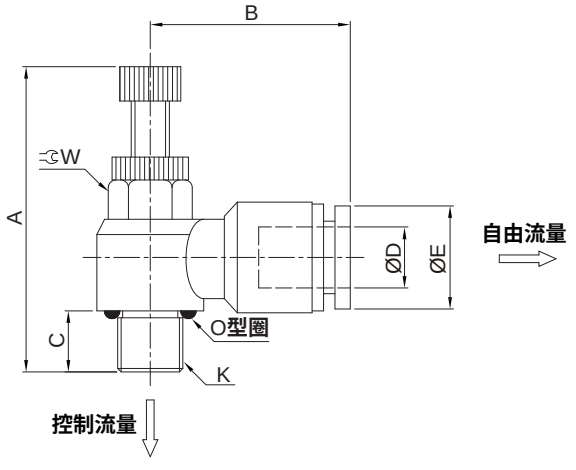

型号	D	K	A		B	C	E	W
			最小	最大				
KZW668-04-01G	4	G1/8	36	41.2	21.8	6.7	9.9	10
KZW668-04-02G		G1/4	44.3	50	24.4	9.3	9.9	14
KZW668-06-01G	6	G1/8	36	41.2	22.7	6.7	11.9	10
KZW668-06-02G		G1/4	44.3	50	24.8	9.3	11.9	14
KZW668-06-03G		G3/8	47.2	53	25.8	10.7	11.9	19
KZW668-06-04G		G1/2	51.3	59	30.9	13	11.9	24
KZW668-08-01G	8	G1/8	36	41.2	25.1	6.7	13.9	10
KZW668-08-02G		G1/4	44.3	50	27.9	9.3	13.9	14
KZW668-08-03G		G3/8	47.2	53	27	10.7	13.9	19
KZW668-08-04G		G1/2	51.3	59	30.7	13	13.9	24
KZW668-10-01G	10	G1/8	36	41.2	30.8	6.7	16.9	10
KZW668-10-02G		G1/4	44.3	50	32.2	9.3	16.9	14
KZW668-10-03G		G3/8	47.2	53	32.6	10.7	16.9	19
KZW668-10-04G		G1/2	51.3	59	35.2	13	16.9	24
KZW668-12-02G	12	G1/4	44.3	50	33.7	9.3	19.9	14
KZW668-12-03G		G3/8	47.2	53	35.2	10.7	19.9	19
KZW668-12-04G		G1/2	51.3	59	36.4	13	19.9	24

特点



1. 外形轻巧，安装简易，便于快速拆装。
2. 零部件镀镍处理耐腐蚀，经久耐用。
3. 螺纹涂胶处理，密封性能好，方便使用。

标准规格

配管直径 mm	Ø4	Ø6	Ø8	Ø10	Ø12
使用流体	压缩空气				
使用压力范围 MPa (kgf/cm²)	0 ~ 0.9 (0 ~ 9.2)				
环境及流体温度 ℃	0 ~ 60(**未到结冰状态**)				

脱离环尺寸 〔mm〕

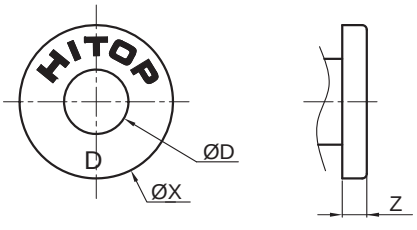

规格 D	4	6	8	10	12
X	10	12	14	17	20

螺纹规格 〔mm〕

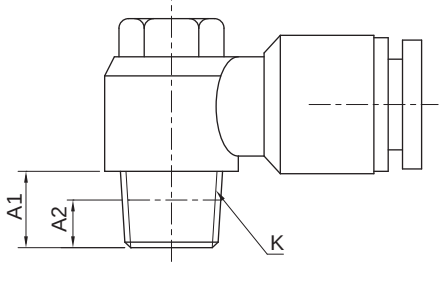

螺纹规格 K	M5×0.8	R1/8	R1/4	R3/8	R1/2
安装扭矩 (N·m)	1.5 ~ 1.9	7.0 ~ 9.0	12.0 ~ 14.0	22.0 ~ 24.0	28.0 ~ 30.0
A1	4	7	9	10	11
A2	4	4	6	6.5	8

注：螺纹拧入深度需保证 A2 以上的长度。

快速接头
KZW 系列

接管要求 〔mm〕

● 允许曲率半径

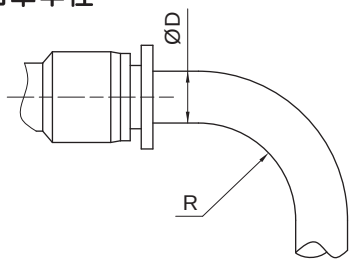

规格 D	4	6	8	10	12
半径 R	20	30	50	80	150

● 管径公差要求

管径	聚氨酯管	尼龙管
Ø4	± 0.10	± 0.08
Ø6	± 0.12	± 0.10
Ø8	± 0.12	± 0.10
Ø10	± 0.15	± 0.12
Ø12	± 0.15	± 0.12

使用注意事项

注意

1. 使用前请确认气管端面切断成直角，气管外径无破损或划伤。
2. 配管前需清理气管内外的灰尘。
3. 连接气管时，卡爪及密封圈对气管有不同阻力,其中第二段阻力为密封圈阻力，必须确保气管插入到密封圈以下，保证密封可靠。
4. 连接气管后，必须拉动气管检查气管连接是否牢固，然后再投入使用。
5. 为保证气管的良好连接，建议使用专用的软管剪管器切断气管。（参见 758 页）

警告

1. 拆卸气管时，均匀按下脱离环使卡爪完全松开后，再拉出气管。否则气管不易拉出，而且容易损坏管壁。
2. 拆卸气管时，不可旋转或摆动气管，防止卡爪嵌入气管。

危险

1. 严禁在具有腐蚀性气体、可燃性气体及水蒸气的环境中使用。
2. 工作状态中，严禁振动、冲击、旋转及弯曲气管。
3. 维修及拆装时，确认气管内无残余气压。
4. 本产品不得运用在危及人身安全的场合，如人员运输工具、医保设备。

外形尺寸 (mm)

• KZW101 T型五通接头

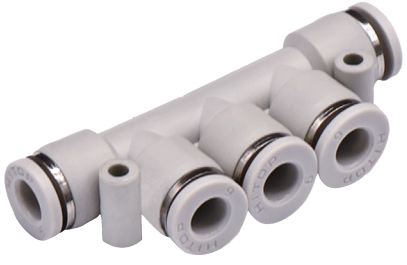

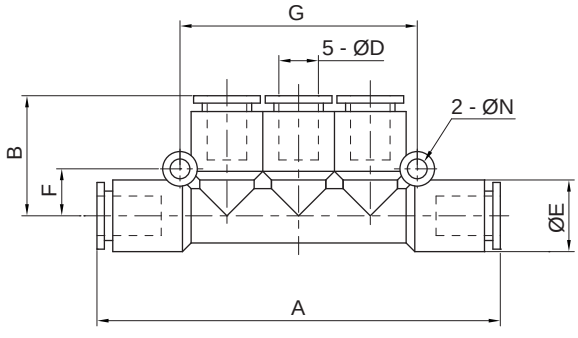

型号	D	A	B	E	F	G	N
KZW101-04	4	58.4	18.5	11	8	36.8	3.2
KZW101-06	6	63.5	19.2	13.2	8.5	42.6	3.2
KZW101-08	8	79.3	23.5	15	10	49	3.2
KZW101-10	10	90.8	27.5	18.5	12.2	58.5	4.2
KZW101-12	12	101.1	30	21.3	14.2	67.5	4.2

• KZW102 T型五通异径接头



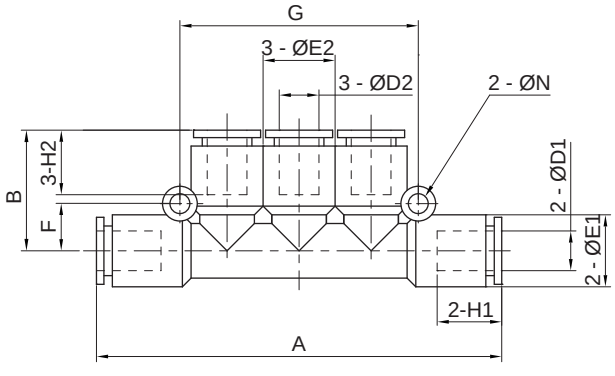

型号	D1	D2	A	B	E1	E2	F	G	H1	H2	N
KZW102-06-04	6	4	64	19	13.2	13	8.5	42.6	17.5	15.3	3.3
KZW102-08-06	8	6	62	19.7	15	13.2	8.8	41.8	19.2	16.8	3.2
KZW102-10-08	10	8	81.2	23.5	18.5	15	11.2	46.7	21.4	19.2	4.3

快速接头
KZW 系列

外形尺寸 (mm)

- **KZW103 T型接头**



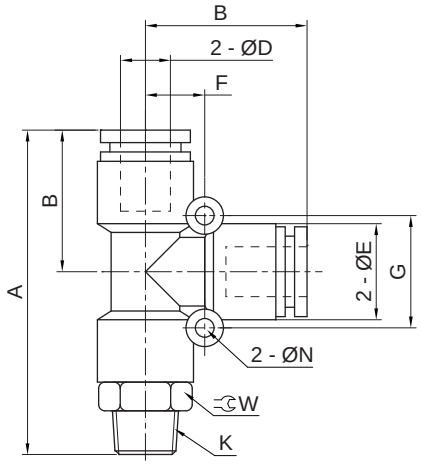

型号	D	K	A	B	E	G	F	N	W
KZW103-04-M5	4	M5X0.8	42.2	18.2	11.1	14	7	3.3	10
KZW103-04-01		R1/8	44.7	18.2	11.1	14	7	3.3	10
KZW103-04-02		R1/4	46.9	18.2	11.1	14	7	3.3	14
KZW103-06-M5	6	M5X0.8	43.8	19.3	13	16	8	3.3	12
KZW103-06-01		R1/8	46.3	19.3	13	16	8	3.3	12
KZW103-06-02		R1/4	48.2	19.3	13	16	8	3.3	14
KZW103-06-03		R3/8	49.8	19.3	13	16	8	3.3	17
KZW103-06-04		R1/2	52.7	19.3	13	16	8	3.3	21
KZW103-08-01	8	R1/8	52.5	22.5	14.8	18	9	3.2	14
KZW103-08-02		R1/4	54.6	22.5	14.8	18	9	3.2	14
KZW103-08-03		R3/8	56.1	22.5	14.8	18	9	3.2	17
KZW103-08-04		R1/2	59.1	22.5	14.8	18	9	3.2	21
KZW103-10-01	10	R1/8	63.5	28.1	18.5	24.3	12.2	4.2	17
KZW103-10-02		R1/4	65.5	28.1	18.5	24.3	12.2	4.2	17
KZW103-10-03		R3/8	66.6	28.1	18.5	24.3	12.2	4.2	17
KZW103-10-04		R1/2	69.4	28.1	18.5	24.3	12.2	4.2	21
KZW103-12-01	12	R1/8	65.8	29.3	21.2	27	13.5	4.3	21
KZW103-12-02		R1/4	67.8	29.3	21.2	27	13.5	4.3	21
KZW103-12-03		R3/8	68.7	29.3	21.2	27	13.5	4.3	21
KZW103-12-04		R1/2	71.8	29.3	21.2	27	13.5	4.3	21

外形尺寸 〔mm〕

• KZW104 T型接头



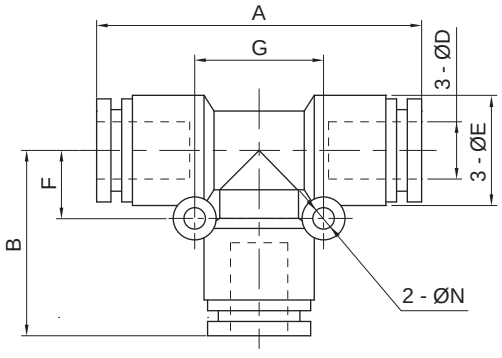

型号	D	A	B	E	G	F	N
KZW104-04	4	36.5	18	11	14	7	3.2
KZW104-06	6	38.5	19.3	13	16	8	3.2
KZW104-08	8	45.6	22.8	14.8	18	9	3.2
KZW104-10	10	56.5	28.3	18.5	24.3	12.2	4.2
KZW104-12	12	58.6	29.4	21.2	27	13.5	4.2

• KZW105 十字四通接头



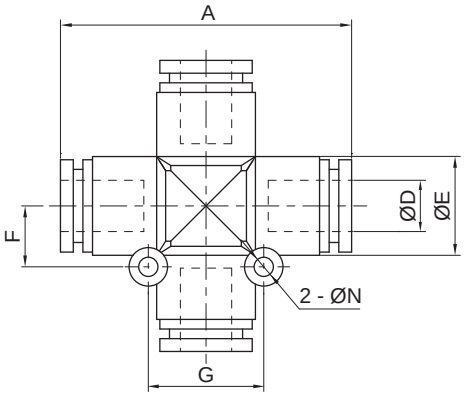

型号	D	A	E	G	F	N
KZW105-04	4	36.2	11	14.6	7	3.3
KZW105-06	6	38.2	12.8	16	8	3.3
KZW105-08	8	45.3	14.8	18	9	3.3
KZW105-10	10	55.1	18	23.7	12.15	4.3
KZW105-12	12	58.6	21.3	27	13.5	4.3

• KZW106 直通接头



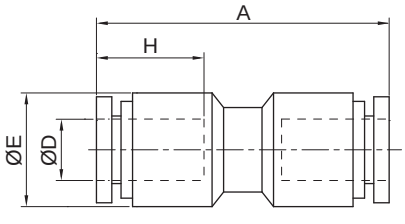

型号	D	A	E	H
KZW106-04	4	32.6	11	14.5
KZW106-06	6	35	13	16.5
KZW106-08	8	38.6	14.8	18
KZW106-10	10	47.5	18.5	20.5
KZW106-12	12	48.5	21.2	23.5

快速接头
KZW 系列

外形尺寸 (mm)

• KZW107 异径直通接头



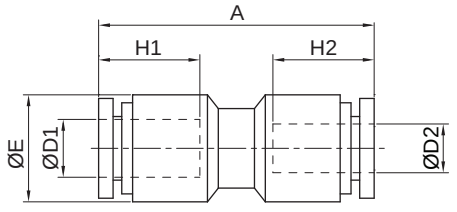

型号	D1	D2	A	E	H1	H2
KZW107-06-04	6	4	34.9	13	16.5	14.5
KZW107-08-04	8	4	38.1	14.8	17	14.5
KZW107-08-06	8	6	38.8	14.8	17	15.4
KZW107-10-06	10	6	47	18.5	20.5	15.5
KZW107-10-08	10	8	47.5	18.5	20.2	17
KZW107-12-10	12	10	48.5	21.2	23.5	20.5

• KZW108 T型接头



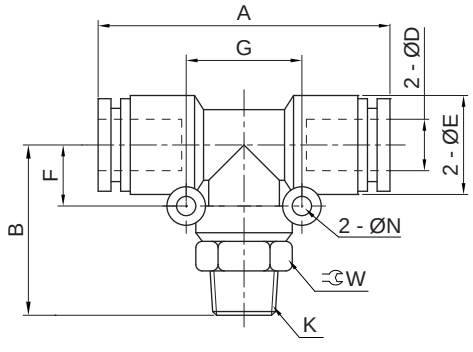

型号	D	K	A	B	E	F	G	N	W
KZW108-04-M5	4	M5X0.8	36.4	24	11	7	14	3.3	10
KZW108-04-01		R1/8	36.4	26.4	11	7	14	3.3	10
KZW108-04-02		R1/4	36.4	28.5	11	7	14	3.3	14
KZW108-06-M5	6	M5X0.8	37.8	24.5	13	8	16	3.3	12
KZW108-06-01		R1/8	37.8	26.9	13	8	16	3.3	12
KZW108-06-02		R1/4	37.8	28.9	13	8	16	3.3	14
KZW108-06-03		R3/8	37.8	30.4	13	8	16	3.3	17
KZW108-06-04		R1/2	37.8	33.5	13	8	16	3.3	21
KZW108-08-01	8	R1/8	45	30.1	14.8	9	18	3.2	14
KZW108-08-02		R1/4	45	32.1	14.8	9	18	3.2	14
KZW108-08-03		R3/8	45	33.6	14.8	9	18	3.2	17
KZW108-08-04		R1/2	45	36.6	14.8	9	18	3.2	21
KZW108-10-01	10	R1/8	56.2	35.3	18.5	12.2	24.3	4.2	17
KZW108-10-02		R1/4	56.2	37.3	18.5	12.2	24.3	4.2	17
KZW108-10-03		R3/8	56.2	38.3	18.5	12.2	24.3	4.2	17
KZW108-10-04		R1/2	56.2	41.5	18.5	12.2	24.3	4.2	21
KZW108-12-01	12	R1/8	58.6	36.3	21	13.5	27	4.3	21
KZW108-12-02		R1/4	58.6	38.5	21	13.5	27	4.3	21
KZW108-12-03		R3/8	58.6	39.5	21	13.5	27	4.3	21
KZW108-12-04		R1/2	58.6	42.5	21	13.5	27	4.3	21

外形尺寸 （mm）

- **KZW109 弯头**



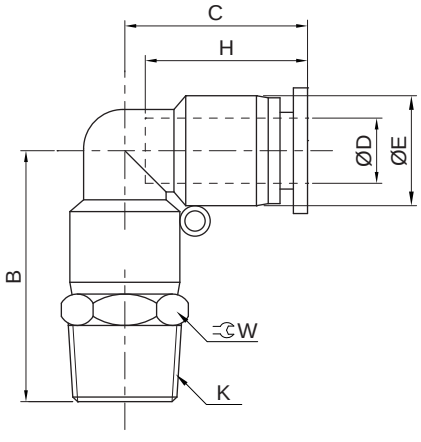

型号	D	K	B	C	E	H	W
KZW109-04-M3AC	4	M3	13.6	16	8.1	12	8
KZW109-04-M5AC		M5X0.8	15.6	16	8.1	12	8
KZW109-04-M5		M5X0.8	23	17.2	11	13.8	10
KZW109-04-01		R1/8	25.4	17.2	11	13.8	10
KZW109-04-02		R1/4	28	17.2	11	13.8	14
KZW109-06-M5AC	6	M5X0.8	15.3	16.7	10.7	12.4	8
KZW109-06-M5		M5X0.8	24.2	19	13	16	12
KZW109-06-01		R1/8	26.5	19	13	16	12
KZW109-06-02		R1/4	28.6	19	13	16	14
KZW109-06-03		R3/8	30	19	13	16	17
KZW109-06-04		R1/2	33	19	13	16	21
KZW109-08-01	8	R1/8	30	22.5	14.8	18.2	14
KZW109-08-02		R1/4	32	22.5	14.8	18.2	14
KZW109-08-03		R3/8	33	22.5	14.8	18.2	17
KZW109-08-04		R1/2	36.5	22.5	14.8	18.2	21
KZW109-10-01	10	R1/8	34.8	27.3	18	20.5	17
KZW109-10-02		R1/4	36.8	27.3	18	20.5	17
KZW109-10-03		R3/8	37.9	27.3	18	20.5	17
KZW109-10-04		R1/2	40.7	27.3	18	20.5	21
KZW109-12-01	12	R1/8	36.3	29.3	21	22	21
KZW109-12-02		R1/4	38.5	29.3	21	22	21
KZW109-12-03		R3/8	39.5	29.3	21	22	21
KZW109-12-04		R1/2	42.5	29.3	21	22	21

快速接头
KZW 系列

外形尺寸 〔mm〕

- **KZW114 直通内螺纹接头**



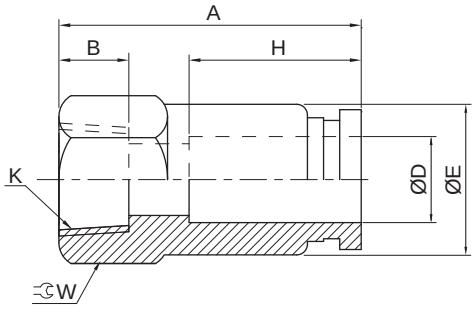

型号	D	K	A	B	E	H	W
KZW114-04-01	4	Rc1/8	24.8	8	9.9	14.5	12
KZW114-04-02		Rc1/4	27.8	11	9.9	14.5	17
KZW114-06-01	6	Rc1/8	25.0	8	11.9	15.7	12
KZW114-06-02		Rc1/4	28.0	11	11.9	16.5	17
KZW114-06-03		Rc3/8	29.0	12	11.9	16.5	20
KZW114-06-04		Rc1/2	31.0	14	11.9	16.5	24
KZW114-08-01	8	Rc1/8	27.1	8	13.9	17	14
KZW114-08-02		Rc1/4	30.0	11	13.9	17	17
KZW114-08-03		Rc3/8	31.0	12	13.9	17	20
KZW114-08-04		Rc1/2	33.1	14	13.9	17	24
KZW114-10-01	10	Rc1/8	30.3	8	16.9	20.5	17
KZW114-10-02		Rc1/4	33.3	11	16.9	20.5	17
KZW114-10-03		Rc3/8	34.3	12	16.9	20.5	20
KZW114-10-04		Rc1/2	36.3	14	16.9	20.5	24
KZW114-12-01	12	Rc1/8	31.5	8	19.9	23.5	20
KZW114-12-02		Rc1/4	34.5	11	19.9	23.5	20
KZW114-12-03		Rc3/8	35.5	12	19.9	23.5	20
KZW114-12-04		Rc1/2	36.5	14	19.9	23.5	24

外形尺寸 〔mm〕

- **KZW116 内螺纹弯接头**



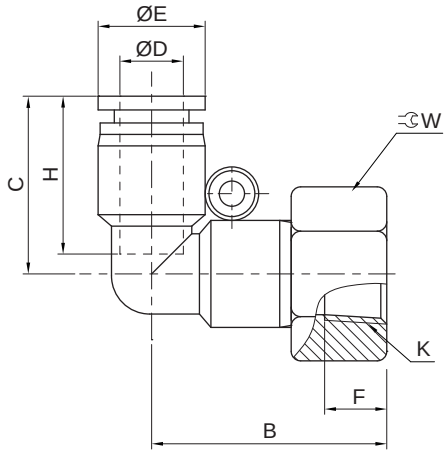

型号	D	K	B	C	E	F	H	W
KZW116-04-01	4	Rc1/8	23.4	17.2	9.9	8	13.8	12
KZW116-04-02		Rc1/4	26.5	17.2	9.9	11	13.8	17
KZW116-06-01	6	Rc1/8	24.5	19	11.9	8	16	12
KZW116-06-02		Rc1/4	27.6	19	11.9	11	16	17
KZW116-06-03		Rc3/8	28.6	19	11.9	12	16	20
KZW116-06-04		Rc1/2	30.6	19	11.9	14	16	24
KZW116-08-01	8	Rc1/8	28	22.1	13.9	8	18	14
KZW116-08-02		Rc1/4	31	22.1	13.9	11	18	17
KZW116-08-03		Rc3/8	32	22.1	13.9	12	18	20
KZW116-08-04		Rc1/2	34	22.1	13.9	14	18	24
KZW116-10-01	10	Rc1/8	32.3	25.6	16.9	8	20.5	17
KZW116-10-02		Rc1/4	35.3	25.6	16.9	11	20.5	17
KZW116-10-03		Rc3/8	36.3	25.6	16.9	12	20.5	20
KZW116-10-04		Rc1/2	38.3	25.6	16.9	14	20.5	24
KZW116-12-02	12	Rc1/4	36.8	29.3	19.9	11	22	20
KZW116-12-03		Rc3/8	36.8	29.3	19.9	12	22	20
KZW116-12-04		Rc1/2	39	29.3	19.9	14	22	24

快速接头
KZW 系列

外形尺寸 (mm)

- **KZW118 外六角万向接头**



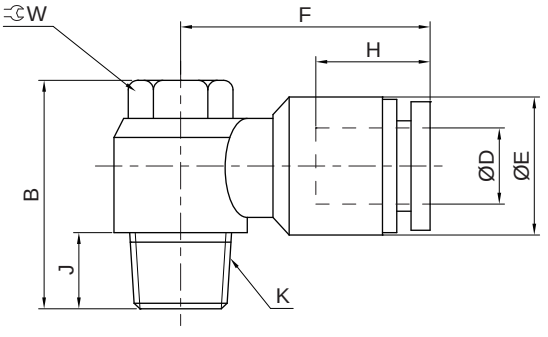

型号	D	K	B	E	F	H	J	W
KZW118-04-M5	4	M5X0.8	19	11	19.8	14.5	3.8	8
KZW118-04-02		R1/4	26.3	11	23.8	14.5	7.5	14
KZW118-06-M5	6	M5X0.8	19	13	24.5	15.6	3.8	8
KZW118-06-01		R1/8	23.5	13	23.3	15.6	7.5	10
KZW118-06-02		R1/4	26.3	13	25.3	15.6	9.5	14
KZW118-06-03		R3/8	31.9	13	27.5	15.6	10.5	19
KZW118-08-01	8	R1/8	23.5	14.8	25.6	17.5	7.5	10
KZW118-08-02		R1/4	26.3	14.8	28.7	17.5	9.5	14
KZW118-08-03		R3/8	31.9	14.8	29.6	17.5	10.5	19
KZW118-08-04		R1/2	38.6	14.8	32.6	17.5	13.5	24
KZW118-10-02	10	R1/4	26.3	18.5	32	20.8	9.5	14
KZW118-10-03		R3/8	31.9	18.5	32.6	20.8	10.5	19
KZW118-10-04		R1/2	38.6	18.5	35.5	20.8	13.5	24
KZW118-12-03	12	R3/8	31.9	21	35.5	22.4	10.5	19
KZW118-12-04		R1/2	38.6	21	37	22	13.5	24

外形尺寸 〔mm〕

- **KZW129 加长接头**



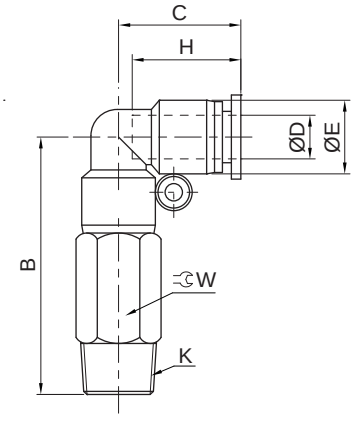

型号	D	K	B	C	E	H	W
KZW129-04-M5	4	M5X0.8	43.3	17.2	11	13.8	10
KZW129-04-01		R1/8	45.4	17.2	11	13.8	10
KZW129-04-02		R1/4	47.4	17.2	11	13.8	14
KZW129-06-M5	6	M5X0.8	44.2	19	13	16	12
KZW129-06-01		R1/8	47	19	13	16	12
KZW129-06-02		R1/4	49	19	13	16	14
KZW129-06-03		R3/8	50.3	19	13	16	17
KZW129-06-04		R1/2	53.3	19	13	16	21
KZW129-08-01	8	R1/8	50.2	23	14.8	18	14
KZW129-08-02		R1/4	51.7	22.1	14.8	18	14
KZW129-08-03		R3/8	53.2	22.1	14.8	18	17
KZW129-08-04		R1/2	57	23	14.8	18	21
KZW129-10-01	10	R1/8	52.3	26.6	18	20	17
KZW129-10-02		R1/4	53.3	26	18	20	17
KZW129-10-03		R3/8	56.5	26	18	20	17
KZW129-10-04		R1/2	58.8	26	18	20	21
KZW129-12-02	12	R1/4	63	29.3	20.6	22	19
KZW129-12-03		R3/8	65	29.3	20.6	22	19
KZW129-12-04		R1/2	68.2	29.3	20.6	23	19

快速接头
KZW 系列

外形尺寸 (mm)

• KZW140 Y型接头



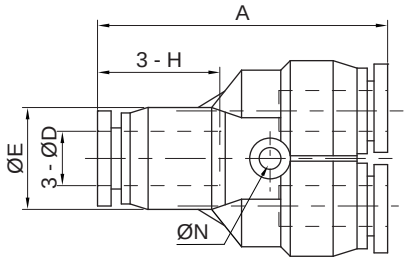

型号	D	A	E	H	N
KZW140-04	4	35.5	11.1	14.5	3.2
KZW140-06	6	37.1	13	16	3.2
KZW140-08	8	40	14.8	17.5	3.2
KZW140-10	10	49	18.5	20.2	4.2
KZW140-12	12	52.5	21	23	4.2

• KZW144 Y型异径接头



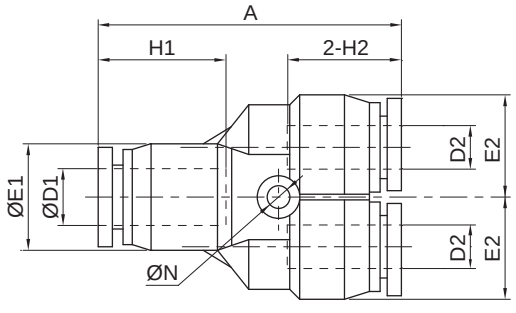

型号	D1	D2	A	E1	E2	H1	H2	N
KZW144-06-04	6	4	36.4	12.8	13	16.1	15.3	3.2
KZW144-08-04	8	4	39.3	14.8	14.6	17.7	14.5	3.2
KZW144-08-06	8	6	39.7	14.8	14.7	17.3	15	3.2
KZW144-10-06	10	6	49	18.7	18.5	19.9	14	4.2
KZW144-10-08	10	8	49	18.6	18.3	20.5	18.5	4.2
KZW144-12-10	12	10	52.2	21.4	21	23	21.4	4.2

• KZW146 Y型五通接头



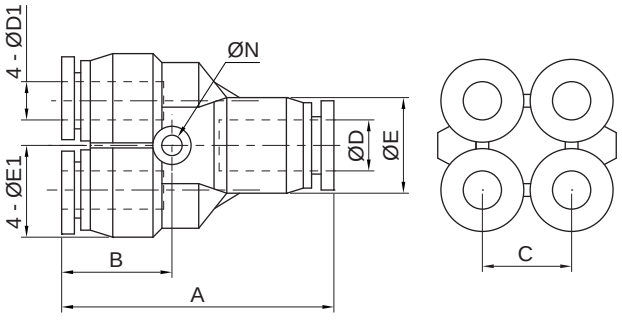

型号	D	D1	A	B	C	E	E1	N
KZW146-06-04	6	4	35.5	15	11	13.3	11.3	3.2
KZW146-08-06	8	6	40	15.5	13	14.8	13.3	3.2

外形尺寸 (mm)

- **KZW148 Y型接头**



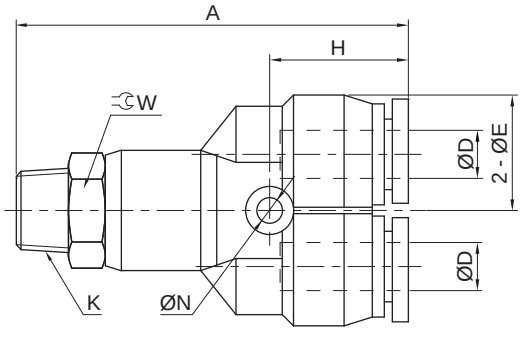

型号	D	K	A	E	H	N	W
KZW148-04-M5	4	M5X0.8	40.4	11	14.5	3.2	10
KZW148-04-01		R1/8	43.5	11	14.5	3.2	10
KZW148-04-02		R1/4	45.3	11	14.5	3.2	14
KZW148-06-M5	6	M5X0.8	42	13	15	3.2	12
KZW148-06-01		R1/8	45	13	15	3.2	12
KZW148-06-02		R1/4	46.9	13	15	3.2	14
KZW148-06-03		R3/8	48.5	13	15	3.2	17
KZW148-06-04		R1/2	51.5	13	15	3.2	21
KZW148-08-01	8	R1/8	47.1	14.8	18.5	3.2	14
KZW148-08-02		R1/4	49.8	14.8	18.5	3.2	14
KZW148-08-03		R3/8	50.7	14.8	18.5	3.2	17
KZW148-08-04		R1/2	53.4	14.8	18.5	3.2	21
KZW148-10-01	10	R1/8	56.3	18.5	20.5	4.2	17
KZW148-10-02		R1/4	58.3	18.5	20.5	4.2	17
KZW148-10-03		R3/8	59.5	18.5	20.5	4.2	17
KZW148-10-04		R1/2	62.5	18.5	20.5	4.2	21
KZW148-12-01	12	R1/8	59.5	21.2	22	4.2	21
KZW148-12-02		R1/4	61.6	21.2	22	4.2	21
KZW148-12-03		R3/8	62.6	21.2	22	4.2	21
KZW148-12-04		R1/2	65.6	21.2	22	4.2	21

快速接头
KZW 系列

外形尺寸 (mm)

- **KZW172 管塞**



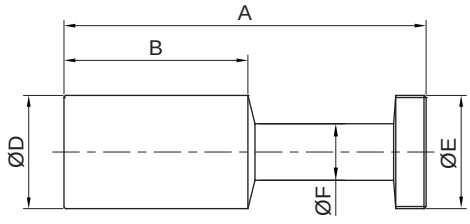

型号	D	A	B	E	F
KZW172-04	4	28	15	5	3
KZW172-06	6	33	17	7	3
KZW172-08	8	37	18	9	4
KZW172-10	10	42	20.5	11	5
KZW172-12	12	44	23	13	6

- **KZW175 外六角直通接头**



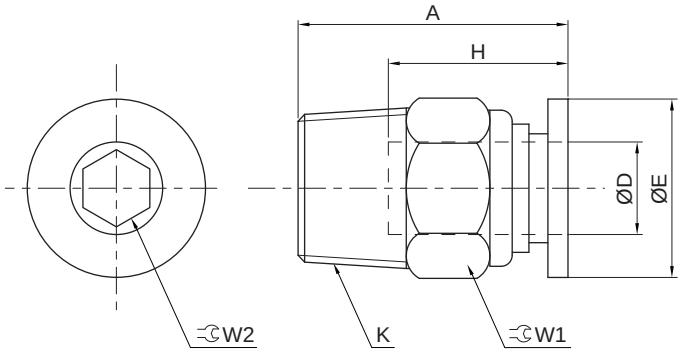

型号	D	K	A	E	H	W1	W2
KZW175-04-M3AC	4	M3X0.5	16.4	8	11	8	—
KZW175-04-M5AC		M5X0.8	16.9	8	11	8	—
KZW175-04-M5		M5X0.8	21.5	9.9	15.5	10	2
KZW175-04-01		R1/8	19.7	9.9	15.5	10	3
KZW175-04-02		R1/4	18.1	9.9	15.5	14	3
KZW175-06-M5AC	6	M5X0.8	17.8	10	12.5	10	—
KZW175-06-M5		M5X0.8	22.3	11.9	16	12	2
KZW175-06-01		R1/8	20.8	11.9	16	12	3
KZW175-06-02		R1/4	21.9	11.9	16	14	4
KZW175-06-03		R3/8	20.9	11.9	16	17	4
KZW175-06-04		R1/2	23.9	11.9	16	21	4
KZW175-08-01	8	R1/8	26.5	13.9	18	14	5
KZW175-08-02		R1/4	24.7	13.9	18	14	5
KZW175-08-03		R3/8	22	13.9	18.2	17	6
KZW175-08-04		R1/2	24.7	13.9	18.3	21	6
KZW175-10-01	10	R1/8	29.3	16.9	20	17	5
KZW175-10-02		R1/4	30.6	16.9	20	17	6
KZW175-10-03		R3/8	27.9	16.9	21	17	8
KZW175-10-04		R1/2	22.4	16.9	21.2	21	8
KZW175-12-01	12	R1/8	32.1	19.9	22.8	20	5
KZW175-12-02		R1/4	34	19.9	22.8	20	6
KZW175-12-03		R3/8	30.2	19.9	22.8	20	8
KZW175-12-04		R1/2	29.1	19.9	22.8	21	8

外形尺寸 〔mm〕

- **KZW176 内六角直通接头**



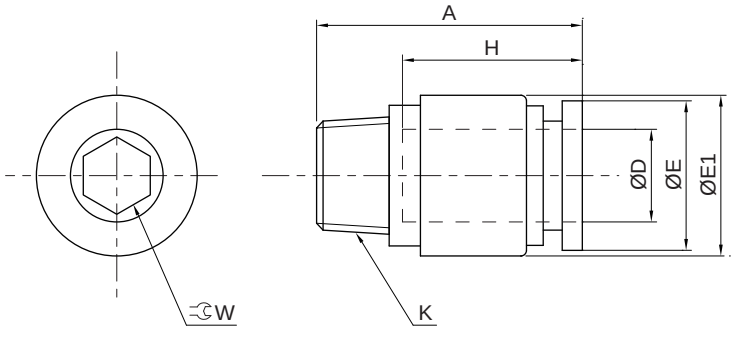

型号	D	K	A	E	E1	H	W
KZW176-04-M3AC	4	M3X0.5	16.7	8	8	12.2	1.3
KZW176-04-M5AC		M5X0.8	17.7	8	8	12.2	2
KZW176-04-M5		M5X0.8	22.1	9.9	10	15.5	2
KZW176-04-01		R1/8	19.6	9.9	10	15.5	3
KZW176-04-02		R1/4	18	9.9	14	15.5	3
KZW176-06-M5AC	6	M5X0.8	18.5	9.8	9.8	12.5	2
KZW176-06-M5		M5X0.8	22.3	11.9	12	15	2
KZW176-06-01		R1/8	20.8	11.9	12	15	3
KZW176-06-02		R1/4	21.9	11.9	14	15	4
KZW176-06-03		R3/8	20.9	11.9	17	15	4
KZW176-06-04		R1/2	23.9	11.9	21	15	4
KZW176-08-01	8	R1/8	26.5	13.9	14	18	5
KZW176-08-02		R1/4	24.7	13.9	14	18	5
KZW176-08-03		R3/8	22	13.9	17	18	6
KZW176-08-04		R1/2	24.6	13.9	21	18	6
KZW176-10-01	10	R1/8	29.3	16.9	17	20	5
KZW176-10-02		R1/4	30.5	16.9	17	20	6
KZW176-10-03		R3/8	27.3	16.9	17	20	8
KZW176-10-04		R1/2	22.4	16.9	21	21	8
KZW176-12-01	12	R1/8	32.1	19.9	20	22.8	5
KZW176-12-02		R1/4	34	19.9	20	22.8	6
KZW176-12-03		R3/8	30.2	19.9	20	22.8	8
KZW176-12-04		R1/2	29.1	19.9	21	22.8	8

快速接头
KZW 系列

外形尺寸 (mm)

- **KZW178 隔壁安装直通接头**



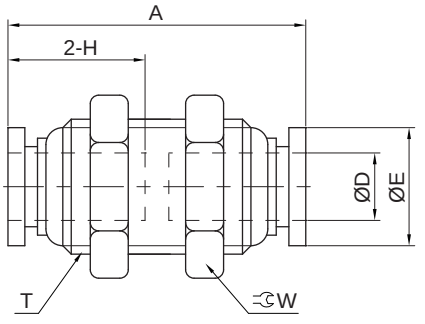

型号	D	A	E	T	H	W
KZW178-04	4	31.8	9	M12X1.0	14.3	14
KZW178-06	6	32.9	11.9	M14X1.0	15	17
KZW178-08	8	37.5	13.9	M16X1.0	16	19
KZW178-10	10	41.1	16.9	M20X1.0	19	24
KZW178-12	12	46.4	19.9	M22X1.0	20.9	26

- **KZW179 弯头**



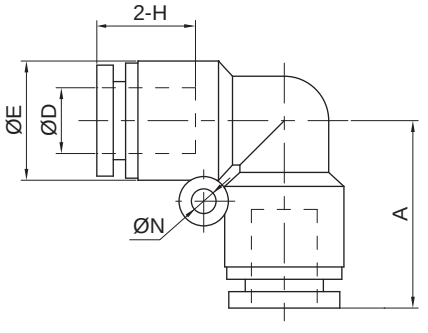

型号	D	A	E	H	N
KZW179-04	4	17.2	11	13.8	3.2
KZW179-06	6	19	13	16	4.3
KZW179-08	8	22	14.8	18	3.2
KZW179-10	10	27.6	18.5	20.5	4.2
KZW179-12	12	29.3	21	23	4.2

特点



1. 外形轻巧， 安装简易， 便于快速拆装。
2. 零部件镀镍处理耐腐蚀， 经久耐用。
3. 附O型圈， 密封性能好， 方便使用。

外形尺寸 （mm）

- **KZW109 - G 弯头**



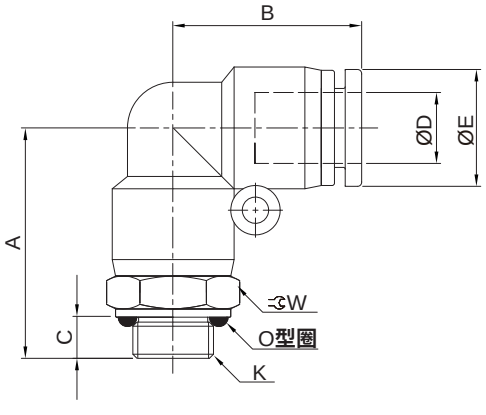

型号	D	K	A	B	C	E	W
KZW109-04-01G	4	G1/8	24.5	17.3	5.5	9.9	14
KZW109-04-02G		G1/4	27	17.3	6.5	9.9	10
KZW109-06-01G	6	G1/8	25.8	19	5.5	11.9	14
KZW109-06-02G		G1/4	28.3	19	6.5	11.9	14
KZW109-06-03G		G3/8	28.8	19	7.0	11.9	14
KZW109-06-04G		G1/2	31.7	19	10	11.9	14
KZW109-08-01G	8	G1/8	28.7	22.1	5.0	13.9	14
KZW109-08-02G		G1/4	31.2	22.1	6.5	13.9	14
KZW109-08-03G		G3/8	31.7	22.1	7.0	13.9	14
KZW109-08-04G		G1/2	34.7	22.1	10	13.9	14
KZW109-10-01G	10	G1/8	34.3	25.6	5.0	16.9	17
KZW109-10-02G		G1/4	34.8	25.6	6.5	16.9	17
KZW109-10-03G		G3/8	36.9	25.6	7.0	16.9	17
KZW109-10-04G		G1/2	39.7	25.6	10	16.9	17
KZW109-12-01G	12	G1/8	35.0	29.6	5.0	19.9	21
KZW109-12-02G		G1/4	36.3	29.6	6.5	19.9	21
KZW109-12-03G		G3/8	37	29.6	7.0	19.9	21
KZW109-12-04G		G1/2	41.5	29.6	10	19.9	21
KZW109-14-03G	14	G3/8	38	30.5	7.0	21.8	22
KZW109-14-04G		G1/2	41	30.5	10	21.8	24
KZW109-16-03G	16	G3/8	39.3	31.9	7.0	23.9	24
KZW109-16-04G		G1/2	42.3	31.9	10	23.9	24

快速接头
KZW - G 系列

外形尺寸 (mm)

- **KZW118 - G 外六角万向接头**



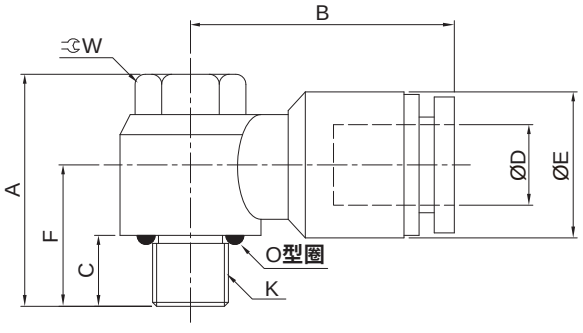

型号	D	K	A	B	C	F	E	W
KZW118-04-01G	4	G1/8	23.5	24.4	6	14.5	12.7	10
KZW118-04-02G		G1/4	27.5	25.7	8.3	17.3	12.7	14
KZW118-06-01G	6	G1/8	23.5	22.7	6	14.5	12.8	10
KZW118-06-02G		G1/4	27.5	24.8	8.3	16.7	12.8	14
KZW118-06-03G		G3/8	35	27	10	19	12.8	19
KZW118-06-04G		G1/2	38.5	29.5	12	24.5	12.8	24
KZW118-08-01G	8	G1/8	23.5	25.1	6	15.2	14.8	10
KZW118-08-02G		G1/4	27.5	27.9	8.3	18	14.8	14
KZW118-08-03G		G3/8	35	30	10	19	14.8	19
KZW118-08-04G		G1/2	38.5	30.7	12	24.5	14.8	24
KZW118-10-01G	10	G1/8	23.5	30.8	6	17.2	18	10
KZW118-10-02G		G1/4	27.5	32.2	8.3	20	18	14
KZW118-10-03G		G3/8	35	32.6	10	21	18	19
KZW118-10-04G		G1/2	38.5	35.2	12	24.7	18	24
KZW118-12-02G	12	G1/4	27.5	33.7	8.3	21.3	20.6	14
KZW118-12-03G		G3/8	35	35.2	10	22.2	20.6	19
KZW118-12-04G		G1/2	38.5	36.4	12	26	20.6	24

外形尺寸 〔mm〕

- **KZW175 - G 外六角直通接头**



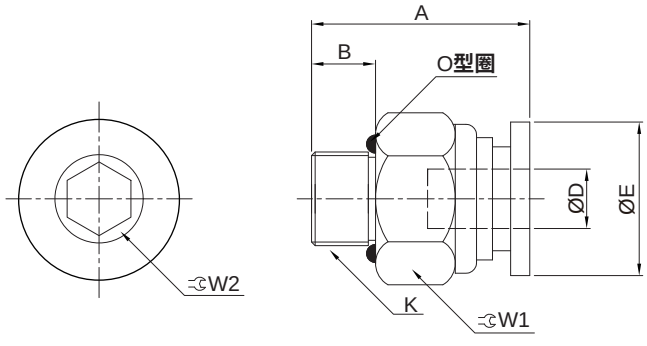

型号	D	K	A	B	E	W1	W2
KZW175-04-01G	4	G1/8	19.3	5.0	9.9	10	3
KZW175-04-02G		G1/4	18.7	6.5	9.9	10	3
KZW175-06-01G	6	G1/8	20	5.5	11.9	12	4
KZW175-06-02G		G1/4	21.3	6.5	11.9	12	4
KZW175-06-03G		G3/8	20.5	7.0	11.9	12	4
KZW175-06-04G		G1/2	22.9	10	11.9	12	4
KZW175-08-01G	8	G1/8	25.5	5.0	13.9	14	5
KZW175-08-02G		G1/4	23.6	6.5	13.9	14	5
KZW175-08-03G		G3/8	22.6	7.0	13.9	14	6
KZW175-08-04G		G1/2	23.6	10	13.9	14	6
KZW175-10-01G	10	G1/8	28.2	5.0	16.9	17	5
KZW175-10-02G		G1/4	29.7	6.5	16.9	17	6
KZW175-10-03G		G3/8	26.5	7.0	16.9	17	8
KZW175-10-04G		G1/2	26.5	10	16.9	17	8
KZW175-12-01G	12	G1/8	30.6	5.5	19.9	20	5
KZW175-12-02G		G1/4	32.2	6.5	19.9	20	6
KZW175-12-03G		G3/8	30	7.0	19.9	20	8
KZW175-12-04G		G1/2	31	10	19.9	20	8
KZW175-14-02G	14	G1/4	32	6.5	21.8	22	—
KZW175-14-03G		G3/8	32.5	7.0	21.8	22	—
KZW175-14-04G		G1/2	30.5	10	21.8	24	—
KZW175-16-03G	16	G3/8	34	7.0	23.8	24	—
KZW175-16-04G		G1/2	37	10	23.8	24	—

快速接头
KZW - G 系列

外形尺寸 (mm)

- **KZW176 - G 内六角直通接头**



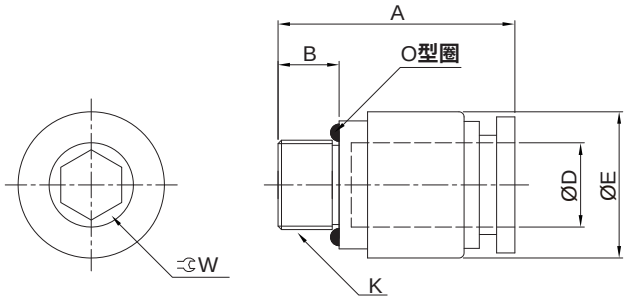

型号	D	K	A	B	E	W
KZW176-04-01G	4	G1/8	19.3	5.0	12	3
KZW176-04-02G		G1/4	18.7	6.5	17	3
KZW176-06-01G	6	G1/8	20	5.5	12	4
KZW176-06-02G		G1/4	21.3	6.5	17	4
KZW176-06-03G		G3/8	20.5	7.0	20	4
KZW176-06-04G		G1/2	22.9	10	24	4
KZW176-08-01G	8	G1/8	25.5	5.0	14	5
KZW176-08-02G		G1/4	23.6	6.5	17	5
KZW176-08-03G		G3/8	22.6	7.0	20	6
KZW176-08-04G		G1/2	23.6	10	24	6
KZW176-10-01G	10	G1/8	28.2	5.0	17	5
KZW176-10-02G		G1/4	29.7	6.5	17	6
KZW176-10-03G		G3/8	26.5	7.0	20	8
KZW176-10-04G		G1/2	26.5	10	24	8
KZW176-12-01G	12	G1/8	30.6	5.0	20	5
KZW176-12-02G		G1/4	32.2	6.5	20	6
KZW176-12-03G		G3/8	30	7.0	20	8
KZW176-12-04G		G1/2	31	10	24	8
KZW176-14-02G	14	G1/4	34	6.5	22	6
KZW176-14-03G		G3/8	32.5	7.0	22	8
KZW176-14-04G		G1/2	30.5	10	24	10
KZW176-16-03G	16	G3/8	35.5	7.0	24	8
KZW176-16-04G		G1/2	33.6	10	24	10

特点

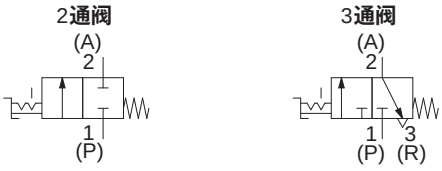

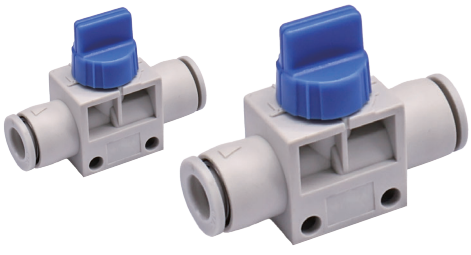

1. 轻量化设计，结构紧凑。
2. 2通阀和3通阀通过旋钮颜色进行区分，更容易识别。
3. 3通阀在关闭的位置，排除出气侧的残压，安全性更高。

外形尺寸 〔mm〕

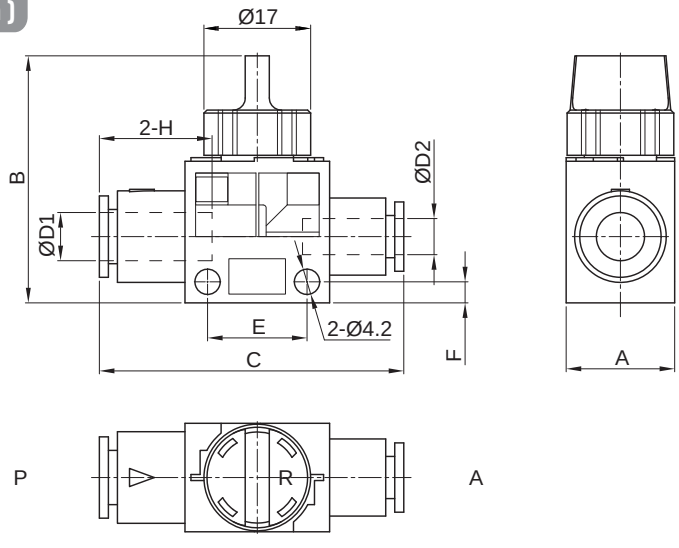

•同径手动阀

型号	配管直径 mm		A	B	C	E	F	H	备注
	D1	D2							
KZW180-04	4	4	18	40.3	48.5	16.3	3.4	16	2通阀
KZW180-06	6	6	18	40.5	50.5	16.3	3.4	17	2通阀
KZW180-08	8	8	18	40.5	54.2	16.3	3.4	19	2通阀
KZW180-10	10	10	22	44.8	63.9	21.2	4	21	2通阀
KZW180-12	12	12	22	45.5	66.6	21.2	4	22	2通阀
KZW181-04	4	4	18	40.3	48.5	16.3	3.4	16	3通阀
KZW181-06	6	6	18	40.5	50.5	16.3	3.4	17	3通阀
KZW181-08	8	8	18	40.5	54.2	16.3	3.4	19	3通阀
KZW181-10	10	10	22	44.8	63.9	21.2	4	21	3通阀
KZW181-12	12	12	22	45.5	66.6	21.2	4	22	3通阀

•异径手动阀

型号	配管直径 mm		A	B	C	E	F	H	备注
	D1	D2							
KZW180-06-04	6	4	18	40.3	50.6	16.3	3.4	17	2通阀
KZW180-08-06	8	6	18	40.3	54.8	16.3	3.4	19	2通阀
KZW180-10-08	10	8	22	44.8	63.2	21.2	4	21	2通阀
KZW180-12-10	12	10	22	45.5	67.2	21.2	4	22	2通阀
KZW181-06-04	6	4	18	40.3	50.6	16.3	3.4	17	3通阀
KZW181-08-06	8	6	18	40.3	54.8	16.3	3.4	19	3通阀
KZW181-10-08	10	8	22	44.8	63.2	21.2	4	21	3通阀
KZW181-12-10	12	10	22	45.5	67.2	21.2	4	22	3通阀

HITOP

直通型调速阀
KZW81□ 系列

符号/特点

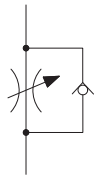



1. 轻量化设计，结构紧凑。
2. 操作简单，使用寿命长。
3. 流量调节重复性精度高。

订购码

KZW	817	–	08
系列	规格①	–	管径①



规格①
815
816
817
818
819

管径①	
04	Ø4
06	Ø6
08	Ø8
10	Ø10
12	Ø12

注：① 见外形尺寸图。

订货举例

订购规格为818；管径为Ø10的直通型调速阀。

正确的订购码：KZW818-10

外形尺寸 （mm）

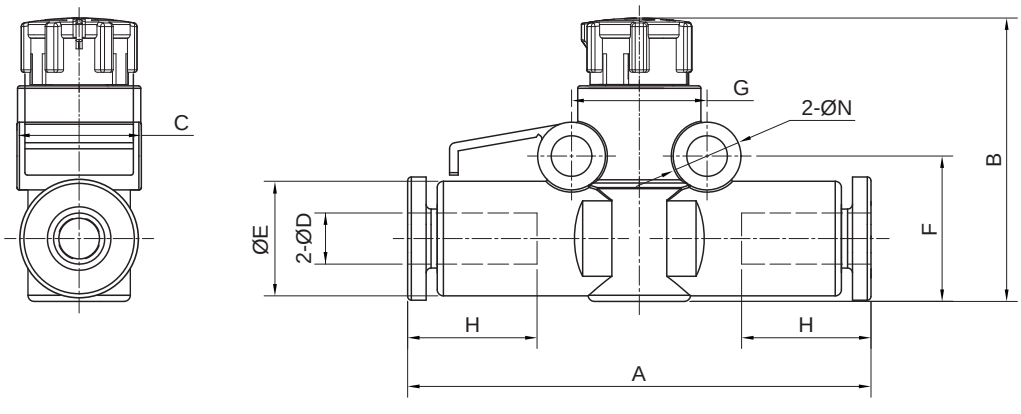

型号	D	E	N	A	F	B		G	C	H
						最大	最小			
KZW815-04	4	9.3	3.3	42.5	12	31.8	24	11	10.3	13.5
KZW815-06	6	11.6		46.2	12.8	36.6	24		12.4	
KZW816-04	4	9.3	3.3	42.5	13.4	44.8	30	12.6	12.3	13.5
KZW816-06	6	11.6		41.2						
KZW817-06	6	12.8	4.3	54.6	18.3	37.2	35.8	17	16.1	17
KZW817-08	8	15.2		57.8	18.3	37.1	35.7			19
KZW818-06	6	13.2	4.3	61	21.7	42.9	41.3	21.8	21	17
KZW818-08	8	15.2		66.2						19
KZW818-10	10	18.5		68.6						21
KZW818-12	12	20.9		74.7	22.8	44	42.4		22.1	22
KZW819-10	10	18.5	4.3	79.2	22.7	51.3	48.5	27.6	26	21
KZW819-12	12	21.7		80						22

先导式单向速度控制阀
KZW80□ 系列

HITOP

符号/特点

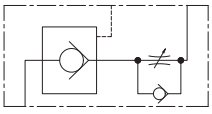



1. 轻量化设计，结构紧凑。
2. 配管自由度提高，可360度旋转。
3. 具有防坠功能，可以使回路更加安全。

外形尺寸 〔mm〕

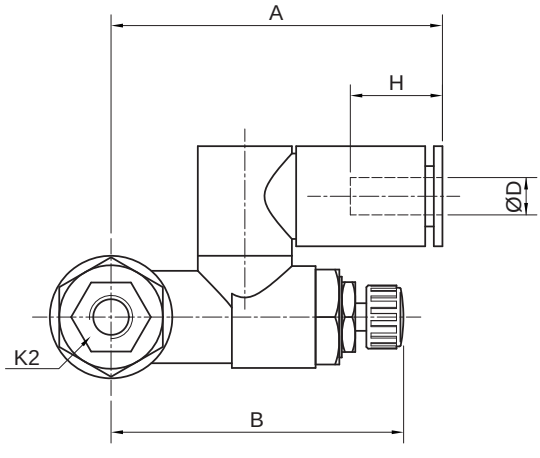

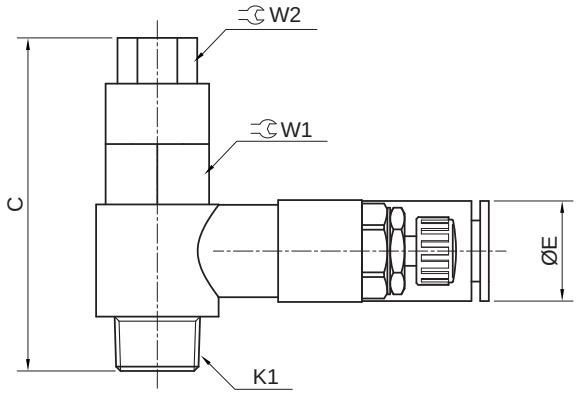

型号	D	K1	K2	W1	W2	E	A	B		C	H
								最大	最小		
KZW803-06-01	6	R1/8	M5X0.8	12	8	11.8	40	40.7	35.8	39.7	13.7
KZW803-08-01	8					15.9	44.3	40.8	36.1		18.7
KZW803-06-02	6	R1/4	Rc1/8	17	12	15.6	47	44.1	38.8	48.6	16.8
KZW803-08-02	8					15.9	47				18.7
KZW803-08-03	8	R3/8	Rc1/8	19	12	19	56.9	49.3	44.7	56.5	18.7
KZW803-10-03	10					19	56.9				20.8
KZW803-10-04	10	R1/2	Rc1/4	24	17	19.9	66.1	63.9	57.2	70.3	20.8
KZW803-12-04	12					22.1	67.8				21.8

HITOP

双向速度控制阀
KZW80□ 系列

符号/特点

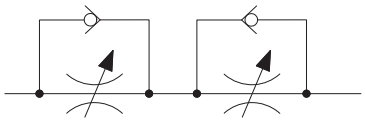



1. 可控制2个方向的流量。
2. 操作简单，使用寿命长。
3. 管子可以在任意方向内安装。

订购码

KZW	806	–	08		–	02	
系列	规格①	–	管径①		–	螺纹规格①	
	804		04	Ø4		M5	M5X0.8
	805		06	Ø6		01	R1/8
	806		08	Ø8		02	R1/4
	807		10	Ø10		03	R3/8
	808		12	Ø12		04	R1/2
	809						

注：① 见外形尺寸图。

订货举例

订购规格为807；管径为Ø8；螺纹规格为R1/4的双向速度控制阀。
正确的订购码：KZW807-08-02

外形尺寸 (mm)

- **KZW804**

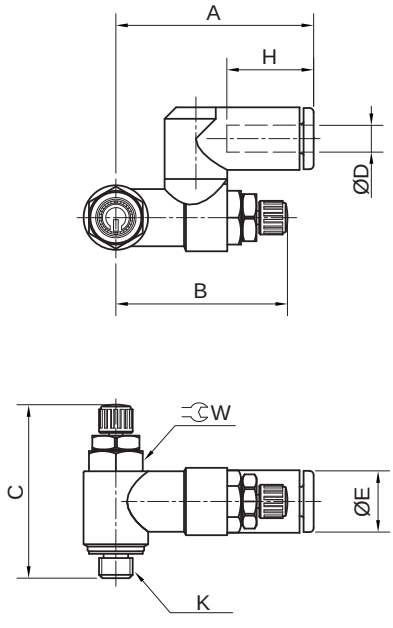

- **KZW805-809**

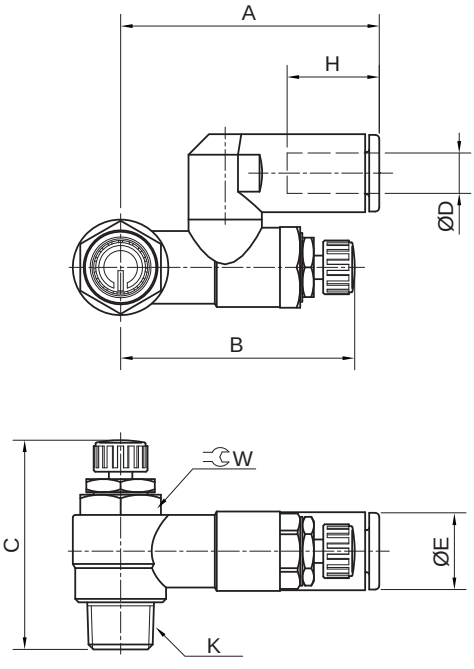

型号	D	K	W	E	A	B①		C①		H
						最大	最小	最大	最小	
KZW804-04-M5	4	M5X0.8	8	9.6	30.8	31.4	27.6	31.6	28.6	12.9
KZW804-06-M5	6			11.9	33.6					13.7
KZW805-06-01	6	R1/8	12	11.8	42.1	41.9	36.8	37.7	32.9	13.7
KZW805-08-01	8			15.8	45.2	40.6	35.8			18.5
KZW806-06-02	6	R1/4	17	15.6	57	44.1	39.1	42.9	40.6	17
KZW806-08-02	8			15.9	48.8					18.5
KZW806-10-02	10			18.9	51.8					21
KZW807-06-02	6	R1/4	19	19	56.9	58.3	44.1	48.2	45.1	17
KZW807-08-02	8			19	56.9					18.5
KZW807-10-02	10			19	56.9					21
KZW807-12-02	12			21.6	56.9					22
KZW808-06-03	6	R3/8	19	19	56.9	49.2	45.1	49	44.3	17
KZW808-08-03	8			19	56.9					18.5
KZW808-10-03	10			19	56.9					21
KZW808-12-03	12			21.6	56.9					22
KZW809-10-04	10	R1/2	24	19	65.6	62.6	56.8	58.7	51.1	21
KZW809-12-04	12			22	65.6					22

注：① 参考尺寸。

HITOP

回转式快速接头
KZW80□ 系列

符号/特点



1. 回转力矩小，寿命长。
2. 轻量化设计，结构紧凑。
3. 旋转灵活自如，适应不同角度和方向的连接需求，实现流畅的回转动作。

标准规格

配管直径 mm	Ø4	Ø6	Ø8	Ø10	Ø12
回转力矩 N·m①	0.006	0.012	0.014	0.020	0.022
允许回转数 s^{-1}②	8.4	8.4	6.7	5	4.2

注：① 0.5MPa加压时的回转力矩。② 每1秒的回转数。

外形尺寸 (mm)

- **KZW801 直通接头**

M5

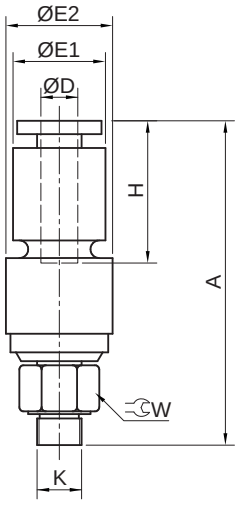

R型



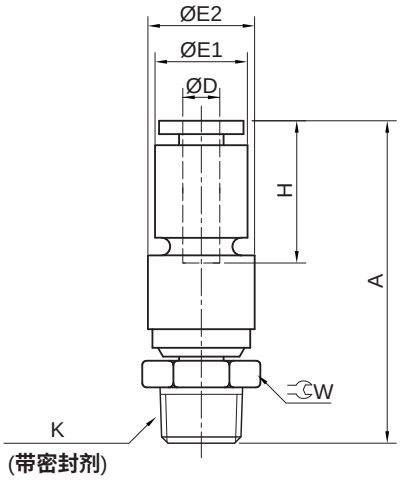

(带密封剂)

型号	D	K	W	E1	E2	A	H
KZW801-04-M5	4	M5X0.8	8	11	12.4	37.5	16
KZW801-04-M6		M6X1.0	8			38.4	
KZW801-04-01		R1/8	10			39.1	
KZW801-06-M5	6	M5X0.8	8	13.4	14.2	38.8	17
KZW801-06-01		R1/8	14			40.4	
KZW801-06-02		R1/4				43.2	
KZW801-08-01	8	R1/8	17	15.8	17.3	43.7	18.5
KZW801-08-02		R1/4				46.6	
KZW801-08-03		R3/8				47	
KZW801-10-02	10	R1/4	22	19.2	22.1	54	21
KZW801-10-03		R3/8				54.2	
KZW801-10-04		R1/2				57.9	
KZW801-12-03	12	R3/8	24	21.3	24.6	56.4	22
KZW801-12-04		R1/2				61.3	

外形尺寸 (mm)

- **KZW802 弯头**

M5

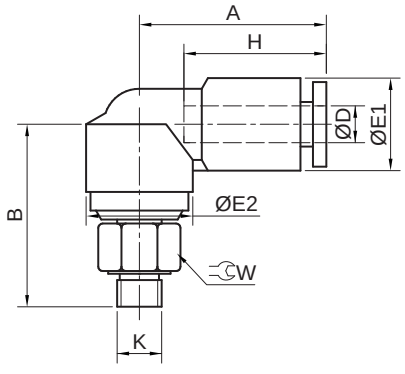

R型

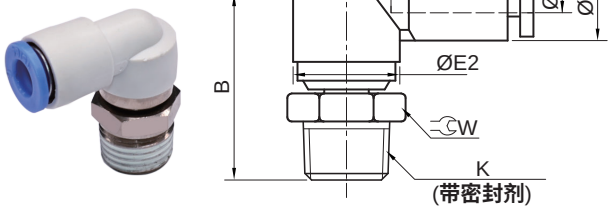

型号	D	K	W	E1	E2	A	B	H
KZW802-04-M5	4	M5X0.8	8	11	12.4	21.8	21	16
KZW802-04-M6		M6X1.0	8				21	
KZW802-04-01		R1/8	10				22.5	
KZW802-06-M5	6	M5X0.8	8	13.4	14.2	23.9	21.8	17
KZW802-06-M6		M6X1.0	8				21.8	
KZW802-06-01		R1/8	14				22.8	
KZW802-06-02		R1/4					26.4	
KZW802-08-01	8	R1/8	17	15.8	17.3	26.2	26.2	18.5
KZW802-08-02		R1/4					29	
KZW802-08-03		R3/8					29.6	
KZW802-10-02	10	R1/4	22	19.2	22.1	31.7	34	21
KZW802-10-03		R3/8					34.4	
KZW802-10-04		R1/2					37.8	
KZW802-12-03	12	R3/8	24	21.3	24.6	34	35.4	22
KZW802-12-04		R1/2					38.6	

注意事项

① 回转部使用了球轴承，进行配管时不要存在横向负载，否则影响使用寿命。
有横向负载的场合，推荐使用PUS聚氨酯软管。

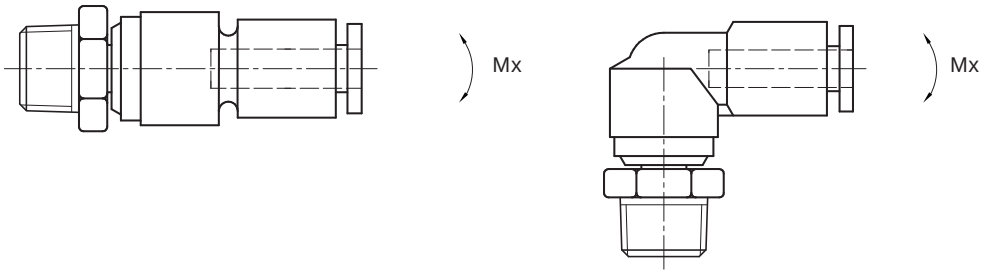

② 请避免在有水的环境下使用。
在有水的情况，球轴承所使用的润滑油会被冲刷，从而影响回转功能或寿命。

③ 回转部使用的是氟系润滑脂。

带刻度速度控制阀
KZW81□ 系列

符号/特点

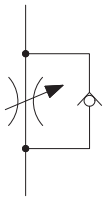



1. 轻量化设计，结构紧凑。
2. 操作简单，使用寿命长。
3. 通过可视窗进行数值管理，缩减操作工时，减少设定失误。

订购码

KZW	814	3	–	10
系列	规格①	刻度方向②	–	管径①



规格①
810
811
812
813
814

刻度方向②	
无记号	0°
1	180°
2	90°
3	270°

管径①	
04	Ø4
06	Ø6
08	Ø8
10	Ø10
12	Ø12

注：① 见外形尺寸图。

② 见刻度方向示意图。

订货举例

订购规格为812；刻度方向为90°；管径为Ø8的带刻度速度控制阀。

正确的订购码：KZW8122-08

• 刻度方向示意图：

无记号	0°	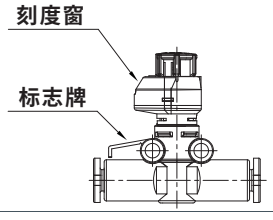	2	90°	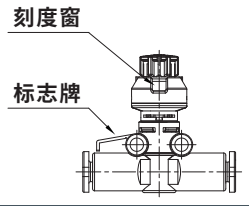
1	180°	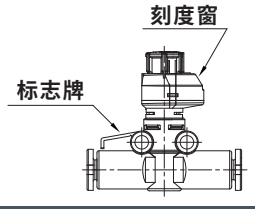	3	270°	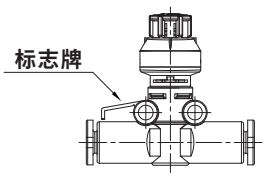

外形尺寸 (mm)

●刻度方向：0°

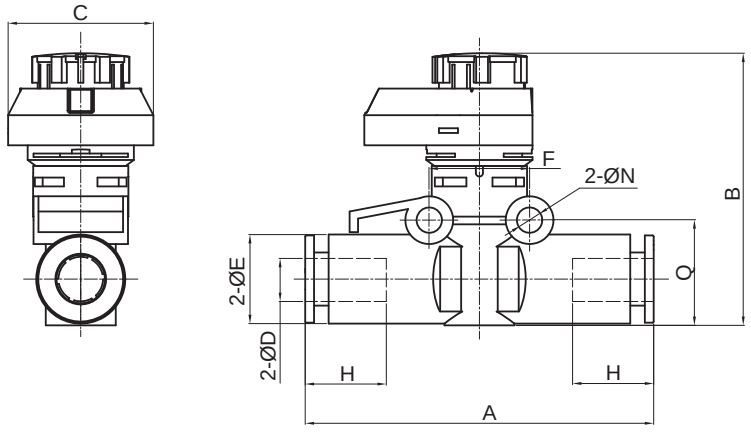

●刻度方向：180°

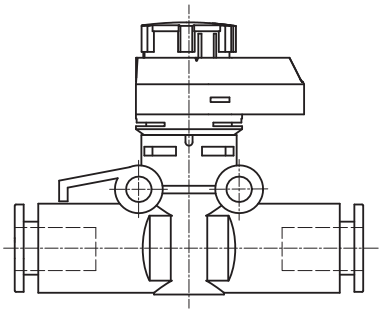

型号	D	E	N	A	Q	B		F	H	C	刻度方向
						最大	最小				
KZW810-04	4	10	3.3	42.5	12	31.3	29.5	11	13.5	14	0°
KZW810-06	6	12		46.2	12.8	36.6	34.8				0°
KZW811-04	4	10	3.3	42.5	12.4	44.8	43	12.7	13.5	20.2	0°
KZW811-06	6	12		46.2	13.2	44.9	43.1				0°
KZW812-06	6	13.6	4.3	56.2	18.5	50.5	48.7	17	17	21.7	0°
KZW812-08	8	15.6		59.5	18.5	50.5	48.7		19		0°
KZW813-06	6	13.6	4.3	61.1	21.7	55.9	54.1	21.8	17	24.6	0°
KZW813-08	8	15.6		66.1					19		0°
KZW813-10	10	18.7		73.4					21		0°
KZW813-12	12	21.2		79.1	22.8	57.3	55.5		22		0°
KZW814-10	10	18.8	4.3	79	22.8	63.4	61.6	27.6	21	26.1	0°
KZW814-12	12	21.4		80.1					22		0°
KZW8101-04	4	10	3.3	42.5	12	31.3	29.5	11	13.5	14	180°
KZW8101-06	6	12		46.2	12.8	36.6	34.8				180°
KZW8111-04	4	10	3.3	42.5	12.4	44.8	43	12.7	13.5	20.2	180°
KZW8111-06	6	12		46.2	13.2	44.9	43.1				180°
KZW8121-06	6	13.6	4.3	56.2	18.5	50.5	48.7	17	17	21.7	180°
KZW8121-08	8	15.6		59.5	18.5	50.5	48.7		19		180°
KZW8131-06	6	13.6	4.3	61.1	21.7	55.9	54.1	21.8	17	24.6	180°
KZW8131-08	8	15.6		66.1					19		180°
KZW8131-10	10	18.7		73.4					21		180°
KZW8131-12	12	21.2		79.1	22.8	57.3	55.5		22		180°
KZW8141-10	10	18.8	4.3	79	22.8	63.4	61.6	27.6	21	26.1	180°
KZW8141-12	12	21.4		80.1					22		180°

带刻度速度控制阀
KZW81□ 系列

外形尺寸 〔mm〕

●刻度方向：90°

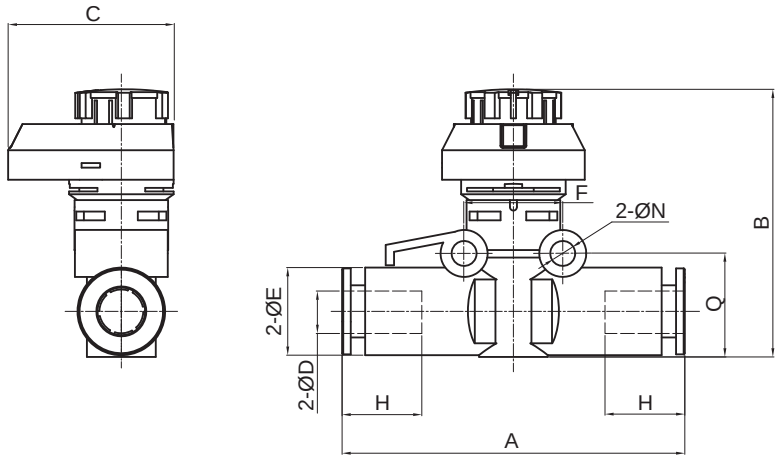

●刻度方向：270°

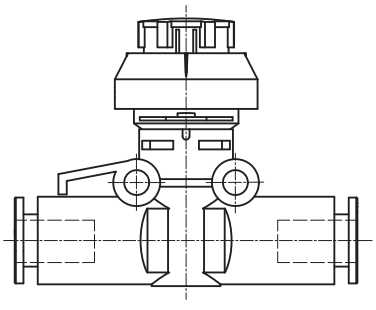

型号	D	E	N	A	Q	B		F	H	C	刻度方向
						最大	最小				
KZW8102-04	4	10	3.3	42.5	12	31.3	29.5	11	13.5	15.2	90°
KZW8102-06	6	12		46.2	12.8	36.6	34.8				90°
KZW8112-04	4	10	3.3	42.5	12.4	44.8	43	12.7	13.5	21.8	90°
KZW8112-06	6	12		46.2	13.2	44.9	43.1				90°
KZW8122-06	6	13.6	4.3	56.2	18.5	50.5	48.7	17	17	24.2	90°
KZW8122-08	8	15.6		59.5	18.5	50.5	48.7		19		90°
KZW8132-06	6	13.6	4.3	61.1	21.7	55.9	54.1	21.8	17	28.6	90°
KZW8132-08	8	15.6		66.1					19		90°
KZW8132-10	10	18.7		73.4					21		90°
KZW8132-12	12	21.2		79.1	22.8	57.3	55.5		22		90°
KZW8142-10	10	18.8	4.3	79	22.8	63.4	61.6	27.6	21	29.2	90°
KZW8142-12	12	21.4		80.1					22		90°
KZW8103-04	4	10	3.3	42.5	12	31.3	29.5	11	13.5	15.2	270°
KZW8103-06	6	12		46.2	12.8	36.6	34.8				270°
KZW8113-04	4	10	3.3	42.5	12.4	44.8	43	12.7	13.5	21.8	270°
KZW8113-06	6	12		46.2	13.2	44.9	43.1				270°
KZW8123-06	6	13.6	4.3	56.2	18.5	50.5	48.7	17	17	24.2	270°
KZW8123-08	8	15.6		59.5	18.5	50.5	48.7		19		270°
KZW8133-06	6	13.6	4.3	61.1	21.7	55.9	54.1	21.8	17	28.6	270°
KZW8133-08	8	15.6		66.1					19		270°
KZW8133-10	10	18.7		73.4					21		270°
KZW8133-12	12	21.2		79.1	22.8	57.3	55.5		22		270°
KZW8143-10	10	18.8	4.3	79	22.8	63.4	61.6	27.6	21	29.2	270°
KZW8143-12	12	21.4		80.1					22		270°

带截止阀的快速接头
KZB 系列

HITOP

符号/特点

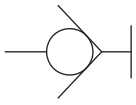



1. 附截止阀功能，适用于气管经常更换的地方。
2. 当管子断开连接时，能制止空气从接头流出，
   只有当重新连接上后，气体才能流通。

外形尺寸 (mm)

- KZB209 弯头型带截止阀的快速接头



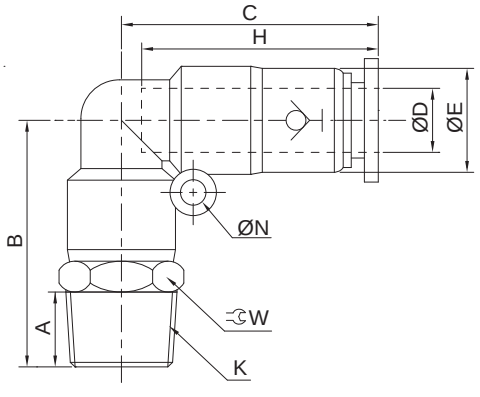

型号	D	K	A	B	C	E	H	N	W
KZB209-04-01	4	R1/8	7.5	25	34.3	11	12	3.2	10
KZB209-06-01	6	R1/8	7.5	25.7	33.7	13	15	3.2	12
KZB209-06-02		R1/4	9.5	28.2	33.7	13	15	3.2	14
KZB209-08-01	8	R1/8	7.5	29.5	39.9	14.8	18.1	3.2	14
KZB209-08-02		R1/4	9.5	31.5	39.9	14.8	18.1	3.2	14
KZB209-10-03	10	R3/8	10.5	37.3	44.7	18.4	20.8	4.2	17
KZB209-10-04		R1/2	13.5	40.8	44.7	18.4	20.8	4.2	21
KZB209-12-03	12	R3/8	10.5	39.5	51.1	21	24.4	4.2	21
KZB209-12-04		R1/2	13.5	42.5	51.1	21	24.4	4.2	21

带截止阀的快速接头
KZB 系列

外形尺寸 (mm)

- **KZB206 直通型带截止阀的快速接头**



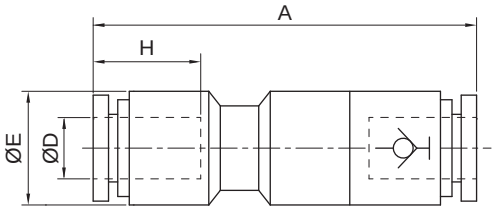

型号	D	A	E	H
KZB206-04	4	49.1	11	12
KZB206-06	6	49.9	13	15
KZB206-08	8	55.9	14.8	18.1
KZB206-10	10	64.1	18.4	20.8
KZB206-12	12	70.6	21	24.4

- **KZB275 直通型带截止阀的快速接头**



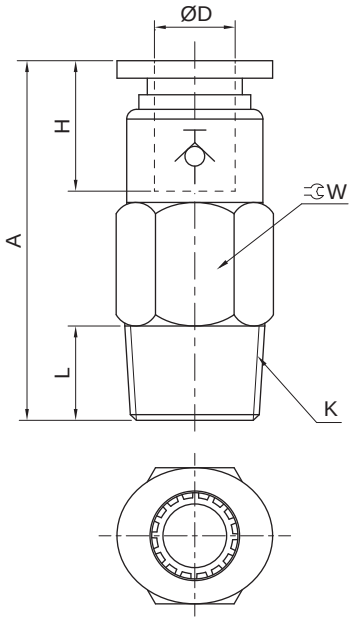

型号	D	K	A	H	L	W
KZB275-04-M5	4	M5X0.8	33.4	12	4	10
KZB275-04-01		R1/8	26.6	12	7.5	10
KZB275-06-01	6	R1/8	26.9	15	7.5	12
KZB275-06-02		R1/4	29.8	15	9.5	14
KZB275-08-01	8	R1/8	28.9	18.1	7.5	14
KZB275-08-02		R1/4	31.1	18.1	9.5	14
KZB275-10-03	10	R3/8	36.5	20.8	10.5	17
KZB275-12-03	12	R3/8	39.5	24.4	10.5	21
KZB275-12-04		R1/2	44.2	24.4	13.5	21

符号/特点

基本型	排气限出	气管流向螺纹	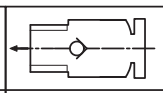	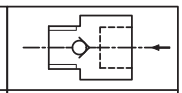
F型	进气限入	螺纹流向气管	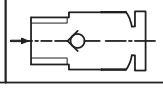	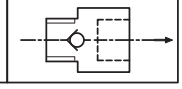



1. 附单向阀功能，适用于只允许空气往一个方向流通的场合。
2. 允许空气朝一个方向流动，阻止反方向的空气流通。

外形尺寸 〔mm〕

● KZB 309 F型弯头型带单向阀的快速接头



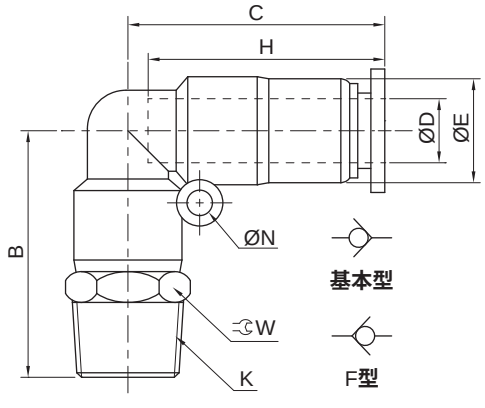

● KZB 309 基本型

型号	D	K	B	C	E	H	N	W
KZB 309-04-01	4	R1/8	26.5	33.5	13	12	3.2	12
KZB 309-06-01	6	R1/8	26.5	33.2	13	15	3.2	12
KZB 309-06-02		R1/4	28.5	33.2	13	15	3.2	14
KZB 309-08-01	8	R1/8	30	38.3	14.8	18.1	3.2	14
KZB 309-08-02		R1/4	32	38.3	14.8	18.1	3.2	14
KZB 309-10-03	10	R3/8	37.5	44.9	18.3	20.8	4.2	17
KZB 309-10-04		R1/2	40.8	44.9	18.3	20.8	4.2	21
KZB 309-12-03	12	R3/8	39.5	47.6	21	24.4	4.2	21
KZB 309-12-04		R1/2	42.5	47.6	21	24.4	4.2	21

● KZB 309 F型

型号	D	K	B	C	E	H	N	W
KZB 309-04-01-F	4	R1/8	26.5	33.5	13	12	3.2	12
KZB 309-06-01-F	6	R1/8	26.5	33.2	13	15	3.2	12
KZB 309-06-02-F		R1/4	28.5	33.2	13	15	3.2	14
KZB 309-08-01-F	8	R1/8	30	38.3	14.8	18.1	3.2	14
KZB 309-08-02-F		R1/4	32	38.3	14.8	18.1	3.2	14
KZB 309-10-03-F	10	R3/8	37.5	44.9	18.3	20.8	4.2	17
KZB 309-10-04-F		R1/2	40.8	44.9	18.3	20.8	4.2	21
KZB 309-12-03-F	12	R3/8	39.5	47.6	21	24.4	4.2	21
KZB 309-12-04-F		R1/2	42.5	47.6	21	24.4	4.2	21

带单向阀的快速接头
KZB 系列

外形尺寸 (mm)

- **KZB306 直通型带单向阀的快速接头**



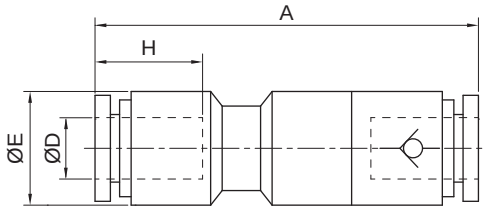

型号	D	A	E	H
KZB306-04	4	51.4	11	12
KZB306-06	6	55.8	13	15
KZB306-08	8	58.3	14.8	18.1
KZB306-10	10	71.9	18.4	20.8
KZB306-12	12	74.9	21	24.4

- **KZB375 直通型带单向阀的快速接头**



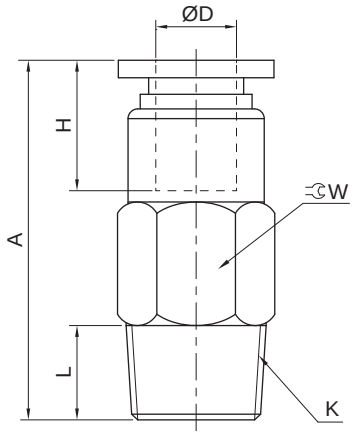

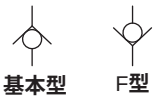

- **KZB375 基本型**

型号	D	K	A	H	L	W
KZB375-04-M5	4	M5X0.8	35.3	12	4	10
KZB375-04-01		R1/8	29.4	12	7.5	10
KZB375-06-01	6	R1/8	32.7	15	7.5	12
KZB375-06-02		R1/4	32.7	15	9.5	14
KZB375-08-01	8	R1/8	35	18.1	7.5	14
KZB375-08-02		R1/4	35	18.1	9.5	14
KZB375-10-03	10	R3/8	41.2	20.8	10.5	17
KZB375-12-03	12	R3/8	43.6	24.4	10.5	21
KZB375-12-04		R1/2	43.6	24.4	13.5	21

- **KZB375 F型**

型号	D	K	A	H	L	W
KZB375-04-M5-F	4	M5X0.8	35.3	12	4	10
KZB375-04-01-F		R1/8	29.4	12	7.5	10
KZB375-06-01-F	6	R1/8	32.7	15	7.5	12
KZB375-06-02-F		R1/4	32.7	15	9.5	14
KZB375-08-01-F	8	R1/8	35	18.1	7.5	14
KZB375-08-02-F		R1/4	35	18.1	9.5	14
KZB375-10-03-F	10	R3/8	41.2	20.8	10.5	17
KZB375-12-03-F	12	R3/8	43.6	24.4	10.5	21
KZB375-12-04-F		R1/2	43.6	24.4	13.5	21

外形尺寸 (mm)

- **KZB379 转接头型带单向阀的快速接头**



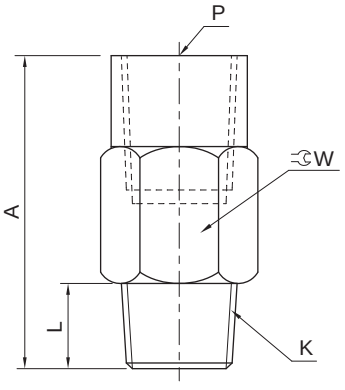

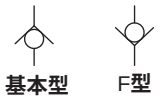

- **KZB379 基本型**

型号	K	P	A	L	W
KZB379-01	R1/8	Rc1/8	23.7	7.5	14
KZB379-02	R1/4	Rc1/4	39.8	9.5	17
KZB379-03	R3/8	Rc3/8	45.2	10.5	22
KZB379-04	R1/2	Rc1/2	53	13.5	24

- **KZB379 F型**

型号	K	P	A	L	W
KZB379-01-F	R1/8	Rc1/8	23.7	7.5	14
KZB379-02-F	R1/4	Rc1/4	39.8	9.5	17
KZB379-03-F	R3/8	Rc3/8	45.2	10.5	22
KZB379-04-F	R1/2	Rc1/2	53	13.5	24

HITOP

金属快速接头
KZQ 系列

特点

1. 全系列金属本体镀镍处理，强度高，寿命长。
2. 相较塑料接头，金属快速接头具备更高的耐压力。
3. 螺纹规格最大至 R1，适应于大气缸管路连接。



外形尺寸 (mm)

• KZQ201 金属直通接头



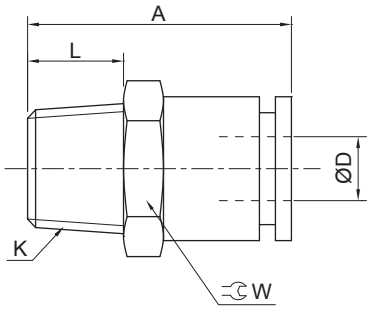

型号	D	K	A	L	W
KZQ201-04-M5	4	M5X0.8	21	5	9
KZQ201-04-01		R1/8	19	7	10
KZQ201-06-01	6	R1/8	24	7	12
KZQ201-06-02		R1/4	23.5	9	14
KZQ201-08-01	8	R1/8	29	7	14
KZQ201-08-02		R1/4	27	9	14
KZQ201-08-03		R3/8	23	9.5	17
KZQ201-10-01	10	R1/8	28.5	7	16
KZQ201-10-02		R1/4	30.5	9	16
KZQ201-10-03		R3/8	27.5	9.5	17
KZQ201-10-04		R1/2	23	11.5	21
KZQ201-12-02	12	R1/4	31	9	19
KZQ201-12-03		R3/8	28	9.5	19
KZQ201-12-04		R1/2	23	11.5	21

外形尺寸 (mm)

• KZQ202 金属内六角直通接头



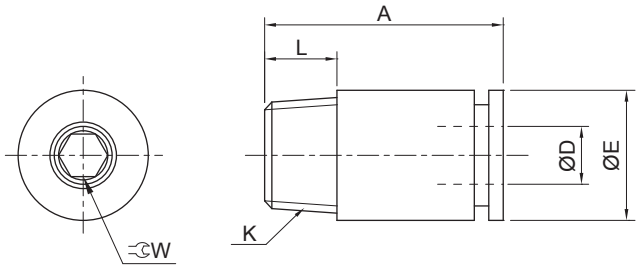

型号	D	K	A	E	L	W
KZQ202-04-M5	4	M5X0.8	21	9	5	2.5
KZQ202-06-01	6	R1/8	24	12	7	4
KZQ202-08-02	8	R1/4	27	14	9	6
KZQ202-10-02	10	R1/4	30.5	16	9	6
KZQ202-10-03		R3/8	27.5	16	9.5	6
KZQ202-12-02	12	R1/4	31	18	9	8
KZQ202-12-03		R3/8	28	18	9.5	8

• KZQ203 T型金属接头



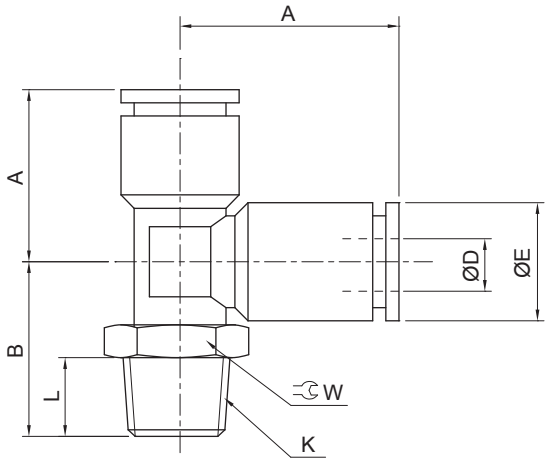

型号	D	K	A	B	E	L	W
KZQ203-04-M5	4	M5X0.8	17.5	15	9	5	8
KZQ203-04-01		R1/8	17.5	17.5	9	7	10
KZQ203-06-01	6	R1/8	23.5	20	12	7	10
KZQ203-06-02		R1/4	23.5	22	12	9	14
KZQ203-08-01	8	R1/8	25	20.5	14	7	12
KZQ203-08-02		R1/4	25	22.5	14	9	14
KZQ203-08-03		R3/8	25	24	14	9.5	17
KZQ203-10-02	10	R1/4	25.5	26	16	9	14
KZQ203-10-03		R3/8	25.5	27	16	9.5	17
KZQ203-10-04		R1/2	25.5	29	16	11.5	21
KZQ203-12-02	12	R1/4	29	27	18	9	16
KZQ203-12-03		R3/8	29	28	18	9.5	17
KZQ203-12-04		R1/2	29	30	18	11.5	21

金属快速接头
KZQ 系列

外形尺寸 (mm)

• KZQ204 金属弯头



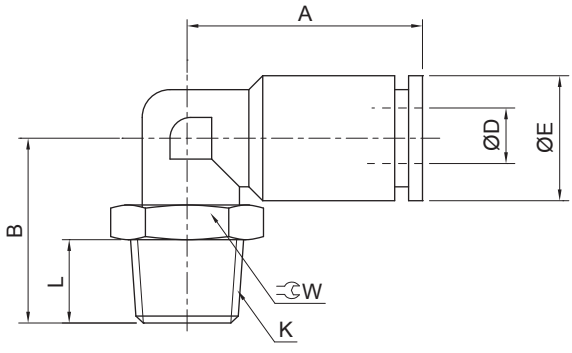

型号	D	K	A	B	E	L	W
KZQ204-04-M5	4	M5X0.8	18	14	9	4.5	10
KZQ204-04-01		R1/8	18	17.5	9	7	10
KZQ204-04-02		R1/4	18	20	9	9	14
KZQ204-06-01	6	R1/8	23.5	20	12	7	10
KZQ204-06-02		R1/4	23.5	22	12	9	14
KZQ204-08-01	8	R1/8	26	21	14	7	12
KZQ204-08-02		R1/4	26	23	14	9	14
KZQ204-08-03		R3/8	26	24	14	9.5	17
KZQ204-10-01	10	R1/8	27.5	22	16	7	14
KZQ204-10-02		R1/4	27.5	24	16	9	14
KZQ204-10-03		R3/8	27.5	25	16	9.5	17
KZQ204-10-04		R1/2	27.5	27	16	11.5	21
KZQ204-12-02	12	R1/4	29	26	18	9	16
KZQ204-12-03		R3/8	29	27	18	9.5	17
KZQ204-12-04		R1/2	29	29	18	11.5	21
KZQ204-14-03	14	R3/8	33.5	29	20	9.5	21
KZQ204-14-04		R1/2	33.5	31	20	11.5	27

• KZQ205 金属万向接头



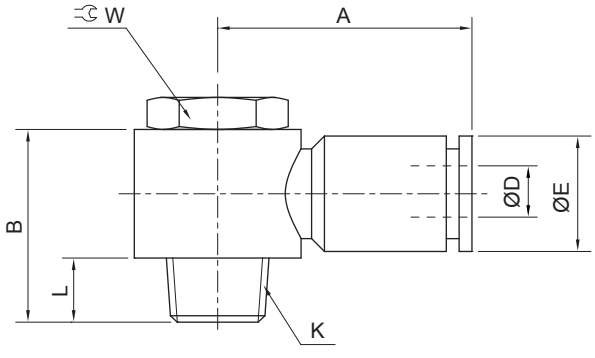

型号	D	K	A	B	E	L	W
KZQ205-04-M5	4	M5X0.8	20	17	9	4.5	8
KZQ205-06-01	6	R1/8	26	22	12	7	12
KZQ205-08-02	8	R1/4	28.5	24	14	9	14
KZQ205-10-03	10	R3/8	31.5	27.5	16	9.5	19

外形尺寸 (mm)

• KZQ206 T 型金属接头



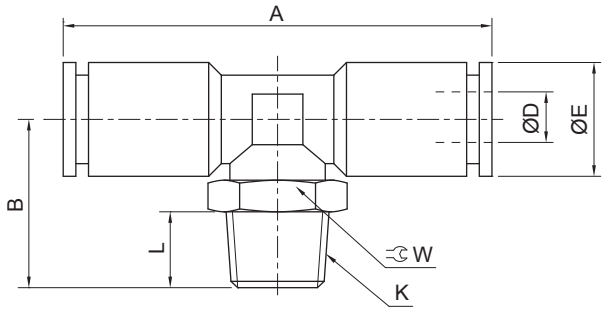

型号	D	K	A	B	E	L	W
KZQ206-04-M5	4	M5X0.8	36	14.5	9	4.5	10
KZQ206-04-01		R1/8	36	18	9	7	10
KZQ206-06-01	6	R1/8	47	20	12	7	10
KZQ206-06-02		R1/4	47	22	12	9	14
KZQ206-08-01	8	R1/8	51	21	14	7	12
KZQ206-08-02		R1/4	51	23	14	9	14
KZQ206-08-03		R3/8	51	24	14	9.5	17
KZQ206-10-02	10	R1/4	56	23	16	9	14
KZQ206-10-03		R3/8	56	25	16	9.5	17
KZQ206-10-04		R1/2	56	27	16	11.5	21
KZQ206-12-02	12	R1/4	57	26	18	9	17
KZQ206-12-03		R3/8	57	27	18	9.5	17
KZQ206-12-04		R1/2	57	29	18	11.5	21

• KZQ207 十字四通金属接头



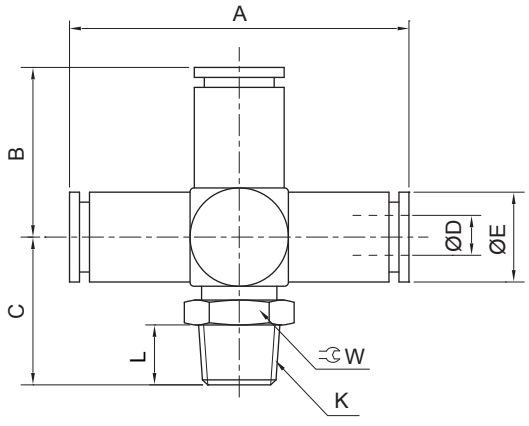

型号	D	K	A	B	C	E	L	W
KZQ207-04-M5	4	M5X0.8	36	18	14.5	9	5	10
KZQ207-04-01		R1/8	36	18	18	9	7	10
KZQ207-06-01	6	R1/8	47	23.5	20	12	7	12
KZQ207-06-02		R1/4	47	23.5	22	12	9	14
KZQ207-08-02	8	R1/4	51	25.5	23	14	9	14
KZQ207-08-03		R3/8	51	25.5	24	14	9.5	17
KZQ207-10-02	10	R1/4	56	28	23	16	9	14
KZQ207-10-03		R3/8	56	28	25	16	9.5	17
KZQ207-12-04	12	R1/2	57	28.5	29	18	11.5	22

金属快速接头
KZQ 系列

外形尺寸 （mm）

• KZQ208 T 型三通金属接管



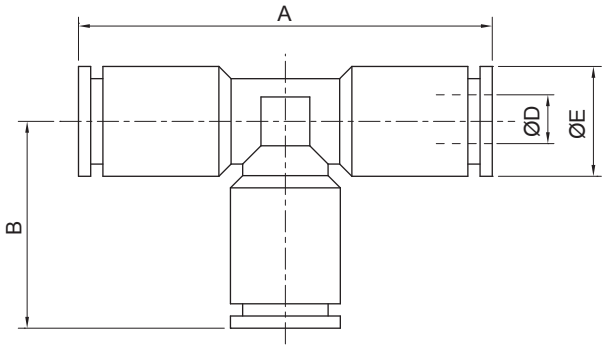

型号	D	A	B	E
KZQ208-04	4	35	17.5	9
KZQ208-06	6	46	23	12
KZQ208-08	8	48.2	24	14
KZQ208-10	10	52.8	26.4	16
KZQ208-12	12	53.5	27	18

• KZQ209 带节流阀的金属接头（排气控制型）



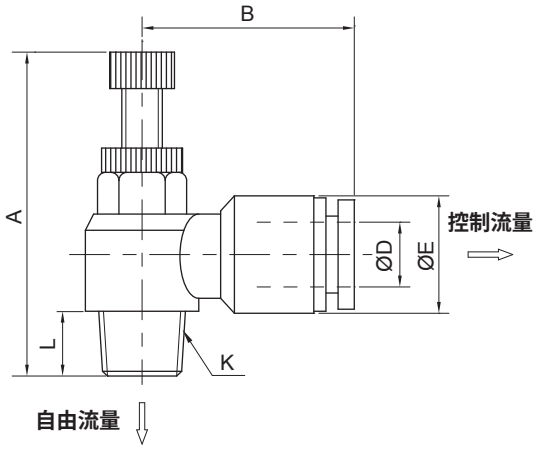

型号	D	K	A	B	E	L
KZQ209-04-M5	4	M5X0.8	26	20	9	4.5
KZQ209-06-01	6	R1/8	37	26	12	7
KZQ209-06-02		R1/4	41	27	12	9
KZQ209-08-01	8	R1/8	37	27.5	14	7
KZQ209-08-02		R1/4	41	28.5	14	9
KZQ209-08-03		R3/8	46	31.5	14	10
KZQ209-10-02	10	R1/4	41	29	16	9
KZQ209-10-03		R3/8	46	31.5	16	10
KZQ209-12-03	12	R3/8	46	32	18	10
KZQ209-12-04		R1/2	53	34.5	18	12

外形尺寸 （mm）

• KZQ210 速锁母式 T 型正三通金属接头



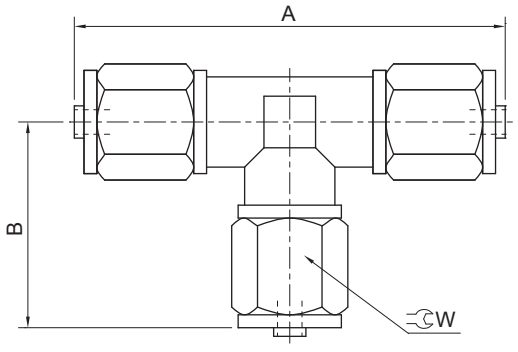

型号	软管外径 Ø	软管内径 Ø	A	B	W
KZQ210-04	4	2.5	35	17.5	8
KZQ210-06	6	4	37	18.5	10
KZQ210-08	8	6	44.5	22.3	13
KZQ210-10	10	6	48	24	15
KZQ210-12	12	8	54	27	17

• KZQ211 锁母式 T 型侧三通金属接头



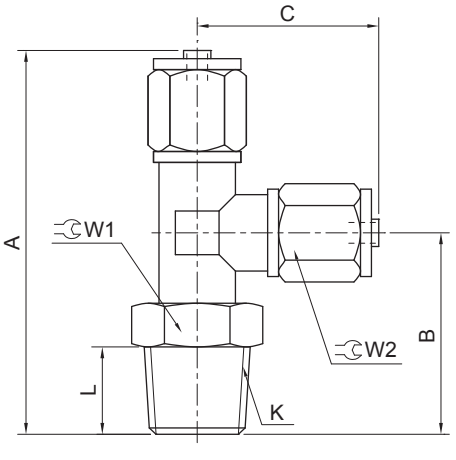

型号	软管外径 Ø	软管内径 Ø	K	A	B	C	L	W1	W2
KZQ211-04-M5	4	2.5	M5X0.8	35	17	18.5	5	10	8
KZQ211-06-01	6	4	R1/8	38	19	19.5	7	10	10
KZQ211-08-01	8	6	R1/8	45	20	23.5	7	12	13
KZQ211-08-02			R1/4	47	22	23.5	9	14	13
KZQ211-10-02	10	6	R1/4	51	23.5	26	9	14	15
KZQ211-10-03			R3/8	52.5	24.5	26	10	17	15
KZQ211-12-03	12	8	R3/8	55	27	29	10	17	17
KZQ211-12-04			R1/2	57	29	29	12	21	17

金属快速接头
KZQ 系列

外形尺寸 （mm）

• KZQ212 锁母式 T 型终端三通金属接头



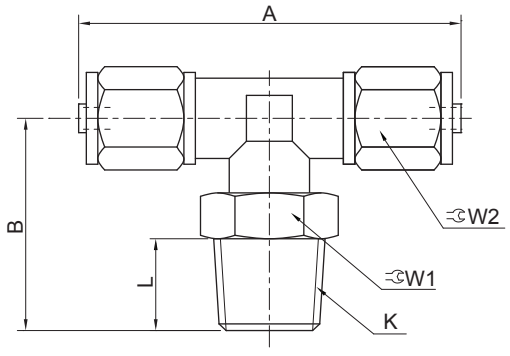

型号	软管外径 Ø	软管内径 Ø	K	A	B	L	W1	W2
KZQ212-04-M5	4	2.5	M5X0.8	36	17	5	10	8
KZQ212-06-01	6	4	R1/8	38	19	7	10	10
KZQ212-08-01	8	6	R1/8	48	20	7	12	13
KZQ212-08-02			R1/4	48	22	9	14	13
KZQ212-10-02	10	6	R1/4	50	23.5	9	14	15
KZQ212-10-03			R3/8	50	24.5	10	17	15
KZQ212-12-03	12	8	R3/8	58	27	10	17	17
KZQ212-12-04			R1/2	58	29	12	21	19

• KZQ213 锁母式直通终端金属接头



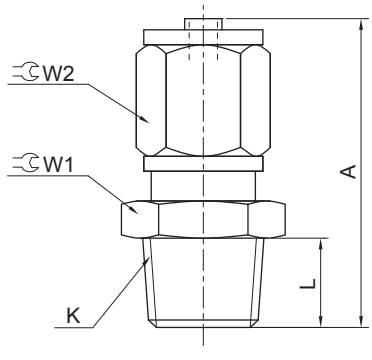

型号	软管外径 Ø	软管内径 Ø	K	A	L	W1	W2
KZQ213-04-M5	4	2.5	M5X0.8	18	5	8	8
KZQ213-04-01			R1/8	21	7	10	8
KZQ213-06-M5	6	4	M5X0.8	20	5	9	10
KZQ213-06-01			R1/8	22.5	7	10	10
KZQ213-08-01	8	6	R1/8	25	7	12	13
KZQ213-08-02			R1/4	27.5	9	14	13
KZQ213-10-02	10	6	R1/4	29	9	14	15
KZQ213-10-03			R3/8	30	10	17	15
KZQ213-12-03	12	8	R3/8	32	10	17	17
KZQ213-12-04			R1/2	34	12	21	17

外形尺寸 (mm)

• KZQ214 锁母式直角终端金属接头



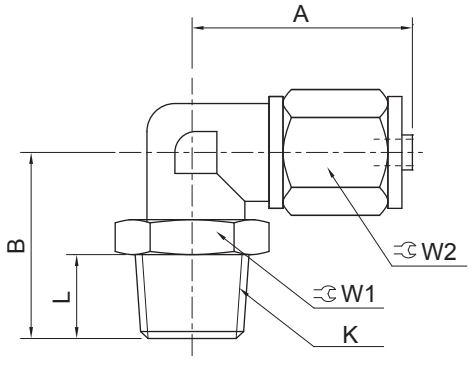

型号	软管外径 Ø	软管内径 Ø	K	A	B	L	W1	W2
KZQ214-04-M5	4	2.5	M5X0.8	18	16.5	4.5	10	8
KZQ214-06-01	6	4	R1/8	19.5	19	7	10	10
KZQ214-08-01	8	6	R1/8	23	20	7	12	13
KZQ214-08-02			R1/4	23	24	9	14	13
KZQ214-10-02	10	6	R1/4	26	24	9	14	15
KZQ214-10-03			R3/8	26	24.5	9.5	17	15
KZQ214-12-03	12	8	R3/8	29	26	9.5	17	17
KZQ214-12-04			R1/2	29	28	11.5	21	17

• KZQ215 外插式三通金属接头



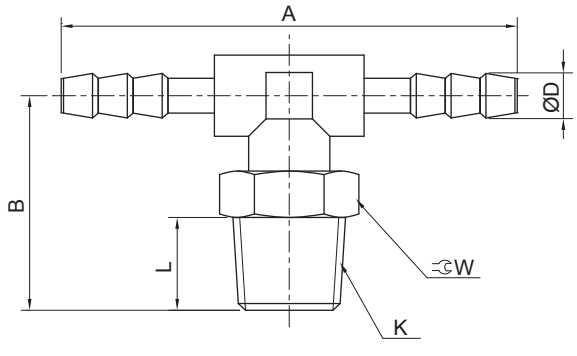

型号	软管内径 D	K	A	B	L	W
KZQ215-03-M5	2.5	M5X0.8	33	14	5	8
KZQ215-04-01	4	R1/8	38	19.5	7	10
KZQ215-06-01	6	R1/8	56	22.5	7	12
KZQ215-06-02		R1/4	56	24.5	9	14
KZQ215-08-02	8	R1/4	56	24.5	9	14
KZQ215-08-03		R3/8	56	25.5	9.5	17
KZQ215-10-03	10	R3/8	62	26	9.5	17
KZQ215-10-04		R1/2	62	28	11.5	21

金属快速接头
KZQ 系列

外形尺寸 (mm)

• KZQ216 外插式直角终端金属接头



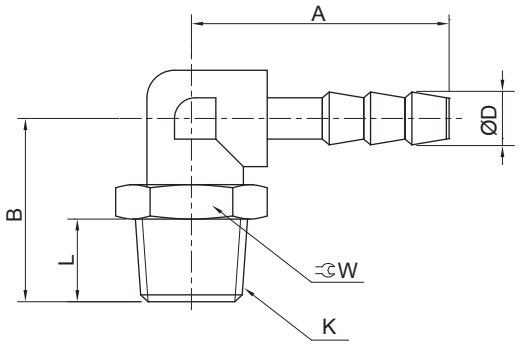

型号	公称内径 D	K	A	B	L	W
KZQ216-03-M5	2.5	M5X0.8	17	15	5	8
KZQ216-04-01	4	R1/8	23.5	19	7	12
KZQ216-06-01	6	R1/8	24	19	7	14
KZQ216-06-02		R1/4	24	21	9	14
KZQ216-08-02	8	R1/4	28	22.5	9	17
KZQ216-08-03		R3/8	28	23.5	9.5	17
KZQ216-10-03	10	R3/8	28.5	25	9.5	19
KZQ216-10-04		R1/2	28.5	27	11.5	19
KZQ216-20-06	20	R3/4	42	35	12.5	27

• KZQ217 外插式直通内牙金属接头



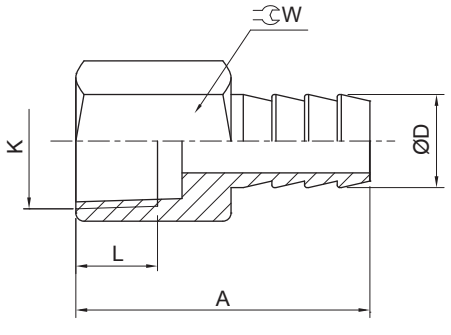

型号	公称内径 D	K	A	L	W
KZQ217-03-M5	2.5	M5X0.8	18	5	8
KZQ217-04-01	4	G1/8	24	7	12
KZQ217-06-01	6	G1/8	28	7	12
KZQ217-08-02	8	G1/4	31	9	16
KZQ217-10-03	10	G3/8	33	10	19

外形尺寸 （mm）

• KZQ218 外插式直通外牙金属接头



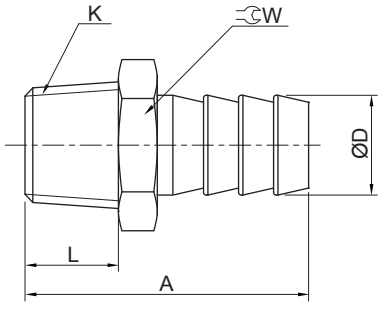

型号	公称内径 D	K	A	L	W
KZQ218-03-M5	2.5	M5X0.8	18.5	4.5	8
KZQ218-04-01	4	R1/8	25	7	10
KZQ218-06-01	6	R1/8	29	7	10
KZQ218-08-02	8	R1/4	32.5	9	14
KZQ218-10-03	10	R3/8	34.5	9.5	17
KZQ218-20-06	20	R3/4	45	12.5	27
KZQ218-25-10	25	R1	55	17	36

• KZQ219 转接头



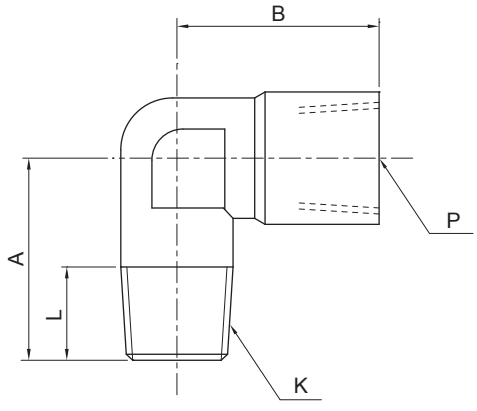

型号	K	P	A	B	L
KZQ219-M5	M5X0.8	M5X0.8	14	10.5	6
KZQ219-01	R1/8	G1/8	19.5	19.5	9
KZQ219-02	R1/4	G1/4	23.5	23.5	11
KZQ219-03	R3/8	G3/8	24	24.5	12

型号	K	P	A	B	L
KZQ219-04	R1/2	Rc1/2	28.5	28.5	13

• KZQ230 堵头



型号	螺纹规格
KZQ230-01	R1/8
KZQ230-02	R1/4
KZQ230-03	R3/8
KZQ230-04	R1/2

不锈钢快速接头
KZP 系列

特点



1. **使用寿命长。**
2. **轻量化设计，结构紧凑。**
3. SUS304**与**SUS316**材质可选，具有超强耐腐蚀性能。**

标准规格

配管直径 mm	Ø4	Ø6	Ø8	Ø10	Ø12	Ø16
使用流体	**压缩空气**					
使用压力范围 MPa (kgf/cm²)	0~3 (0~30.6)					
环境及流体温度 ˚C	0~60(**未到结冰状态**)					

订购码

KZP — **105** — **08** — **06** — **S4**

系列


规格	
104	T型接头
105	T型异径接头
106	直通接头
107	异径直通接头
140	Y型接头
144	Y型异径接头
172	管塞
173	插管减径接头
178	隔壁安装直通接头
179	弯头

管径1①	
04	Ø4
06	Ø6
08	Ø8
10	Ø10
12	Ø12
16	Ø16

管径2②	
04	Ø4
06	Ø6
08	Ø8
10	Ø10
12	Ø12
16	Ø16

材质	
S4	SUS304
S6	SUS316

KZP — **175** — **08** — **03** — **S4**

系列


规格	
108	T型接头
109	弯头
114	直通内螺纹接头
129	加长接头
175	外六角直通接头
176	内六角直通接头

管径①	
04	Ø4
06	Ø6
08	Ø8
10	Ø10
12	Ø12
16	Ø16

螺纹规格R(Rc)②	
M5	M5X0.8
01	1/8
02	1/4
03	3/8
04	1/2

材质	
S4	SUS304
S6	SUS316

注：①、②各规格配置不同，详情参照“ 外形尺寸 ”栏的型号。

订货举例

订购管径为Ø6**；螺纹规格为**R1/8**；材质为**SUS304**的直通接头；正确订购码为：**KZP175-06-01-S4

订购管径1为Ø8**；管径2为**Ø6**；材质为**SUS316**的异径直通接头；正确的订购码为：**KZP107-08-06-S6

外形尺寸 〔mm〕

• KZP104 T型接头



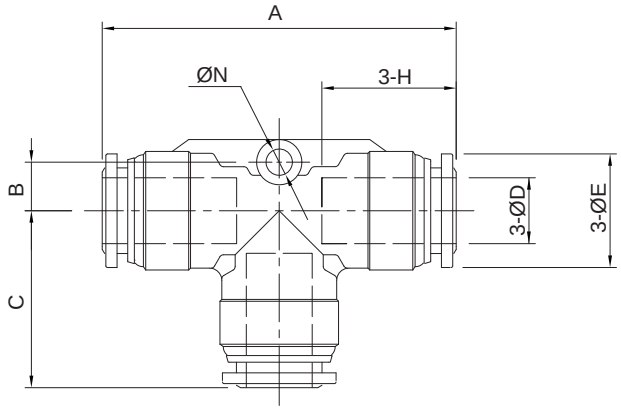

型号	D	E	H	A	B	N	C
KZP104-04-S4	4	8.8	14.0	38.6	4.45	2.5	19.3
KZP104-06-S4	6	11.8	16.5	39.0	4.45	2.5	19.5
KZP104-08-S4	8	13.8	17.0	42.0	5.9	3.2	21.0
KZP104-10-S4	10	16.5	19.0	49.6	7.5	4.2	24.8
KZP104-12-S4	12	18.7	20.0	53.2	8.4	4.2	26.2
KZP104-16-S4	16	23.8	22.5	63.0	11.0	4.2	32.5

注：型号中的-S4**代表**SUS304**材质，**-S6**代表**SUS316**材质，两种材质可选。**

• KZP105T型异径接头



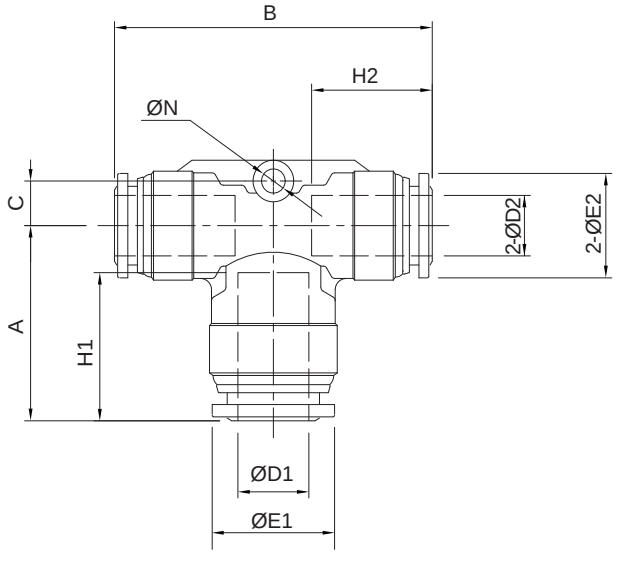

型号	D1	E1	D2	E2	H1	H2	A	B	C	N
KZP105-06-04-S4	6	11.8	4	8.8	16.5	14	19.5	37.5	4.45	2.5
KZP105-08-06-S4	8	13.8	6	11.8	17	16.5	21	43	5.9	3.2
KZP105-10-08-S4	10	16.5	8	13.8	19	17	24.8	49.6	7.5	4.2
KZP105-12-10-S4	12	18.7	10	16.5	20	19	28.1	50.5	8.4	4.2
KZP105-16-12-S4	16	23.8	12	18.7	22.5	20	32.5	61	11	4.2

注：型号中的-S4**代表**SUS304**材质，**-S6**代表**SUS316**材质，两种材质可选。**

不锈钢快速接头
KZP 系列

外形尺寸 (mm)

• KZP106 直通接头



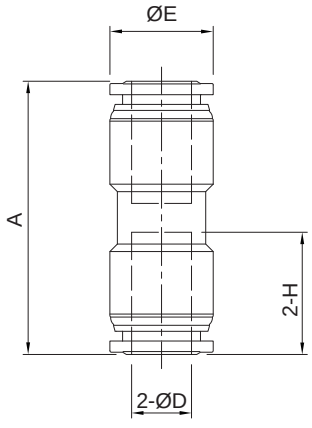

型号	D	E	H	A
KZP106-04-S4	4	8.8	14.0	30.5
KZP106-06-S4	6	11.8	16.5	33.0
KZP106-08-S4	8	13.8	17.0	35.5
KZP106-10-S4	10	16.5	19.0	39.0
KZP106-12-S4	12	18.7	20.0	42.0
KZP106-16-S4	16	23.8	22.5	48.4

注：型号中的-S4**代表**SUS304**材质，**-S6**代表**SUS316**材质，两种材质可选。**

• KZP107 异径直通接头



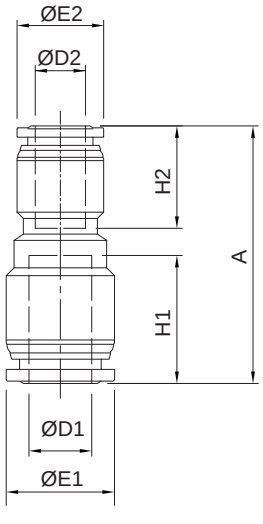

型号	D1	D2	E1	E2	H1	H2	A
KZP107-06-04-S4	6	4	11.8	8.8	16.5	14.0	31.5
KZP107-08-06-S4	8	6	13.8	11.8	17.0	16.5	34.0
KZP107-10-08-S4	10	8	16.5	13.8	19.0	17.0	37.0
KZP107-12-10-S4	12	10	18.7	16.5	20.0	19.0	41.0
KZP107-16-12-S4	16	12	23.8	18.7	22.5	20.0	45.0

注：型号中的-S4**代表**SUS304**材质，**-S6**代表**SUS316**材质，两种材质可选。**

外形尺寸 (mm)

- **KZP108 T型接头**



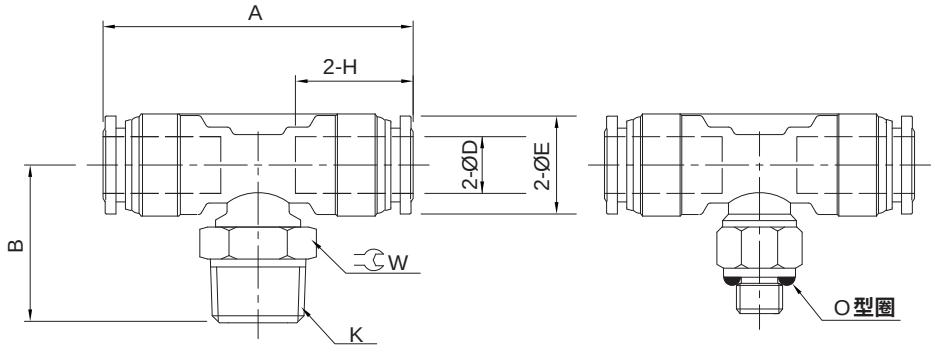

M5型

型号	D	K	A	B	H	E	W
KZP108-04-M5-S4	4	M5X0.8	35.6	19.0	14.0	8.8	12
KZP108-04-01-S4		R1/8	35.6	21.0	14.0	8.8	12
KZP108-04-02-S4		R1/4	35.6	20.0	14.0	8.8	14
KZP108-06-M5-S4	6	M5	36.0	19.0	16.5	11.8	12
KZP108-06-01-S4		R1/8	36.0	21.0	16.5	11.8	12
KZP108-06-02-S4		R1/4	36.0	21.5	16.5	11.8	14
KZP108-06-03-S4		R3/8	36.0	23.0	16.5	11.8	17
KZP108-08-01-S4	8	R1/8	39.0	22.5	17.0	13.8	12
KZP108-08-02-S4		R1/4	39.0	21.5	17.0	13.8	14
KZP108-08-03-S4		R3/8	39.0	23.0	17.0	13.8	17
KZP108-10-01-S4	10	R1/8	43.4	29.0	19.0	16.5	17
KZP108-10-02-S4		R1/4	43.4	28.5	19.0	16.5	14
KZP108-10-03-S4		R3/8	43.4	26.0	19.0	16.5	17
KZP108-10-04-S4		R1/2	43.4	29.0	19.0	16.5	21
KZP108-12-02-S4	12	R1/4	49.0	28.5	20.0	18.7	17
KZP108-12-03-S4		R3/8	49.0	26.0	20.0	18.7	17
KZP108-12-04-S4		R1/2	49.0	29.0	20.0	18.7	22
KZP108-16-03-S4	16	R3/8	58.2	32.0	22.5	23.8	22
KZP108-16-04-S4		R1/2	58.2	31.5	22.5	23.8	22

注：型号中的-S4代表SUS304材质，-S6代表SUS316材质，两种材质可选。

不锈钢快速接头
KZP 系列

外形尺寸 〔mm〕

- **KZP109 弯头**



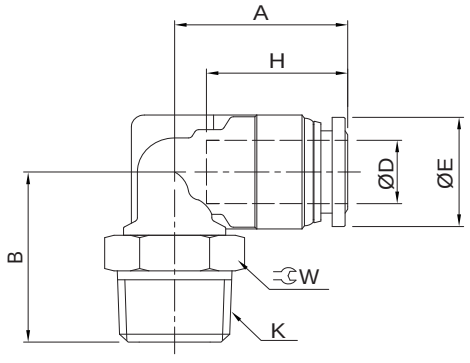

型号	D	K	H	E	A	B	W
KZP109-04-M5-S4	4	M5X0.8	14.0	8.8	15.3	16.5	8
KZP109-04-01-S4		R1/8	14.0	8.8	15.3	18.0	10
KZP109-04-02-S4		R1/4	14.0	8.8	15.3	18.5	14
KZP109-06-M5-S4	6	M5X0.8	16.5	11.8	18.4	18.0	8
KZP109-06-01-S4		R1/8	16.5	11.8	18.4	18.5	12
KZP109-06-02-S4		R1/4	16.5	11.8	18.4	20.0	14
KZP109-06-03-S4		R3/8	16.5	11.8	18.4	21.5	17
KZP109-06-04-S4		R1/2	16.5	11.8	18.4	23.0	22
KZP109-08-01-S4	8	R1/8	17.0	13.8	20.0	21.3	12
KZP109-08-02-S4		R1/4	17.0	13.8	20.0	21.5	14
KZP109-08-03-S4		R3/8	17.0	13.8	20.0	23.0	17
KZP109-08-04-S4		R1/2	17.0	13.8	20.0	24.5	22
KZP109-10-01-S4	10	R1/8	19.0	16.5	23.1	23.5	12
KZP109-10-02-S4		R1/4	19.0	16.5	23.1	23.5	14
KZP109-10-03-S4		R3/8	19.0	16.5	23.1	25.0	17
KZP109-10-04-S4		R1/2	19.0	16.5	23.1	26.5	22
KZP109-12-01-S4	12	R1/8	20.0	18.7	22.0	24.5	12
KZP109-12-02-S4		R1/4	20.0	18.7	24.0	24.5	14
KZP109-12-03-S4		R3/8	20.0	18.7	25.0	26.0	17
KZP109-12-04-S4		R1/2	20.0	18.7	25.0	27.5	22
KZP109-16-03-S4	16	R3/8	22.5	23.8	27.6	28.5	19
KZP109-16-04-S4		R1/2	22.5	23.8	29.5	31.5	22

注：型号中的-S4**代表**SUS304**材质，**-S6**代表**SUS316**材质，两种材质可选。**

外形尺寸 (mm)

- **KZP114 直通内螺纹接头**

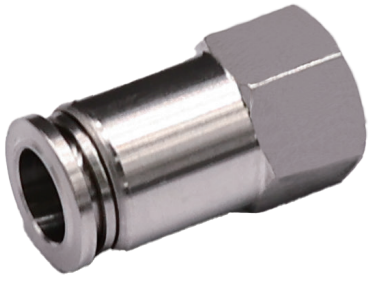

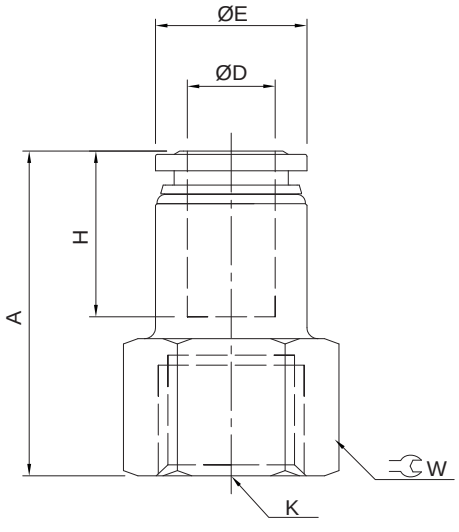

型号	D	K	H	E	A	W
KZP114-04-01-S4	4	Rc1/8	14.0	8.8	25.0	12
KZP114-04-02-S4		Rc1/4	14.0	8.8	26.6	17
KZP114-06-01-S4	6	Rc1/8	16.5	11.8	25.7	12
KZP114-06-02-S4		Rc1/4	16.5	11.8	27.8	17
KZP114-06-03-S4		Rc3/8	16.5	11.8	31.0	19
KZP114-08-01-S4	8	Rc1/8	17.0	13.8	27.1	14
KZP114-08-02-S4		Rc1/4	17.0	13.8	29.1	17
KZP114-08-03-S4		Rc3/8	17.0	13.8	29.6	19
KZP114-10-02-S4	10	Rc1/4	19.0	16.5	31.8	17
KZP114-10-03-S4		Rc3/8	19.0	16.5	32.3	19
KZP114-12-02-S4	12	Rc1/4	20.0	18.7	32.1	21
KZP114-12-03-S4		Rc3/8	20.0	18.7	32.6	21
KZP114-12-04-S4		Rc1/2	20.0	18.7	34.1	24
KZP114-16-03-S4	16	Rc3/8	22.5	23.8	36.1	24
KZP114-16-04-S4		Rc1/2	22.5	23.8	37.1	24

注：型号中的-S4**代表**SUS304**材质，**-S6**代表**SUS316**材质，两种材质可选。**

不锈钢快速接头
KZP 系列

外形尺寸 (mm)

- **KZP129 加长接头**



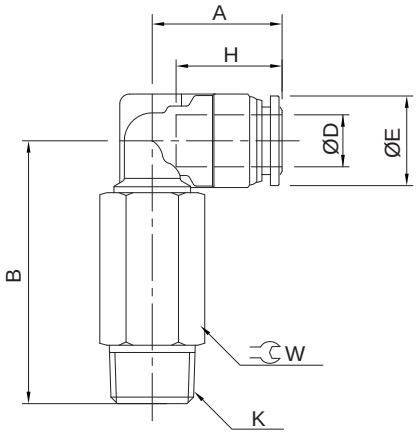

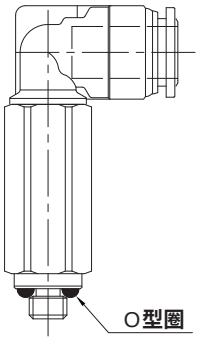

M5型

型号	D	K	H	E	A	B	W
KZP129-04-M5-S4	4	M5X0.8	14.0	8.8	18.5	35.0	8
KZP129-04-01-S4		R1/8	14.0	8.8	18.5	34.5	10
KZP129-04-02-S4		R1/4	14.0	8.8	18.5	36.0	14
KZP129-06-M5-S4	6	M5	16.5	11.8	18.4	35.0	10
KZP129-06-01-S4		R1/8	16.5	11.8	18.4	34.5	12
KZP129-06-02-S4		R1/4	16.5	11.8	18.4	36.0	14
KZP129-06-03-S4		R3/8	16.5	11.8	18.4	37.5	17
KZP129-08-01-S4	8	R1/8	17.0	13.8	20.0	41.0	12
KZP129-08-02-S4		R1/4	17.0	13.8	20.0	40.5	14
KZP129-08-03-S4		R3/8	17.0	13.8	20.0	42.0	17
KZP129-08-04-S4		R1/2	17.0	13.8	20.0	44.5	21
KZP129-10-02-S4	10	R1/4	19.0	16.5	23.1	42.5	14
KZP129-10-03-S4		R3/8	19.0	16.5	23.1	44.0	17
KZP129-10-04-S4		R1/2	19.0	16.5	23.1	46.5	21
KZP129-12-02-S4	12	R1/4	20.0	18.7	24.0	48.0	14
KZP129-12-03-S4		R3/8	20.0	18.7	25.0	49.5	17
KZP129-12-04-S4		R1/2	20.0	18.7	25.0	51.0	21
KZP129-16-03-S4	16	R3/8	22.5	23.8	27.6	58.5	19
KZP129-16-04-S4		R1/2	22.5	23.8	29.5	61.5	22

注：型号中的-S4**代表**SUS304**材质，**-S6**代表**SUS316**材质，两种材质可选。**

外形尺寸 (mm)

• KZP140 Y型接头



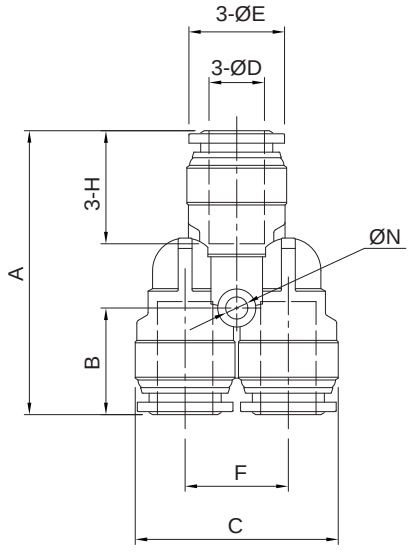

型号	D	E	A	B	H	C	F	N
KZP140-04-S4	4	8.8	30.5	12.7	14.0	19.0	10	2.1
KZP140-06-S4	6	11.8	37	15.0	16.5	25.0	13.0	2.5
KZP140-08-S4	8	13.8	40	15.0	17.0	29.3	14.9	3.2
KZP140-10-S4	10	16.5	46.6	17.8	19.0	35.4	18.4	4.2
KZP140-12-S4	12	18.7	48.6	18.6	20.0	41.1	21	4.2
KZP140-16-S4	16	23.8	58.5	20.9	22.5	51.0	26	4.2

注：型号中的-S4**代表**SUS304**材质，**-S6**代表**SUS316**材质，两种材质可选。**

• KZP144 Y型异径接头



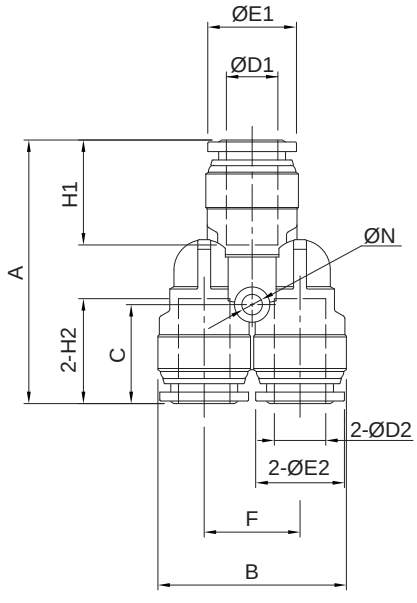

型号	D1	D2	E1	E2	H1	H2	A	B	C	F	N
KZP144-06-04-S4	6	4	11.8	8.8	16.5	14.0	36.5	25.0	14.8	13.0	2.5
KZP144-08-06-S4	8	6	13.8	11.8	17.0	16.5	40.5	29.3	15.7	14.9	3.2
KZP144-10-08-S4	10	8	16.5	13.8	19.0	17.0	46.6	35.4	17.8	18.4	4.2
KZP144-12-10-S4	12	10	18.7	16.5	20.0	19.0	48.6	41.1	18.6	21.0	4.2
KZP144-16-12-S4	16	12	23.8	18.7	22.5	20.0	57.0	51.0	20.0	26.0	4.2

注：型号中的-S4**代表**SUS304**材质，**-S6**代表**SUS316**材质，两种材质可选。**

不锈钢快速接头
KZP 系列

外形尺寸 〔mm〕

• KZP172 管塞



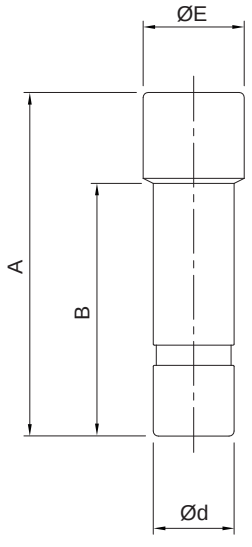

型号	D	A	B	E
KZP172-04-S4	4	28.0	20.0	7.0
KZP172-06-S4	6	29.5	21.5	9.0
KZP172-08-S4	8	34.0	25.0	10.0
KZP172-10-S4	10	35.0	26.0	12.0
KZP172-12-S4	12	41.0	30.0	15.8
KZP172-16-S4	16	42.0	30.0	19.7

注：型号中的-S4代表SUS304材质，-S6代表SUS316材质，两种材质可选。

• KZP173 插管减径接头



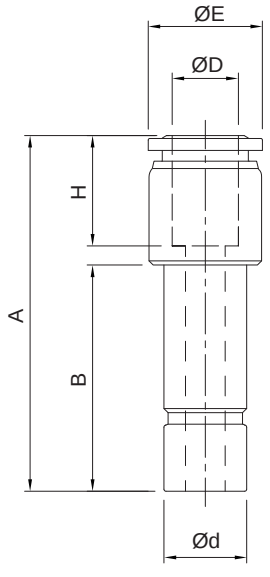

型号	D	d	E	H	A	B
KZP173-06-04-S4	4	6	8.8	14.0	35.8	22
KZP173-08-06-S4	6	8	11.8	16.5	39.0	25
KZP173-10-08-S4	8	10	13.8	17.0	42.0	26
KZP173-12-10-S4	10	12	16.5	19.0	47.8	30
KZP173-16-12-S4	12	16	18.7	20.0	48.8	30

注：型号中的-S4代表SUS304材质，-S6代表SUS316材质，两种材质可选。

外形尺寸 (mm)

- **KZP175 外六角直通接头**



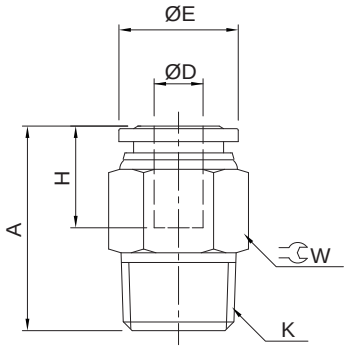

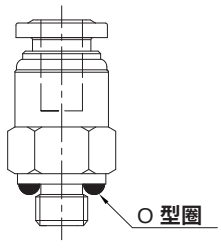

M5型

型号	D	K	H	E	A	W
KZP175-04-M5-S4	4	M5X0.8	14.0	8.8	20.5	9
KZP175-04-01-S4		R1/8	14.0	8.8	19.5	10
KZP175-04-02-S4		R1/4	14.0	8.8	19.5	14
KZP175-04-03-S4		R3/8	14.0	8.8	20.5	17
KZP175-06-M5-S4	6	M5X0.8	16.5	11.8	22.2	12
KZP175-06-01-S4		R1/8	16.5	11.8	22.9	12
KZP175-06-02-S4		R1/4	16.5	11.8	20.1	14
KZP175-06-03-S4		R3/8	16.5	11.8	20.5	17
KZP175-06-04-S4		R1/2	16.5	11.8	23.5	22
KZP175-08-01-S4	8	R1/8	17.0	13.8	27.0	14
KZP175-08-02-S4		R1/4	17.0	13.8	23.8	14
KZP175-08-03-S4		R3/8	17.0	13.8	21.0	17
KZP175-08-04-S4		R1/2	17.0	13.8	23.0	22
KZP175-10-01-S4	10	R1/8	19.0	16.5	29.1	17
KZP175-10-02-S4		R1/4	19.0	16.5	29.7	17
KZP175-10-03-S4		R3/8	19.0	16.5	27.2	17
KZP175-10-04-S4		R1/2	19.0	16.5	23.4	22
KZP175-12-01-S4	12	R1/8	20.0	18.7	30.2	19
KZP175-12-02-S4		R1/4	20.0	18.7	31.2	19
KZP175-12-03-S4		R3/8	20.0	18.7	31.0	19
KZP175-12-04-S4		R1/2	20.0	18.7	30.1	22
KZP175-16-03-S4	16	R3/8	22.5	23.8	36.0	24
KZP175-16-04-S4		R1/2	22.5	23.8	36.5	24

注：型号中的-S4代表SUS304材质，-S6代表SUS316材质，两种材质可选。

不锈钢快速接头
KZP 系列

外形尺寸 〔mm〕

- **KZP176 内六角直通接头**



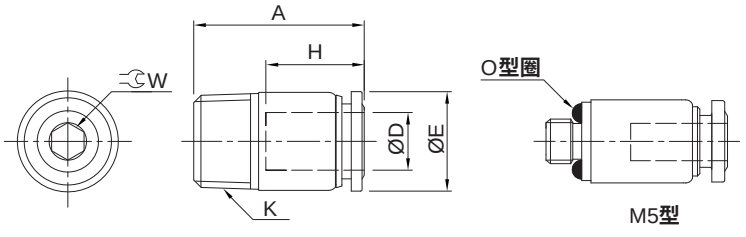

型号	D	K	H	A	E	W
KZP176-04-M5-S4	4	M5X0.8	14.0	20.2	8.8	2
KZP176-04-01-S4		R1/8	14.0	19.5	8.8	2.5
KZP176-06-M5-S4	6	M5X0.8	16.5	21.8	11.3	2
KZP176-06-01-S4		R1/8	16.5	22	11.3	4
KZP176-06-02-S4		R1/4	16.5	19.7	11.3	4
KZP176-08-01-S4	8	R1/8	17.0	26.5	13.8	5
KZP176-08-02-S4		R1/4	17.0	23.3	13.8	6
KZP176-08-03-S4		R3/8	17.0	20.5	13.8	6
KZP176-10-01-S4	10	R1/8	19.0	29.3	16.5	5
KZP176-10-02-S4		R1/4	19.0	29.9	16.5	6
KZP176-10-03-S4		R3/8	19.0	27.4	16.5	8
KZP176-10-04-S4		R1/2	19.0	23.8	16.5	8
KZP176-12-02-S4	12	R1/4	20.0	31.1	18.7	6
KZP176-12-03-S4		R3/8	20.0	30.8	18.7	8
KZP176-12-04-S4		R1/2	20.0	29.3	18.7	8
KZP176-16-03-S4	16	R3/8	22.5	36.5	23.8	8
KZP176-16-04-S4		R1/2	22.5	36.5	23.8	12

注：型号中的-S4**代表**SUS304**材质，**-S6**代表**SUS316**材质，两种材质可选。**

外形尺寸 (mm)

• KZP178 隔壁安装直通接头



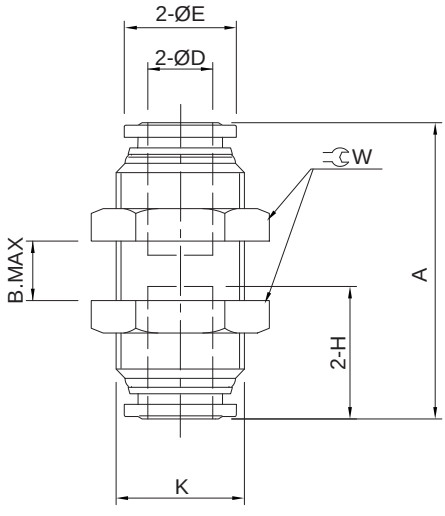

型号	D	E	H	A	K	W	BMAX
KZP178-04-S4	4	8.8	14	30.5	M10X1.0	14	14
KZP178-06-S4	6	11.8	16.5	32.9	M14X1.0	17	13
KZP178-08-S4	8	13.8	17	35.1	M15X1.0	19	15
KZP178-10-S4	10	16.5	19	39.6	M18X1.0	21	16
KZP178-12-S4	12	18.7	20	42.2	M21X1.0	24	18
KZP178-16-S4	16	23.8	22.5	48.6	M26X1.0	30	18

注：型号中的-S4**代表**SUS304**材质，**-S6**代表**SUS316**材质，两种材质可选。**

• KZP179 弯头



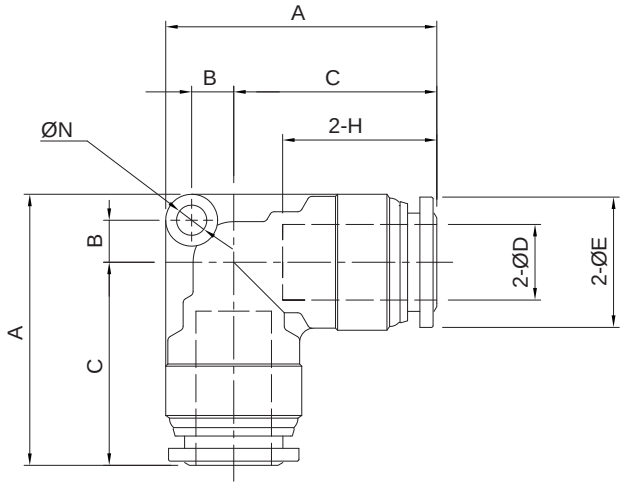

型号	D	E	H	A	B	C	N
KZP179-04-S4	4	8.8	14.0	20.8	2.5	16.3	2.1
KZP179-06-S4	6	11.8	16.5	26.0	3.75	20.0	2.5
KZP179-08-S4	8	13.8	17.0	28.2	4.45	21.0	3.2
KZP179-10-S4	10	16.5	19.0	36.3	6.5	26.3	4.2
KZP179-12-S4	12	18.7	20.0	36.8	6.5	26.8	4.2
KZP179-16-S4	16	23.8	22.5	44.0	8.5	31.6	4.2

注：型号中的-S4**代表**SUS304**材质，**-S6**代表**SUS316**材质，两种材质可选。**

锁母式不锈钢接头
KZF 系列

特点



1. **使用寿命长。**
2. **轻量化设计，结构紧凑。**
3. SUS304**与**SUS316**材质可选，具有超强耐腐蚀性能。**

标准规格

配管直径	Ø4	Ø6	Ø8	Ø10	Ø12	Ø16
使用流体	**压缩空气**					
使用压力范围 MPa (kgf/cm²)	0~3 (0~30.6)					
环境及流体温度 ˚C	0~60(**未到结冰状态**)					

外形尺寸 〔mm〕

- **KZF104 T型接头**



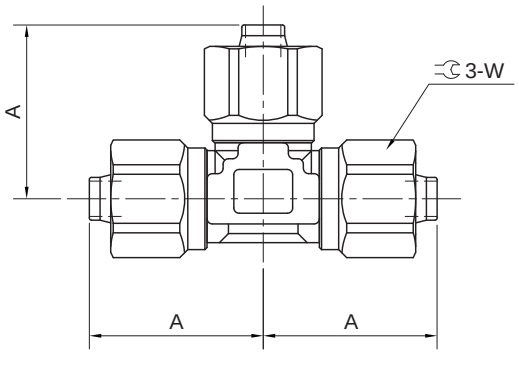

型号	软管外径Ø	软管内径Ø	A	W
KZF104-0425-S4	4	2.5	13.3	8
KZF104-0604-S4	6	4	16.25	10
KZF104-0805-S4	8	5	19.7	14
KZF104-0806-S4	8	6	19.7	14
KZF104-1065-S4	10	6.5	21.9	15
KZF104-1075-S4	10	7.5	21.9	15
KZF104-1008-S4	10	8	21.9	15
KZF104-1208-S4	12	8	24.5	17
KZF104-1209-S4	12	9	24.5	17
KZF104-1210-S4	12	10	24.5	17
KZF104-1612-S4	16	12	29.5	22
KZF104-1613-S4	16	13	29.5	22

注：型号中的-S4**代表**SUS304**材质，**-S6**代表**SUS316**材质，两种材质可选。**

外形尺寸 〔mm〕

型号	软管外径Ø	软管内径Ø	A	W
KZF104-0425-S6	4	2.5	13.3	8
KZF104-0604-S6	6	4	16.25	10
KZF104-0805-S6	8	5	19.7	14
KZF104-0806-S6	8	6	19.7	14
KZF104-1065-S6	10	6.5	21.9	15
KZF104-1075-S6	10	7.5	21.9	15
KZF104-1008-S6	10	8	21.9	15
KZF104-1208-S6	12	8	24.5	17
KZF104-1209-S6	12	9	24.5	17
KZF104-1210-S6	12	10	24.5	17
KZF104-1612-S6	16	12	29.5	22
KZF104-1613-S6	16	13	29.5	22

注：型号中的-S4**代表**SUS304**材质，**-S6**代表**SUS316**材质，两种材质可选。**

• KZF106 直通接头



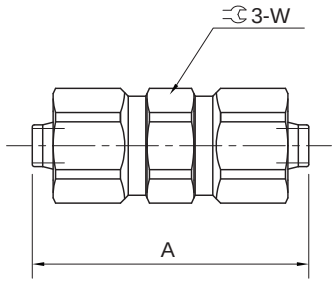

型号	软管外径Ø	软管内径Ø	A	W
KZF106-0425-S4	4	2.5	21.0	8
KZF106-0604-S4	6	4	26.0	10
KZF106-0805-S4	8	5	28.6	14
KZF106-0806-S4	8	6	28.6	14
KZF106-1065-S4	10	6.5	32.0	15
KZF106-1075-S4	10	7.5	32.0	15
KZF106-1008-S4	10	8	32.0	15
KZF106-1208-S4	12	8	34.5	17
KZF106-1209-S4	12	9	34.5	17
KZF106-1210-S4	12	10	34.5	17
KZF106-1612-S4	16	12	40.0	22
KZF106-1613-S4	16	13	40.0	22
KZF106-0425-S6	4	2.5	21.0	8
KZF106-0604-S6	6	4	26.0	10
KZF106-0805-S6	8	5	28.6	14
KZF106-0806-S6	8	6	28.6	14
KZF106-1065-S6	10	6.5	32.0	15
KZF106-1075-S6	10	7.5	32.0	15
KZF106-1008-S6	10	8	32.0	15
KZF106-1208-S6	12	8	34.5	17
KZF106-1209-S6	12	9	34.5	17
KZF106-1210-S6	12	10	34.5	17
KZF106-1612-S6	16	12	40.0	22
KZF106-1613-S6	16	13	40.0	22

注：型号中的-S4**代表**SUS304**材质，**-S6**代表**SUS316**材质，两种材质可选。**

锁母式不锈钢接头
KZF 系列

外形尺寸 (mm)

- **KZF107 异径直通接头**



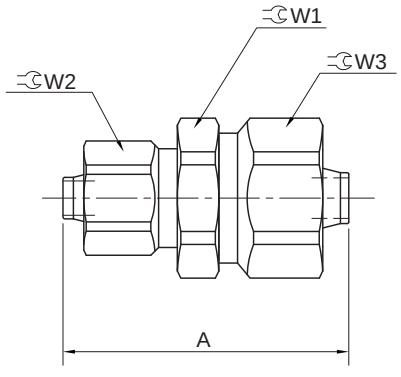

型号	软管外径1Ø	软管内径1Ø	软管外径2Ø	软管内径2Ø	A	W1	W2	W3
KZF107-0425-0604-S4	4	2.5	6	4	23.5	10	8	10
KZF107-0604-0805-S4	6	4	8	5	27.5	14	10	14
KZF107-0604-1065-S4	6	4	10	6.5	29.5	15	10	15
KZF107-0604-1208-S4	6	4	12	8	31.0	17	10	17
KZF107-0805-1065-S4	8	5	10	6.5	31.0	15	14	15
KZF107-0806-1008-S4	8	6	10	8	30.5	15	14	15
KZF107-0805-1208-S4	8	5	12	8	30.5	17	14	17
KZF107-0806-1210-S4	8	6	12	10	32.5	17	14	17
KZF107-1065-1208-S4	10	6.5	12	8	34.0	17	15	17
KZF107-1008-1210-S4	10	8	12	10	33.5	17	17	17
KZF107-1208-1612-S4	12	8	16	12	38.5	22	17	22
KZF107-1210-1613-S4	12	10	16	13	37.5	22	17	22
KZF107-0425-0604-S6	4	2.5	6	4	23.5	10	8	10
KZF107-0604-0805-S6	6	4	8	5	27.5	14	10	14
KZF107-0604-1065-S6	6	4	10	6.5	29.5	15	10	15
KZF107-0604-1208-S6	6	4	12	8	31.0	17	10	17
KZF107-0805-1065-S6	8	5	10	6.5	31.0	15	14	15
KZF107-0806-1008-S6	8	6	10	8	30.5	15	14	15
KZF107-0805-1208-S6	8	5	12	8	30.5	17	14	17
KZF107-0806-1210-S6	8	6	12	10	32.5	17	14	17
KZF107-1065-1208-S6	10	6.5	12	8	34.0	17	15	17
KZF107-1008-1210-S6	10	8	12	10	33.5	17	17	17
KZF107-1208-1612-S6	12	8	16	12	38.5	22	17	22
KZF107-1210-1613-S6	12	10	16	13	37.5	22	17	22

注：型号中的-S4**代表**SUS304**材质，**-S6**代表**SUS316**材质，两种材质可选。**

外形尺寸 (mm)

- **KZF108 T型接头**



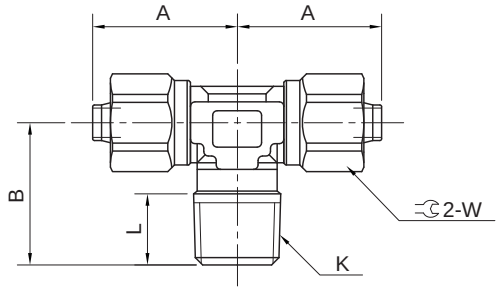

型号	软管外径Ø	软管内径Ø	K	A	B	L	W
KZF108-0425-01-S4	4	2.5	R1/8	13.5	12.5	8	8
KZF108-0425-02-S4			R1/4	13.5	15.9	10	8
KZF108-0604-01-S4	6	4	R1/8	16.0	14.0	8	10
KZF108-0604-02-S4			R1/4	16.0	17.0	10	10
KZF108-0806-01-S4	8	6	R1/8	17.7	16.0	8	14
KZF108-0806-02-S4			R1/4	17.7	19.0	10	14
KZF108-0806-03-S4			R3/8	17.7	20.0	10	14
KZF108-1075-02-S4	10	7.5	R1/4	20.5	20.0	10	15
KZF108-1075-03-S4			R3/8	20.5	21.0	10	15
KZF108-1075-04-S4			R1/2	20.5	24.5	13	15
KZF108-1008-02-S4	10	8	R1/4	20.5	20.0	10	15
KZF108-1008-03-S4			R3/8	20.5	21.0	10	15
KZF108-1008-04-S4			R1/2	20.5	24.5	13	15
KZF108-1209-02-S4	12	9	R1/4	21.5	21.0	10	17
KZF108-1209-03-S4			R3/8	21.5	22.0	10	17
KZF108-1209-04-S4			R1/2	21.5	25.5	13	17
KZF108-1210-02-S4	12	10	R1/4	21.5	21.0	10	17
KZF108-1210-03-S4			R3/8	21.5	22.0	10	17
KZF108-1210-04-S4			R1/2	21.5	25.5	13	17
KZF108-1613-03-S4	16	13	R3/8	26.0	24.0	10	22
KZF108-1613-04-S4			R1/2	26.0	27.5	13	22
KZF108-0425-01-S6	4	2.5	R1/8	13.5	12.5	8	8
KZF108-0425-02-S6			R1/4	13.5	15.9	10	8
KZF108-0604-01-S6	6	4	R1/8	16.0	14.0	8	10
KZF108-0604-02-S6			R1/4	16.0	17.0	10	10
KZF108-0806-01-S6	8	6	R1/8	17.7	16.0	8	14
KZF108-0806-02-S6			R1/4	17.7	19.0	10	14
KZF108-0806-03-S6			R3/8	17.7	20.0	10	14
KZF108-1075-02-S6	10	7.5	R1/4	20.5	20.0	10	15
KZF108-1075-03-S6			R3/8	20.5	21.0	10	15
KZF108-1075-04-S6			R1/2	20.5	24.5	13	15
KZF108-1008-02-S6	10	8	R1/4	20.5	20.0	10	15
KZF108-1008-03-S6			R3/8	20.5	21.0	10	15
KZF108-1008-04-S6			R1/2	20.5	24.5	13	15
KZF108-1209-02-S6	12	9	R1/4	21.5	21.0	10	17
KZF108-1209-03-S6			R3/8	21.5	22.0	10	17
KZF108-1209-04-S6			R1/2	21.5	25.5	13	17
KZF108-1210-02-S6	12	10	R1/4	21.5	21.0	10	17
KZF108-1210-03-S6			R3/8	21.5	22.0	10	17
KZF108-1210-04-S6			R1/2	21.5	25.5	13	17
KZF108-1613-03-S6	16	13	R3/8	26.0	24.0	10	22
KZF108-1613-04-S6			R1/2	26.0	27.5	13	22

注：型号中的-S4**代表**SUS304**材质，**-S6**代表**SUS316**材质，两种材质可选。**

锁母式不锈钢接头
KZF 系列

外形尺寸 〔mm〕

- **KZF109 弯头**



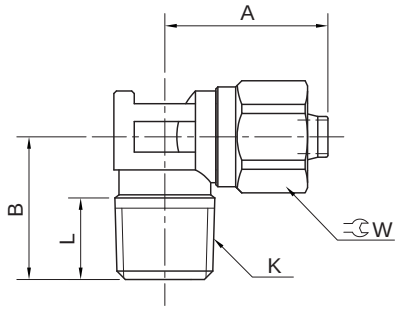

型号	软管外径Ø	软管内径Ø	K	A	B	L	W
KZF109-0425-01-S4	4	2.5	R1/8	13.5	12.5	8	8
KZF109-0425-02-S4			R1/4	13.5	15.9	10	8
KZF109-0604-01-S4	6	4	R1/8	16	14	8	10
KZF109-0604-02-S4			R1/4	16	17	10	10
KZF109-0806-01-S4	8	6	R1/8	17.7	16	8	14
KZF109-0806-02-S4			R1/4	17.7	19	10	14
KZF109-0806-03-S4			R3/8	17.7	20	10	14
KZF109-1075-02-S4	10	7.5	R1/4	20.5	20	10	15
KZF109-1075-03-S4			R3/8	20.5	21	10	15
KZF109-1075-04-S4			R1/2	20.5	24.5	13	15
KZF109-1008-02-S4	10	8	R1/4	20.5	20	10	15
KZF109-1008-03-S4			R3/8	20.5	21	10	15
KZF109-1008-04-S4			R1/2	20.5	24.5	13	15
KZF109-1209-02-S4	12	9	R1/4	21.5	21	10	17
KZF109-1209-03-S4			R3/8	21.5	22	10	17
KZF109-1209-04-S4			R1/2	21.5	25.5	13	17
KZF109-1210-02-S4	12	10	R1/4	21.5	21	10	17
KZF109-1210-03-S4			R3/8	21.5	22	10	17
KZF109-1210-04-S4			R1/2	21.5	25.5	13	17
KZF109-1613-03-S4	16	13	R3/8	26	24	10	22
KZF109-1613-04-S4			R1/2	26	27.5	13	22
KZF109-0425-01-S6	4	2.5	R1/8	13.5	12.5	8	8
KZF109-0425-02-S6			R1/4	13.5	15.9	10	8
KZF109-0604-01-S6	6	4	R1/8	16	14	8	10
KZF109-0604-02-S6			R1/4	16	17	10	10
KZF109-0806-01-S6	8	6	R1/8	17.7	16	8	14
KZF109-0806-02-S6			R1/4	17.7	19	10	14
KZF109-0806-03-S6			R3/8	17.7	20	10	14
KZF109-1075-02-S6	10	7.5	R1/4	20.5	20	10	15
KZF109-1075-03-S6			R3/8	20.5	21	10	15
KZF109-1075-04-S6			R1/2	20.5	24.5	13	15
KZF109-1008-02-S6	10	8	R1/4	20.5	20	10	15
KZF109-1008-03-S6			R3/8	20.5	21	10	15
KZF109-1008-04-S6			R1/2	20.5	24.5	13	15
KZF109-1209-02-S6	12	9	R1/4	21.5	21	10	17
KZF109-1209-03-S6			R3/8	21.5	22	10	17
KZF109-1209-04-S6			R1/2	21.5	25.5	13	17
KZF109-1210-02-S6	12	10	R1/4	21.5	21	10	17
KZF109-1210-03-S6			R3/8	21.5	22	10	17
KZF109-1210-04-S6			R1/2	21.5	25.5	13	17
KZF109-1613-03-S6	16	13	R3/8	26	24	10	22
KZF109-1613-04-S6			R1/2	26	27.5	13	22

注：型号中的-S4**代表**SUS304**材质，**-S6**代表**SUS316**材质，两种材质可选。**

外形尺寸 (mm)

- **KZF114 直通内螺纹接头**



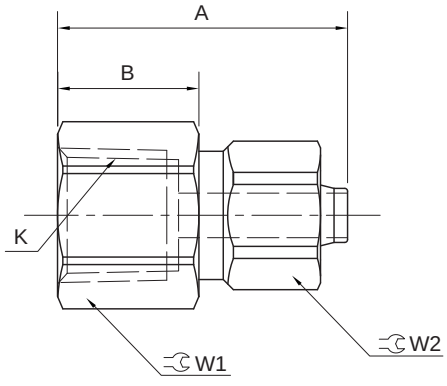

型号	软管外径Ø	软管内径Ø	K	A	B	W1	W2
KZF114-0425-02-S4	4	2.5	Rc1/4	22.5	14.0	17	8
KZF114-0604-02-S4	6	4	Rc1/4	25.0	14.0	17	10
KZF114-0806-03-S4	8	6	Rc3/8	28.0	15.5	19	14
KZF114-1075-03-S4	10	7.5	Rc3/8	29.0	15.6	19	15
KZF114-1008-03-S4	10	8	Rc3/8	29.0	15.6	19	15
KZF114-1209-03-S4	12	9	Rc3/8	30.0	15.2	19	17
KZF114-1210-03-S4	12	10	Rc3/8	30.0	15.2	19	17
KZF114-1613-04-S4	16	13	Rc1/2	37.0	20.0	24	22
KZF114-0425-02-S6	4	2.5	Rc1/4	22.5	14.0	17	8
KZF114-0604-02-S6	6	4	Rc1/4	25.0	14.0	17	10
KZF114-0806-03-S6	8	6	Rc3/8	28.0	15.5	19	14
KZF114-1075-03-S6	10	7.5	Rc3/8	29.0	15.6	19	15
KZF114-1008-03-S6	10	8	Rc3/8	29.0	15.6	19	15
KZF114-1209-03-S6	12	9	Rc3/8	30.0	15.2	19	17
KZF114-1210-03-S6	12	10	Rc3/8	30.0	15.2	19	17
KZF114-1613-04-S6	16	13	Rc1/2	37.0	20.0	24	22

注：型号中的-S4**代表**SUS304**材质，**-S6**代表**SUS316**材质，两种材质可选。**

锁母式不锈钢接头
KZF 系列

外形尺寸 (mm)

- **KZF118 万向接头**



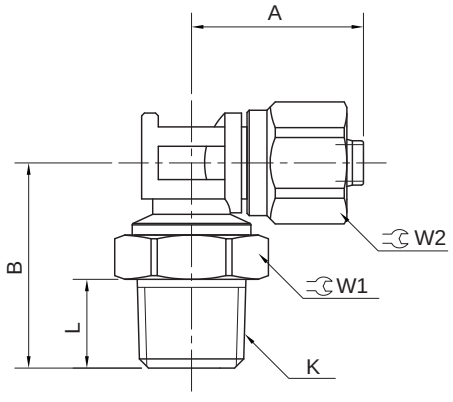

型号	软管外径Ø	软管内径Ø	K	A	B	L	W1	W2
KZF118-0425-01-S4	4	2.5	R1/8	14.5	16.1	8.0	10	8
KZF118-0425-02-S4			R1/4	14.5	19.9	9.0	14	8
KZF118-0604-01-S4	6	4	R1/8	15.5	18.5	8.0	12	10
KZF118-0604-02-S4			R1/4	15.5	20.0	9.0	14	10
KZF118-0604-03-S4			R3/8	15.5	21.5	10.0	17	10
KZF118-0604-04-S4			R1/2	15.5	23.0	11.5	22	10
KZF118-0805-01-S4	8	5	R1/8	17.7	21.0	8.0	12	14
KZF118-0805-02-S4			R1/4	17.7	22.5	9.0	14	14
KZF118-0805-03-S4			R3/8	17.7	24.0	10.0	17	14
KZF118-0805-04-S4			R1/2	17.7	25.5	11.5	22	14
KZF118-0806-01-S4	8	6	R1/8	17.7	21.0	8.0	12	14
KZF118-0806-02-S4			R1/4	17.7	22.5	9.0	14	14
KZF118-0806-03-S4			R3/8	17.7	24.0	10.0	17	14
KZF118-0806-04-S4			R1/2	17.7	25.5	11.5	22	14
KZF118-1065-01-S4	10	6.5	R1/8	21.0	26.0	8.0	14	15
KZF118-1065-02-S4			R1/4	21.0	23.3	9.0	14	15
KZF118-1065-03-S4			R3/8	21.0	24.8	10.0	17	15
KZF118-1065-04-S4			R1/2	21.0	26.3	11.5	22	15
KZF118-1075-01-S4	10	7.5	R1/8	20.5	26.0	8.0	14	15
KZF118-1075-02-S4			R1/4	20.5	23.3	9.0	14	15
KZF118-1075-03-S4			R3/8	20.5	24.8	10.0	17	15
KZF118-1075-04-S4			R1/2	20.5	26.3	11.5	22	15
KZF118-1008-01-S4	10	8	R1/8	20.5	26.0	8.0	14	15
KZF118-1008-02-S4			R1/4	20.5	23.3	9.0	14	15
KZF118-1008-03-S4			R3/8	20.5	24.8	10.0	17	15
KZF118-1008-04-S4			R1/2	20.5	26.3	11.5	22	15
KZF118-1208-02-S4	12	8	R1/4	21.5	24.5	9.0	17	17
KZF118-1208-03-S4			R3/8	21.5	26.0	10.0	17	17
KZF118-1208-04-S4			R1/2	21.5	27.5	11.5	22	17
KZF118-1209-02-S4	12	9	R1/4	21.5	24.5	9.0	17	17
KZF118-1209-03-S4			R3/8	21.5	26.0	10.0	17	17
KZF118-1209-04-S4			R1/2	21.5	27.5	11.5	22	17
KZF118-1210-02-S4	12	10	R1/4	21.5	24.5	9.0	17	17
KZF118-1210-03-S4			R3/8	21.5	26.0	10.0	17	17
KZF118-1210-04-S4			R1/2	21.5	27.5	11.5	22	17
KZF118-1612-03-S4	16	12	R3/8	27.0	29.5	10.0	22	22

锁母式不锈钢接头
KZF 系列

外形尺寸 (mm)

型号	软管外径Ø	软管内径Ø	K	A	B	L	W1	W2
KZF118-1612-04-S4	16	12	R1/2	27.0	33.5	11.5	22	22
KZF118-1613-03-S4	16	13	R3/8	27.0	29.5	10.0	22	22
KZF118-1613-04-S4			R1/2	27.0	33.5	11.5	22	22
KZF118-0425-01-S6	4	2.5	R1/8	14.5	16.1	8.0	10	8
KZF118-0425-02-S6			R1/4	14.5	19.9	9.0	14	8
KZF118-0604-01-S6	6	4	R1/8	15.5	18.5	8.0	12	10
KZF118-0604-02-S6			R1/4	15.5	20.0	9.0	14	10
KZF118-0604-03-S6			R3/8	15.5	21.5	10.0	17	10
KZF118-0604-04-S6			R1/2	15.5	23.0	11.5	22	10
KZF118-0805-01-S6	8	5	R1/8	17.7	21.0	8.0	12	14
KZF118-0805-02-S6			R1/4	17.7	22.5	9.0	14	14
KZF118-0805-03-S6			R3/8	17.7	24.0	10.0	17	14
KZF118-0805-04-S6			R1/2	17.7	25.5	11.5	22	14
KZF118-0806-01-S6	8	6	R1/8	17.7	21.0	8.0	12	14
KZF118-0806-02-S6			R1/4	17.7	22.5	9.0	14	14
KZF118-0806-03-S6			R3/8	17.7	24.0	10.0	17	14
KZF118-0806-04-S6			R1/2	17.7	25.5	11.5	22	14
KZF118-1065-01-S6	10	6.5	R1/8	21.0	26.0	8.0	14	15
KZF118-1065-02-S6			R1/4	21.0	23.3	9.0	14	15
KZF118-1065-03-S6			R3/8	21.0	24.8	10.0	17	15
KZF118-1065-04-S6			R1/2	21.0	26.3	11.5	22	15
KZF118-1075-01-S6	10	7.5	R1/8	20.5	26.0	8.0	14	15
KZF118-1075-02-S6			R1/4	20.5	23.3	9.0	14	15
KZF118-1075-03-S6			R3/8	20.5	24.8	10.0	17	15
KZF118-1075-04-S6			R1/2	20.5	26.3	11.5	22	15
KZF118-1008-01-S6	10	8	R1/8	20.5	26.0	8.0	14	15
KZF118-1008-02-S6			R1/4	20.5	23.3	9.0	14	15
KZF118-1008-03-S6			R3/8	20.5	24.8	10.0	17	15
KZF118-1008-04-S6			R1/2	20.5	26.3	11.5	22	15
KZF118-1208-02-S6	12	8	R1/4	21.5	24.5	9.0	17	17
KZF118-1208-03-S6			R3/8	21.5	26.0	10.0	17	17
KZF118-1208-04-S6			R1/2	21.5	27.5	11.5	22	17
KZF118-1209-02-S6	12	9	R1/4	21.5	24.5	9.0	17	17
KZF118-1209-03-S6			R3/8	21.5	26.0	10.0	17	17
KZF118-1209-04-S6			R1/2	21.5	27.5	11.5	22	17
KZF118-1210-02-S6	12	10	R1/4	21.5	24.5	9.0	17	17
KZF118-1210-03-S6			R3/8	21.5	26.0	10.0	17	17
KZF118-1210-04-S6			R1/2	21.5	27.5	11.5	22	17
KZF118-1612-03-S6	16	12	R3/8	27.0	29.5	10.0	22	22
KZF118-1612-04-S6			R1/2	27.0	33.5	11.5	22	22
KZF118-1613-03-S6	16	13	R3/8	27.0	29.5	10.0	22	22
KZF118-1613-04-S6			R1/2	27.0	33.5	11.5	22	22

注：型号中的-S4**代表**SUS304**材质，**-S6**代表**SUS316**材质，两种材质可选。**

锁母式不锈钢接头
KZF 系列

外形尺寸 (mm)

- **KZF175 外六角直通接头**



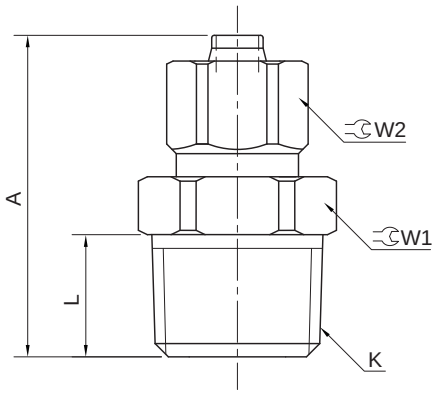

型号	软管外径Ø	软管内径Ø	K	W1	W2	A	L
KZF175-0425-01-S4	4	2.5	R1/8	10	8	19.7	7.2
KZF175-0425-02-S4			R1/4	14	8	22.5	9.5
KZF175-0604-01-S4	6	4	R1/8	10	10	22.2	7.2
KZF175-0604-02-S4			R1/4	14	10	25.0	9.5
KZF175-0604-03-S4			R3/8	17	10	26.0	10.0
KZF175-0604-04-S4			R1/2	22	10	28.0	12.0
KZF175-0805-01-S4	8	5	R1/8	14	14	23.7	7.2
KZF175-0805-02-S4			R1/4	14	14	26.5	9.5
KZF175-0805-03-S4			R3/8	17	14	27.5	10.0
KZF175-0805-04-S4			R1/2	22	14	29.5	12.0
KZF175-0806-01-S4	8	6	R1/8	14	14	23.7	7.2
KZF175-0806-02-S4			R1/4	14	14	26.5	9.5
KZF175-0806-03-S4			R3/8	17	14	27.5	10.0
KZF175-0806-04-S4			R1/2	22	14	29.5	12.0
KZF175-1065-01-S4	10	6.5	R1/8	15	15	25.7	7.2
KZF175-1065-02-S4			R1/4	15	15	27.5	9.5
KZF175-1065-03-S4			R3/8	17	15	28.5	10.0
KZF175-1065-04-S4			R1/2	22	15	30.5	12.0
KZF175-1075-01-S4	10	7.5	R1/8	15	15	25.2	7.2
KZF175-1075-02-S4			R1/4	15	15	27.5	9.5
KZF175-1075-03-S4			R3/8	17	15	28.5	10.0
KZF175-1075-04-S4			R1/2	22	15	30.5	12.0
KZF175-1008-01-S4	10	8	R1/8	15	15	25.2	7.2
KZF175-1008-02-S4			R1/4	15	15	27.5	9.5
KZF175-1008-03-S4			R3/8	17	15	28.5	10.0
KZF175-1008-04-S4			R1/2	22	15	30.5	12.0
KZF175-1208-02-S4	12	8	R1/4	17	17	29.5	9.5
KZF175-1208-03-S4			R3/8	17	17	30.0	10.0
KZF175-1208-04-S4			R1/2	22	17	31.5	12.0
KZF175-1209-02-S4	12	9	R1/4	17	17	29.5	9.5
KZF175-1209-03-S4			R3/8	17	17	30.0	10.0
KZF175-1209-04-S4			R1/2	22	17	31.5	12.0
KZF175-1210-02-S4	12	10	R1/4	17	17	29.5	9.5
KZF175-1210-03-S4			R3/8	17	17	30.0	10.0
KZF175-1210-04-S4			R1/2	22	17	31.5	12.0
KZF175-1612-03-S4	16	12	R3/8	22	22	33.0	10.0
KZF175-1612-04-S4			R1/2	22	22	35.0	12.0

锁母式不锈钢接头
KZF 系列

外形尺寸 (mm)

型号	软管外径Ø	软管内径Ø	K	W1	W2	A	L
KZF175-1613-03-S4	16	13	R3/8	22	22	33.0	10.0
KZF175-1613-04-S4			R1/2	22	22	35.0	12.0
KZF175-0425-01-S6	4	2.5	R1/8	10	8	19.7	7.2
KZF175-0425-02-S6			R1/4	14	8	22.5	9.5
KZF175-0604-01-S6	6	4	R1/8	10	10	22.2	7.2
KZF175-0604-02-S6			R1/4	14	10	25.0	9.5
KZF175-0604-03-S6			R3/8	17	10	26.0	10.0
KZF175-0604-04-S6			R1/2	22	10	28.0	12.0
KZF175-0805-01-S6	8	5	R1/8	14	14	23.7	7.2
KZF175-0805-02-S6			R1/4	14	14	26.5	9.5
KZF175-0805-03-S6			R3/8	17	14	27.5	10.0
KZF175-0805-04-S6			R1/2	22	14	29.5	12.0
KZF175-0806-01-S6	8	6	R1/8	14	14	23.7	7.2
KZF175-0806-02-S6			R1/4	14	14	26.5	9.5
KZF175-0806-03-S6			R3/8	17	14	27.5	10.0
KZF175-0806-04-S6			R1/2	22	14	29.5	12.0
KZF175-1065-01-S6	10	6.5	R1/8	15	15	25.7	7.2
KZF175-1065-02-S6			R1/4	15	15	27.5	9.5
KZF175-1065-03-S6			R3/8	17	15	28.5	10.0
KZF175-1065-04-S6			R1/2	22	15	30.5	12.0
KZF175-1075-01-S6	10	7.5	R1/8	15	15	25.2	7.2
KZF175-1075-02-S6			R1/4	15	15	27.5	9.5
KZF175-1075-03-S6			R3/8	17	15	28.5	10.0
KZF175-1075-04-S6			R1/2	22	15	30.5	12.0
KZF175-1008-01-S6	10	8	R1/8	15	15	25.2	7.2
KZF175-1008-02-S6			R1/4	15	15	27.5	9.5
KZF175-1008-03-S6			R3/8	17	15	28.5	10.0
KZF175-1008-04-S6			R1/2	22	15	30.5	12.0
KZF175-1208-02-S6	12	8	R1/4	17	17	29.5	9.5
KZF175-1208-03-S6			R3/8	17	17	30.0	10.0
KZF175-1208-04-S6			R1/2	22	17	31.5	12.0
KZF175-1209-02-S6	12	9	R1/4	17	17	29.5	9.5
KZF175-1209-03-S6			R3/8	17	17	30.0	10.0
KZF175-1209-04-S6			R1/2	22	17	31.5	12.0
KZF175-1210-02-S6	12	10	R1/4	17	17	29.5	9.5
KZF175-1210-03-S6			R3/8	17	17	30.0	10.0
KZF175-1210-04-S6			R1/2	22	17	31.5	12.0
KZF175-1612-03-S6	16	12	R3/8	22	22	33.0	10.0
KZF175-1612-04-S6			R1/2	22	22	35.0	12.0
KZF175-1613-03-S6	16	13	R3/8	22	22	33.0	10.0
KZF175-1613-04-S6			R1/2	22	22	35.0	12.0

注：型号中的-S4**代表**SUS304**材质，**-S6**代表**SUS316**材质，两种材质可选。**

锁母式不锈钢接头
KZF 系列

外形尺寸 〔mm〕

- **KZF178 隔壁安装直通接头**



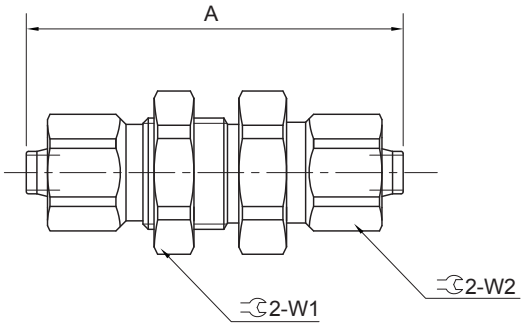

型号	软管外径Ø	软管内径Ø	A	W1	W2	安装孔
KZF178-0425-S4	4	2.5	31.0	12	8	M10X1.0
KZF178-0604-S4	6	4	36.6	14	10	M12X1.0
KZF178-0805-S4	8	5	40.0	17	14	M14X1.0
KZF178-0806-S4	8	6	40.4	17	14	M14X1.0
KZF178-1065-S4	10	6.5	43.0	17	15	M15X1.0
KZF178-1075-S4	10	7.5	42.0	17	15	M15X1.0
KZF178-1008-S4	10	8	42.0	17	15	M15X1.0
KZF178-1208-S4	12	8	46.0	21	17	M18X1.0
KZF178-1209-S4	12	9	46.0	21	17	M18X1.0
KZF178-1210-S4	12	10	46.0	21	17	M18X1.0
KZF178-1612-S4	16	12	57.0	27	22	M23X1.0
KZF178-1613-S4	16	13	57.0	27	22	M23X1.0
KZF178-0425-S6	4	2.5	31.0	12	8	M10X1.0
KZF178-0604-S6	6	4	36.6	14	10	M12X1.0
KZF178-0805-S6	8	5	40.0	17	14	M14X1.0
KZF178-0806-S6	8	6	40.4	17	14	M14X1.0
KZF178-1065-S6	10	6.5	43.0	17	15	M15X1.0
KZF178-1075-S6	10	7.5	42.0	17	15	M15X1.0
KZF178-1008-S6	10	8	42.0	17	15	M15X1.0
KZF178-1208-S6	12	8	46.0	21	17	M18X1.0
KZF178-1209-S6	12	9	46.0	21	17	M18X1.0
KZF178-1210-S6	12	10	46.0	21	17	M18X1.0
KZF178-1612-S6	16	12	57.0	27	22	M23X1.0
KZF178-1613-S6	16	13	57.0	27	22	M23X1.0

注：型号中的-S4代表SUS304材质，-S6代表SUS316材质，两种材质可选。

锁母式不锈钢接头
KZF 系列

外形尺寸 (mm)

- **KZF179 弯头**



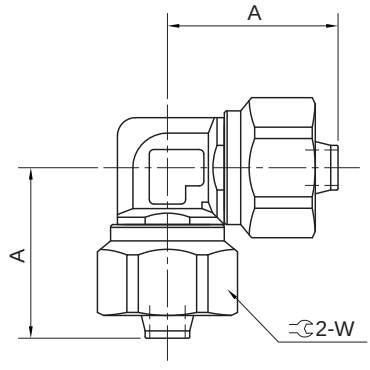

型号	软管外径Ø	软管内径Ø	A	W
KZF179-0425-S4	4	2.5	13.3	8
KZF179-0604-S4	6	4	18.2	10
KZF179-0806-S4	8	6	18.7	14
KZF179-1075-S4	10	7.5	22.0	15
KZF179-1008-S4	10	8	22.0	15
KZF179-1209-S4	12	9	22.7	17
KZF179-1210-S4	12	10	22.7	17
KZF179-1613-S4	16	13	28.0	22
KZF179-0425-S6	4	2.5	13.3	8
KZF179-0604-S6	6	4	18.2	10
KZF179-0806-S6	8	6	18.7	14
KZF179-1075-S6	10	7.5	22.0	15
KZF179-1008-S6	10	8	22.0	15
KZF179-1209-S6	12	9	22.7	17
KZF179-1210-S6	12	10	22.7	17
KZF179-1613-S6	16	13	28.0	22

注：型号中的-S4**代表**SUS304**材质，**-S6**代表**SUS316**材质，两种材质可选。**

锁母式不锈钢接头
KZF 系列

外形尺寸 〔mm〕

• KZF204 微型外六角直通接头



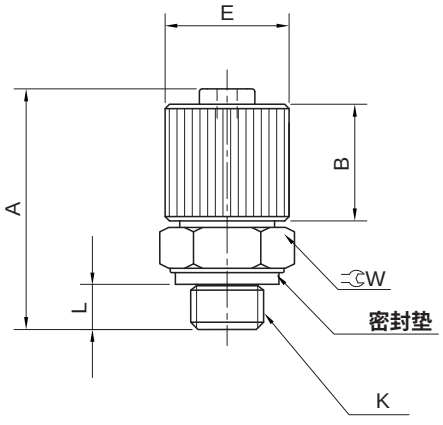

型号	软管外径Ø	软管内径Ø	K	A	B	E	L	W
KZF204-0425-M3-S4	4	2.5	M3X0.5	16.1	7	6.5	3.0	7
KZF204-0425-M4-S4	4	2.5	M4X0.7	16.5	7	6.5	3.4	7
KZF204-0425-M5-S4	4	2.5	M5X0.8	16.5	7	6.5	3.4	7
KZF204-0425-M6-S4	4	2.5	M6X1.0	16.6	7	6.5	4.5	8
KZF204-0604-M3-S4	6	4	M3X0.5	16.1	8	8.5	3.0	8
KZF204-0604-M4-S4	6	4	M4X0.7	16.5	8	8.5	3.4	8
KZF204-0604-M5-S4	6	4	M5X0.8	16.5	8	8.5	3.4	8
KZF204-0604-M6-S4	6	4	M6X1.0	17.6	8	8.5	4.5	8
KZF204-0425-M3-S6	4	2.5	M3X0.5	16.1	7	6.5	3.0	7
KZF204-0425-M4-S6	4	2.5	M4X0.7	16.5	7	6.5	3.4	7
KZF204-0425-M5-S6	4	2.5	M5X0.8	16.5	7	6.5	3.4	7
KZF204-0425-M6-S6	4	2.5	M6X1.0	16.6	7	6.5	4.5	8
KZF204-0604-M3-S6	6	4	M3X0.5	16.1	8	8.5	3.0	8
KZF204-0604-M4-S6	6	4	M4X0.7	16.5	8	8.5	3.4	8
KZF204-0604-M5-S6	6	4	M5X0.8	16.5	8	8.5	3.4	8
KZF204-0604-M6-S6	6	4	M6X1.0	17.6	8	8.5	4.5	8

注：型号中的-S4**代表**SUS304**材质，**-S6**代表**SUS316**材质，两种材质可选。**

• KZF206 微型弯头



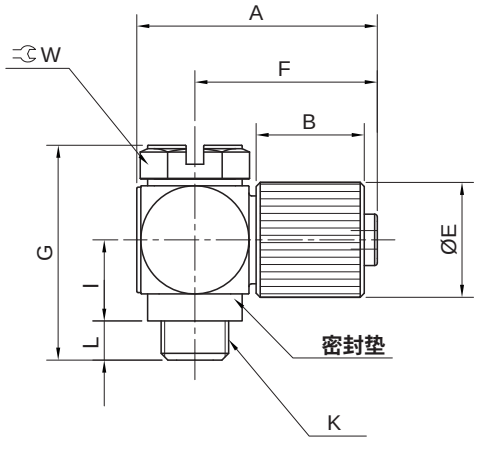

型号	软管外径Ø	软管内径Ø	K	A	B	E	F	G	I	L	W
KZF206-0425-M5-S4	4	2.5	M5X0.8	15.7	7	6.5	12	14.9	5.5	3.5	7
KZF206-0604-M5-S4	6	4	M5X0.8	17.8	8	8.5	13.5	15.9	6	3.5	7
KZF206-0425-M5-S6	4	2.5	M5X0.8	15.7	7	6.5	12	14.9	5.5	3.5	7
KZF206-0604-M5-S6	6	4	M5X0.8	17.8	8	8.5	13.5	15.9	6	3.5	7

注：型号中的-S4**代表**SUS304**材质，**-S6**代表**SUS316**材质，两种材质可选。**

MEMO

HITOP

微型管接头
KZM 系列

特点



1. 体积小，配管空间小。
2. 有多种连接方式，同方向可立体配管。
3. 倒钩接头及软管锁紧接头，可通用软尼龙管、聚氨酯管。

标准规格

规格		M3	M5	R1/8
适用气管规格 (按材质) (管子内径 / 外径)	软尼龙	Ø3.18 / Ø2.18	Ø4 / Ø2.5	Ø4 / Ø2.5
		Ø4 / Ø2.5	Ø6 / Ø4	Ø6 / Ø4
	聚氨酯	Ø2 / Ø1.2	Ø2 / Ø1.2	Ø2 / 1.2
		Ø3.18 / Ø2	Ø3.18 / Ø2	Ø3.18 / Ø2
		Ø4 / Ø2.5	Ø4 / Ø2.5	Ø4 / Ø2.5
		—	Ø6 / Ø4	Ø6 / Ø4
最高使用压力 (20°C时)	软尼龙	1MPa		
	聚氨酯	0.8MPa		
使用流体		空气、水		
环境温度及使用流体温度		-5 ~ 60℃空气、0 ~ 40℃ 水 (未冻结时)		

构造简图

• 倒钩接头 : Ø3.18 、Ø4 、Ø6

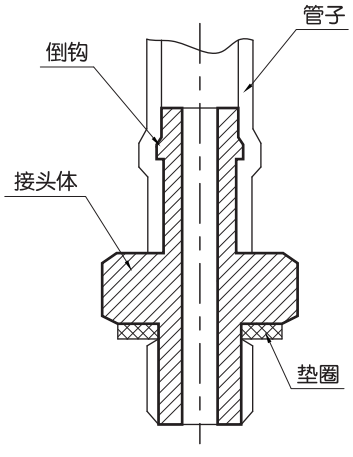

• 软管锁紧接头 : Ø3.18 、Ø4 、Ø6

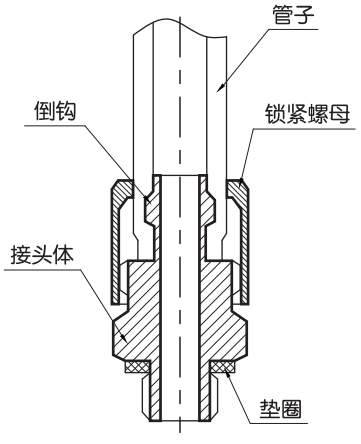

外形尺寸 (mm)

• KZM103 软管用倒钩接头

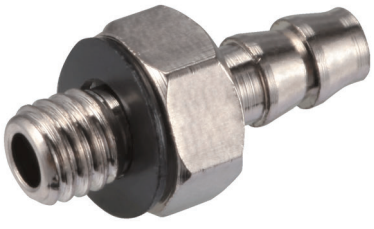

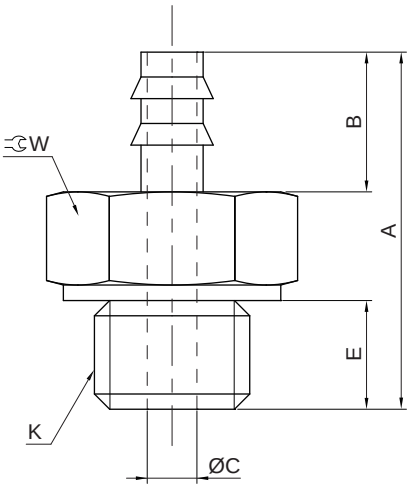

型号	K	A	B	C	E	W	配管外径
KZM103 - M3 - 03	M3X0.5	9.5	4.5	1.2	3	5	3.18
KZM103 - M3 - 04	M3X0.5	10	5	1.2	3	5	4
KZM103 - M5 - 03	M5X0.5	11.5	4.5	1.6	4	7	3.18
KZM103 - M5 - 04	M5X0.8	12	5	1.8	4	7	4
KZM103 - M5 - 06	M5X0.8	14	7	2.5	4	7	6
KZM103 - 01 - 04	R1/8	15.1	5	1.8	7.1	10	4
KZM103 - 01 - 06	R1/8	17.1	7	2.5	7.1	10	6

• KZM104 软管用倒钩弯头



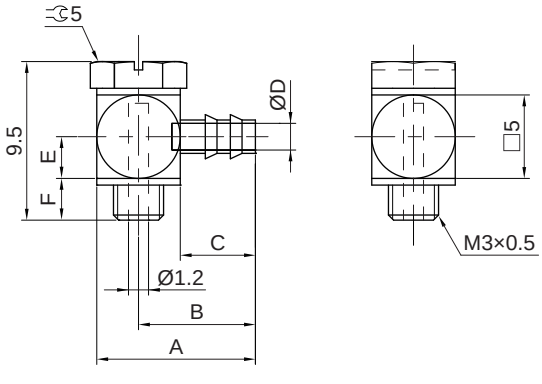

型号	A	B	C	D	E	F	配管外径
KZM104 - M3 - 03	9.5	7	4.5	1.6	2.5	2.5	3.18
KZM104 - M3 - 04	10.3	7.8	5.3	1.8	2.5	2.5	4

微型管接头
KZM 系列

外形尺寸 (mm)

• KZM108 软管用倒钩弯头



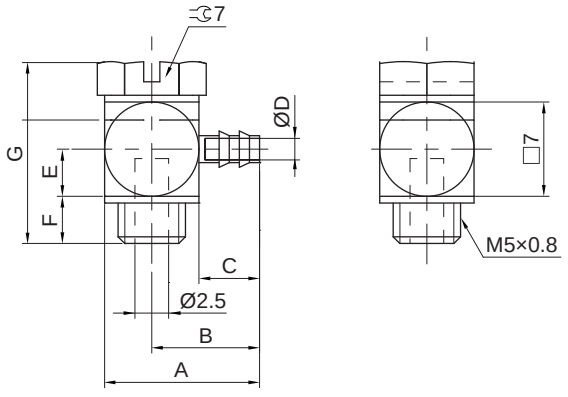

型号	A	B	C	D	E	F	G	配管外径
KZM108 - M5 - 03	12	8.5	4.5	1.6	3.5	3.5	13.5	3.18
KZM108 - M5 - 04	12.5	9	5	1.8	3.5	3.5	13.5	4
KZM108 - M5 - 06	14.5	11	7	2.5	5.5	3	15	6

• KZM109 软管用倒钩弯头



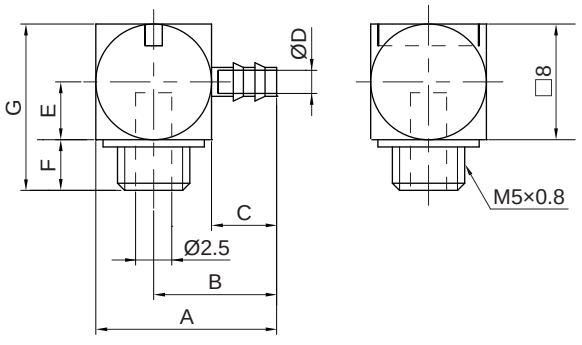

型号	A	B	C	D	E	F	G	配管外径
KZM109 - M5 - 03	13	9	4.5	1.6	4	3.5	11.5	3.18
KZM109 - M5 - 04	13.5	9.5	5	1.8	4	3.5	11.5	4
KZM109 - M5 - 06	15.5	11.5	7	2.5	6	3	13	6

• KZM201 万向弯头



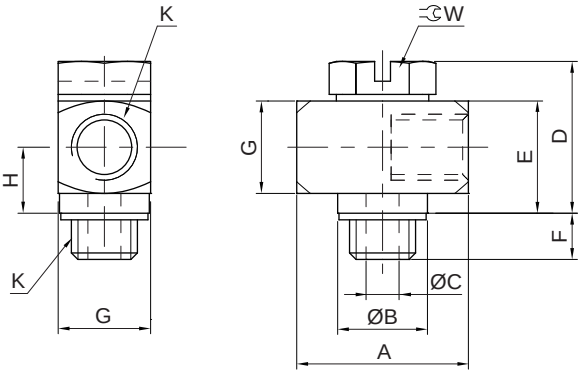

型号	K	A	B	C	D	E	F	G	H	W
KZM201 - M3	M3X0.5	9	4.8	1.2	8.5	6.5	2.5	5	4	5
KZM201 - M5	M5X0.8	13	6.8	2.5	11.5	8.5	3.5	7	5	7

外形尺寸 (mm)

•KZM202 万向 T 型接头



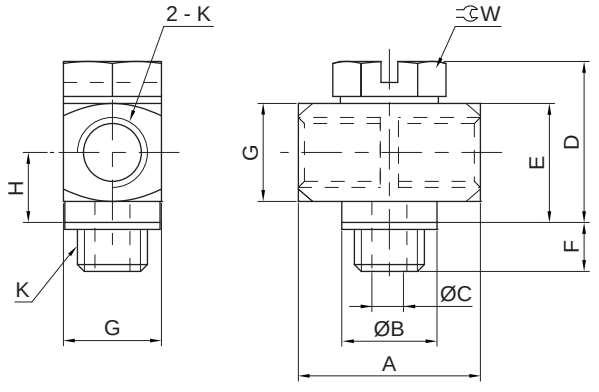

型号	K	A	B	C	D	E	F	G	H	W
KZM202 - M3	M3X0.5	9	4.8	1.2	8.5	6.5	2.5	5	4	5
KZM202 - M5	M5X0.8	13	6.8	2.5	11.5	8.5	3.5	7	5	7

•KZM203 螺塞



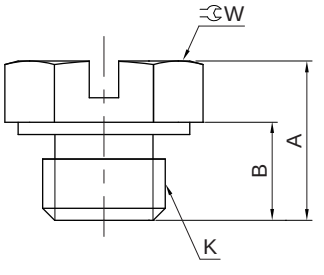

型号	K	A	B	W
KZM203 - M3	M3X0.5	5	3	5
KZM203 - M5	M5X0.8	6.5	4	7

•KZM204 软管锁紧接头

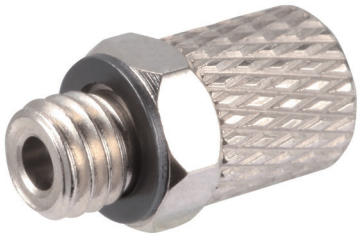

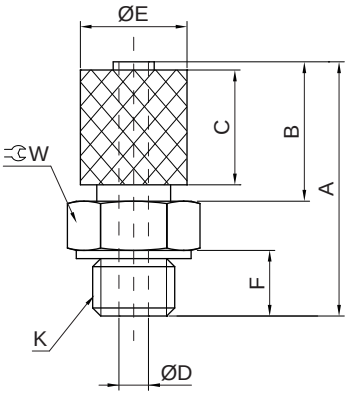

型号	K	A	B	C	D	E	F	W	配管外径
KZM204 - M5 - 04	M5X0.8	15.5	8.5	7	1.8	6.5	4	7	4
KZM204 - M5 - 06	M5X0.8	16.5	9.5	8	2.5	8.5	4	8	6
KZM204 - 01 - 04	R1/8	18.6	8.5	7	1.8	6.5	7.1	10	4
KZM204 - 01 - 06	R1/8	19.6	9.5	8	3	8.5	7.1	10	6

微型管接头
KZM 系列

外形尺寸 (mm)

• KZM205 软管弯头

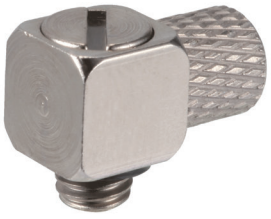

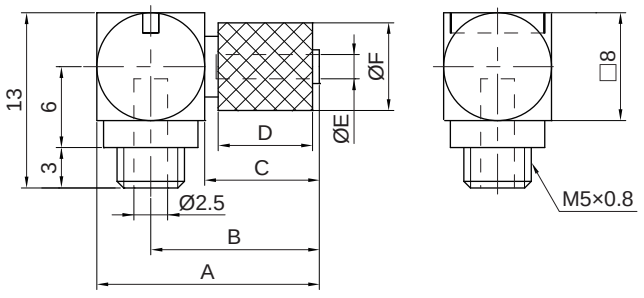

型号	A	B	C	D	E	F	配管外径
KZM205 - M5 - 04	16.5	12.5	8.5	7	1.8	6.5	4
KZM205 - M5 - 06	17.5	13.5	9.5	8	2.5	8.5	6

• KZM206 软管弯头



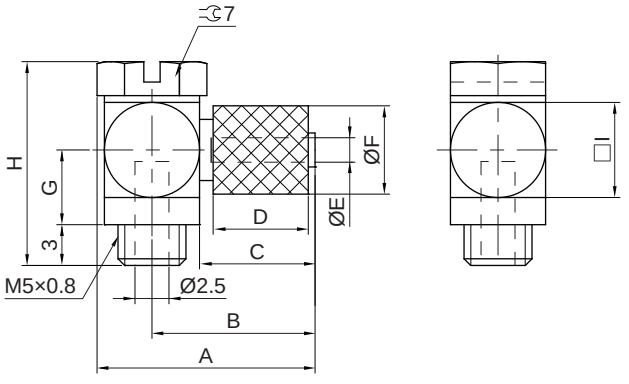

型号	A	B	C	D	E	F	G	H	I	配管外径
KZM206 - M5 - 04	15.5	12	8.5	7	1.8	6.5	5.5	15	7	4
KZM206 - M5 - 06	17.5	13.5	9.5	8	2.5	8.5	6	16	8	6

• KZM208 - M5 T 型接头

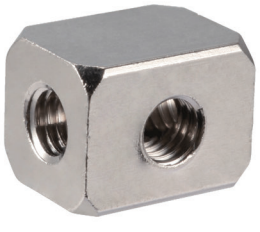

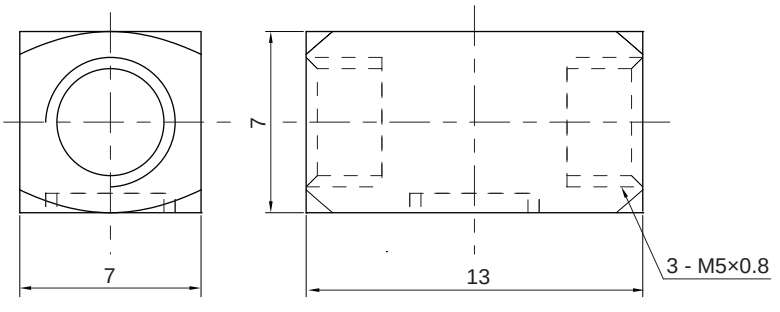

外形尺寸 〔mm〕

- **KZM301 - 01 - M5 接头套**



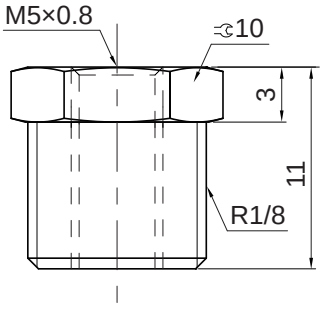

使用注意事项

M3及M5螺纹的拧入方法：

1. 用手拧入约表中圈数后再 用工具拧入，拧入力矩过大，会引起螺纹折断及密封垫变形而引起漏气。
   螺纹拧入过浅，螺纹部分会松动或漏气。
2. 大致紧固力矩为1 ~ 1.5N.m。

螺纹	规格	紧固圈数
M3	KZM203 - M3	约1/4圈
	KZM104 - M3 -□	约1/2圈
	KZM201 - M3	
	KZM202 - M3	
M5	KZM103 - M5 -□	约1/6 ~ 1/4圈
	KZM204 - M5 -□	
	KZM203 - M5	
	KZM108 - M5 -□	约1/2圈
	KZM109 - M5 -□	
	KZM205 - M5 -□	
	KZM206 - M5 -□	
	KZM201 - M5	
	KZM202 - M5	

软管锁紧接头的配管方法：

1. 用PUJ - 10专用剪管器剪切需要长度的气管。
2. 气管穿过锁紧螺母。
3. 将气管插入软管螺纹接头底部，否则会引起漏气或气管脱落。
4. 用手拧紧锁紧螺母。

倒钩接头的配管方法：

1. 用PUJ - 10专用剪管器剪切需要长度的气管
2. 将气管插入软管螺纹接头底部，否则会引起漏气或气管脱落。

⚠ 注意

误操作时，可能会使人受到伤害或死亡，及设备受到损害。

⚠ 危险

在紧迫的危险状态时，不回避有可能造成人员伤害或死亡。

HITOP

快速接头
KZG10 - 40 系列

外形尺寸 〔mm〕

• KZG10 快速接头/母体



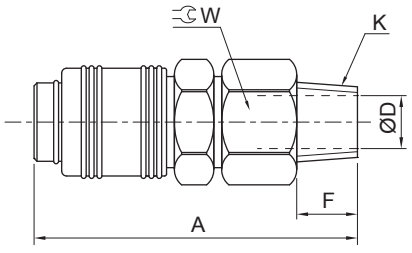

型号	K	A	D	F	W
KZG102S	R1/4	59.2	7	12	20
KZG103S	R3/8	59.2	8	12.5	20
KZG104S	R1/2	60.2	9	13.5	22

• KZG10 快速接头/公体



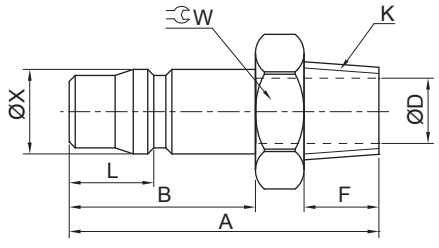

型号	K	A	B	D	L	W	X
KZG102P	R1/4	38.5	21	7	13	14	13
KZG103P	R3/8	39	21	7	13	20	13
KZG104P	R1/2	40	21	7	13	22	13

• KZG20 快速接头/母体



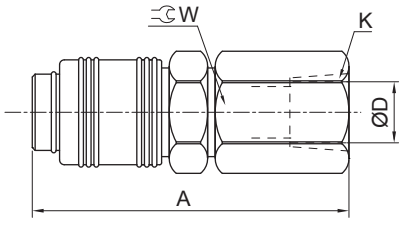

型号	K	A	D	W
KZG202S	Rc1/4	58	10.7	20
KZG203S	Rc3/8	59	14.1	20
KZG204S	Rc1/2	61.2	17	24

• KZG20 快速接头/公体



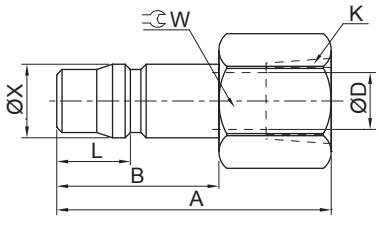

型号	K	A	B	D	L	W	X
KZG202P	Rc1/4	35	21	7	13	16	13
KZG203P	Rc3/8	35	21	7	13	20	13
KZG204P	Rc1/2	36.5	21	7	13	24	13

外形尺寸 (mm)

• KZG30 快速接头/母体



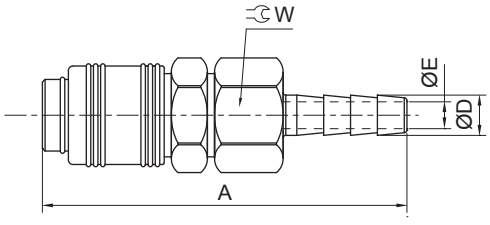

型号	软管内径 Ø	A	D	E	W
KZG302S	6	73.5	7	3.5	20
KZG303S	8	76.5	9	5	20
KZG304S	10	80.5	11	6	20
KZG305S	12	81.5	13.5	8	20

• KZG30 快速接头/公体



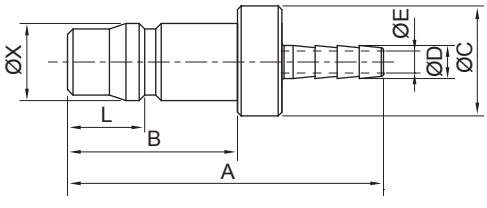

型号	软管内径 Ø	A	B	C	D	E	L	X
KZG302P	6	53.5	21	15	7	3.5	13	13
KZG303P	8	56.5	21	15	9	5	13	13
KZG304P	10	60.5	21	15	11	6	13	13
KZG305P	12	61.5	21	15	13.5	8	13	13

• KZG40 快速接头/母体





只适用KZG401S

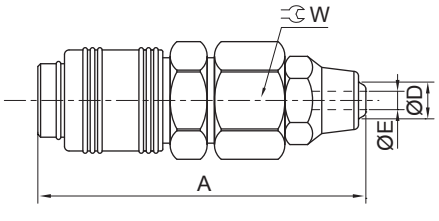

型号	配管外径 Ø	配管内径 Ø	A	D	E	W
KZG401S	8	5	62	7	3	20
KZG402S	12	8	64	10.5	6	20
KZG403S	12	8	65	12	7	20
KZG404S	16	12	65	14	9	20

• KZG40 快速接头/公体





只适用KZG401P

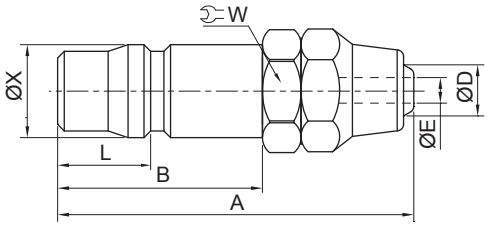

型号	配管外径 Ø	配管内径 Ø	A	B	D	E	L	W	X
KZG401P	8	5	41.5	21	7	3	13	14	13.05
KZG402P	12	8	43.5	21	10.5	6	13	18	13.05
KZG403P	12	8	45	21	12	7	13	20	13.05
KZG404P	16	12	45	21	14	7	13	20	13.05

HITOP

聚氨酯管
PU 系列

特点

1. **弹性高，弯曲半径小，适合狭窄空间使用。**
2. **高热塑性聚氨酯制造，使用寿命长久。**
3. **提供多种颜色规格，品种丰富。**

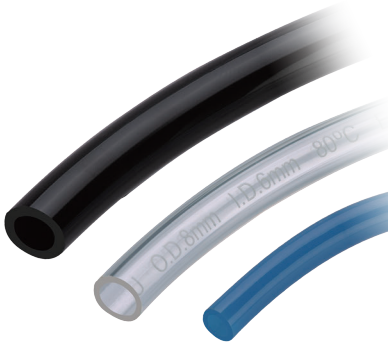

标准规格

型号		PU0425	PU0604	PU0805	PU0806	PU1065	PU1208	PU1612
管外径	mm	Ø4	Ø6	Ø8	Ø8	Ø10	Ø12	Ø16
管内径	mm	Ø2.5	Ø4	Ø5	Ø6	Ø6.5	Ø8	Ø12
长度	m/卷	200		100				
使用流体		压缩空气						
常用压力	MPa	0.6	0.7	0.7	0.7	0.7	0.7	0.6
破坏压力(≤ 60s)	MPa	2.0	2.4	2.4	2.0	2.4	2.4	1.7
环境及流体温度	˚C	-20 ~ 60						
最小弯曲半径	mm	10	15	25	25	30	35	65
气管颜色		透明 / 黑色 / 橘红色 / 蓝色 / 蓝色透明						
材质		聚氨酯						

订购码

PU

系列


0604

管径规格①
0425
0604
0805
0806
1065
1208
1612

T

颜色②	
T	透明
B	黑色
O	橘红色
U	蓝色
UT	蓝色透明

订货举例

订购管径规格：0805 (管外径: Ø8mm；管内径：Ø5mm)；颜色为蓝色透明的聚氨酯管。

正确订购码：PU0805UT

订购管径规格：1612 (管外径：Ø16mm；管内径：Ø12mm)；颜色为黑色的聚氨酯管。

正确订购码：PU1612B

注：① 参见标准规格管径规格；② 参见标准规格气管颜色。

专用剪管器

●型号：PUJ-10

最大剪管外径：Ø10mm



● 剪管示例

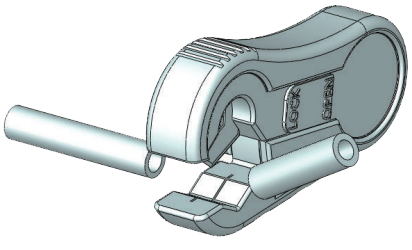

建议使用专用剪管工具进行剪管作业,确保管端面平整。

特点

1. 弹性高，柔软性好，弯曲半径小，适合狭窄空间使用。
2. 高热塑性聚氨酯制造，使用寿命长久。
3. 提供多种颜色规格，品种丰富。

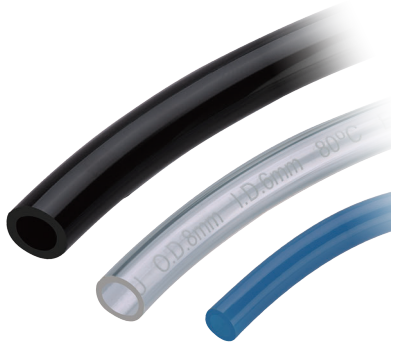

标准规格

型号		PUS0425	PUS0604	PUS0805	PUS1065	PUS1208
管外径	mm	Ø4	Ø6	Ø8	Ø10	Ø12
管内径	mm	Ø2.5	Ø4	Ø5	Ø6.5	Ø8
长度	m/卷	200		100		
使用流体		压缩空气				
最高使用压力(20°C时)	MPa	0.6				
破坏压力(≤60s)	MPa	2.4				
环境及流体温度	°C	-20 ~ 60(不到结冰状态)				
最小弯曲半径	mm	8	15	15	22	29
气管颜色		透明/黑色/橘红色/蓝色/其他可定制				
材质		聚氨酯				

订购码

PUS	0604	T
系列	管径规格①	颜色②
	0425 0604 0805 1065 1208	T 透明 B 黑色 O 橘红色 U 蓝色

订货举例

订购管径规格：0805(**管外径：**Ø8mm；**管内径：**Ø5mm)；**颜色为黑色的聚氨酯软管。**

正确订购码：PUS0805B

订购管径规格：1208(**管外径：**Ø12mm；**管内径：**Ø8mm)；**颜色为蓝色的聚氨酯软管。**

正确订购码：PUS1208U

注：①参见标准规格管径规格；②参见标准规格气管颜色。

破坏力特性曲线及使用压力

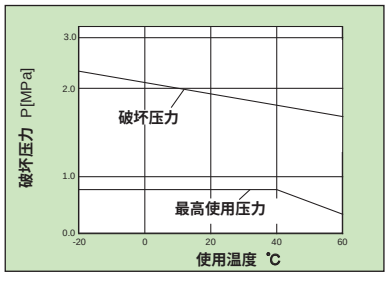

- **内套管**



内套管型号	适用管子型号	长度(mm)
TJ-0425	PUS0425	18
TJ-0604	PUS0604	19
TJ-0805	PUS0805	20.5
TJ-1065	PUS1065	23
TJ-1208	PUS1208	24

注：在配合快速接头使用时,可采用内套管增强软管抗脱离力度。

HITOP

氟树脂管
PFA 系列

特点

1. **使用温度：空气：**-20~250**℃，水：**0~100**℃。**
2. **难燃性相当**UL-94**标准**V-0**。**
3. **耐腐蚀性强。**



标准规格

型号		PFA0425	PFA0604	PFA0806	PFA1075	PFA1209	PFA1613
管外径	mm	Ø4	Ø6	Ø8	Ø10	Ø12	Ø16
管内径	mm	Ø2.5	Ø4	Ø6	Ø7.5	Ø9	Ø13
长度	m/卷	100	100	50/100			
使用流体		压缩空气、水					
最高使用压力 (20°C 时)	MPa	1.7	1.5	1			0.7
破坏压力(≤ 60s)	MPa	4.9	6.9	4.7	3.6	2.9	2.6
环境及流体温度	˚C	-20~250(**不到结冰状态**)					
最小弯曲半径	mm	20	35	60	95	100	160
气管颜色		半透明					
材质		PFA**树脂**(UL-94 标准 V-0)					

订购码

PFA — 0604 — 50

系列

管径规格①
0425
0604
0806
1075
1209
1613

长度②	
空白	100**米/卷**
50	50**米/卷**

订货举例

订购管径规格：0806 (**管外径**： Ø8mm；**管内径**：Ø6mm)；

颜色为半透明的氟树脂管；规格100**米/卷。正确订购码**：PFA0806

注：① 参见标准规格管径规格；② **管径**Ø6mm**及以下规格仅有**100**米/卷。**

双层阻燃管 TPU 系列

HITOP

特点

1. **弹性高，弯曲半径小，适合狭窄空间使用。**
2. **双层高热塑性聚氨酯制造，使用寿命长久。**
3. **提供多种颜色规格，品种丰富。**
4. **难燃性相当**UL-94**标准**V-0**。**



标准规格

型号		TPU0604	TPU0805	TPU1065	TPU1208
管外径	mm	Ø6	Ø8	Ø10	Ø12
管内径	mm	Ø4	Ø5	Ø6.5	Ø8
长度	m/卷	20/100			
使用流体		压缩空气			
最高使用压力 (20°C 时)	MPa	0.8			
破坏压力 (≤ 60s)	MPa	2.4			
环境及流体温度	˚C	-20 ~ 60			
最小弯曲半径	mm	15	20	27	35
气管颜色		黑色 / 白色 / 红色 / 蓝色 / 黄色 / 绿色			
材质	外层管	聚烯烃系树脂 (UL-94 标准 V-0)			
	内层管	聚氨酯			

订购码

TPU	0604	B	—	20
系列	管径规格①	颜色②		线长③



管径规格①
0604
0805
1065
1208

颜色②	
B	黑色
W	白色
R	红色
BU	蓝色
Y	黄色
G	绿色

线长③	
空白	100**米/卷**
20	20**米/卷**

订货举例

订购管径规格：0805 (管外径：Ø8mm；管内径：Ø5mm)；

颜色为黑色的聚氨酯管。正确订购码：TPU0805B

订购管径规格：1208 (管外径：Ø12mm；管内径：Ø8mm)；

颜色为红色的聚氨酯管。正确订购码：TPU1208R

注：① 参见标准规格管径规格；② 参见标准规格气管颜色。

破坏力特性曲线及使用压力

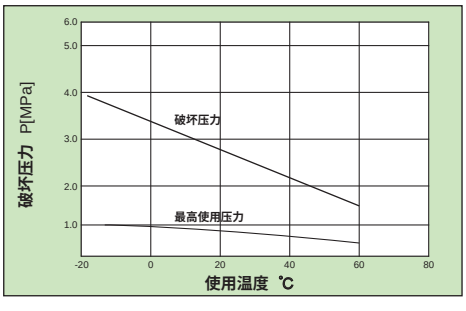

● **剪管示例**

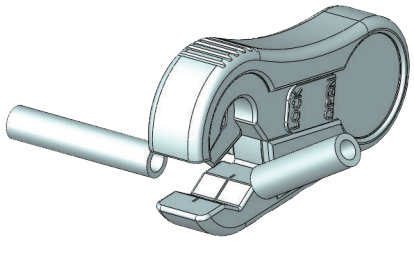

建议使用专用剪管工具进行剪管作业，确保管端面平整。

聚氨酯螺旋管
PD 系列

特点

1. 高回弹性聚氨酯制造，螺旋管重复伸缩后尺寸形变小。
2. 耐磨性强，适用常磨损的场合。
3. 附金属快速接头，使用方便，安全性高。
4. 提供多规格操作长度及颜色规格，品种丰富。

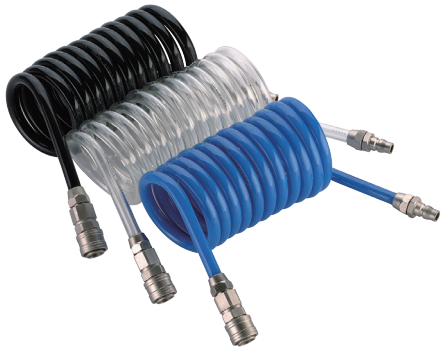

标准规格

型号（订购码）		PD0604 - △□	PD0805 - △□	PD1065 - △□	PD1208 - △□
管外径	mm	Ø6	Ø8	Ø10	Ø12
管内径	mm	Ø4	Ø5	Ø6.5	Ø8
最大操作长度	m	3 , 6 , 9 , 12 , 15			
使用流体		压缩空气			
常用压力	MPa	0.7	0.7	0.7	0.7
破坏压力(≤ 60s)	MPa	2.4	2.4	2.4	2.4
环境及流体温度	˚C	-20 ~ 60			
气管颜色		透明 / 黑色 / 橘红色 / 蓝色透明			
材质		聚氨酯			
快速接头（标准装备）	母体	ZG401S	ZG402S	ZG403S	ZG404S
	公体	ZG401P	ZG402P	ZG403P	ZG404P

注：“△”代表最大操作长度，建议实际操作长度不超过最大操作长度的 70% ；“□”代表颜色：T 表示透明、B 表示黑色、O 表示橘红色、UT表示蓝色透明。

订货举例：订购管外径：Ø8mm；管内径：Ø5mm；最大操作长度：9m；颜色为黑色的聚氨酯螺旋管。正确订购码：PD0805 - 9B

外形尺寸 （mm）

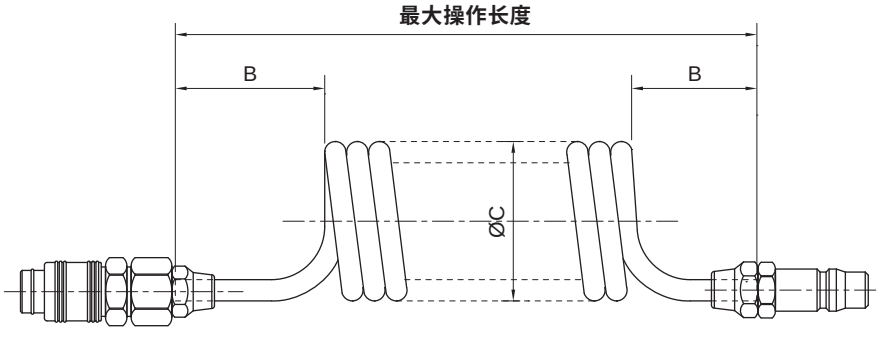

型号	最大操作长度（m）	管外径	管内径	B	C
PD0604	3 , 6 , 9 , 12 , 15	Ø6	Ø4	50	44
PD0805		Ø8	Ø5	70	58
PD1065		Ø10	Ø6.5	70	80
PD1208		Ø12	Ø8	70	84

MEMO

HITOP

真空元件
前言

使用注意事项

警告

1. 设计真空系统时，须考虑足够的安全系数，避免被吸附物体掉落造成危害。
2. 设计真空系统时，须考虑停电或气源故障引起的真空度降低而出现的事故，应有安全设计。
3. 采用串联多个吸盘的真空系统中，若其中一个吸盘吸附的工件脱落，系统的真空吸附力减弱。
4. 真空切换阀和真空快速释放阀应使用真空规格，防止出现漏气而失去真空。
5. 真空发生器的滤芯应定期更换，避免杂物阻塞而影响性能。
6. 要定期对真空过滤器和消音器进行清洗。
7. 选取真空发生器应考虑足够的真空流量、真空压力，确保工件吸附可靠。
8. 真空发生器的排气口不许堵塞。
9. 选取真空吸盘应考虑系统的应用方式，选定足够的安全系数。

应用方式	水平提升	垂直提升
定义	指物体被提升后沿平面平行移动	指物体被提升后沿平面垂直移动
安全系数 K	静态：K=2 动态：K=4	静态：K=4 动态：K=8
示例	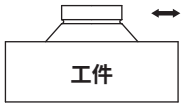	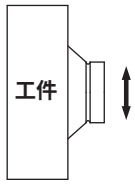

10. 禁止在腐蚀性气体、易燃性气体、化学药品、水等环境中使用。
11. 真空组件被包围、且通电时间长的场合，应采取散热措施，保证在真空组件的使用温度范围内。
12. 在日光照射或周围有热源的场合，应加保护罩或遮断辐射热源。

注意

1. 真空系统配管应尽量短而直，避免螺旋状配管及配管截面积过小，影响流体的流动性能而造成真空流量不足。
2. 吸盘在吸附工件时因真空压力作用而变形，实际使用应避免吸盘外径增大超出吸附物边缘引起泄漏。
3. 吸盘在吸附工件时因变形实际有效吸附面积将变小，设计时须避免吸附面积变小造成吸附力不足。
4. 依据使用环境选取吸盘材质，吸盘材质特性见表一。

表一：吸盘材质特性

材质	颜色	耐温度 °C	耐环境							
			耐油	耐气候	耐臭氧	耐酸	耐碱	耐磨损	电气绝缘	耐气体穿透
丁腈橡胶	黑色	-30 ~ 120	●	—	—	△	○	●	—	○
硅橡胶	白色	-60 ~ 200	△	●	●	△	○	—	●	—
聚氨酯橡胶	蓝色	-20 ~ 75	△	●	●	—	—	●	○	○

●：优；○：良；△：可；—：不可

使用注意事项

注意

5. 依据被吸附物体形状特点选择吸盘类型，吸盘类型见表二。

表二：吸盘类型

类型	平型	平型带肋	风琴型	三段式
特点	1.压缩行程短。 2.适合搬运表面平整不易变形的工件。	1.压缩行程短。 2.适合搬运表面平整不易变形的工件。	1.压缩行程长。 2.适合 ＜5° 倾斜面工件的吸附。	1.压缩行程长。 2.适合弯曲面工件的吸附。
应用示例	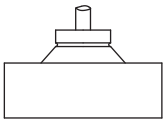 表面平整工件吸附	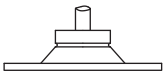 薄型工件吸附	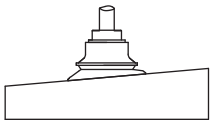 倾斜面工件吸附	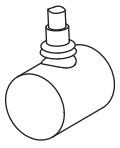 弯曲面工件吸附

6. 吸附物为粗糙或多孔等易泄漏的工件时，须保证提供足够的真空流量，避免吸附工件掉落造成危害。

例如：多孔线路板的传送，所需真空发生器为大流量型。

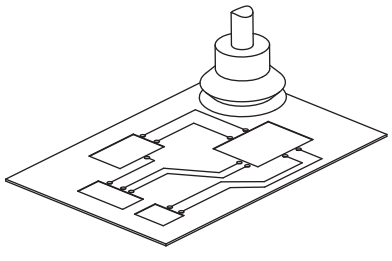

7. 吸附物尺寸较大时，须保证提供足够的真空压力，并考虑几个吸盘组合的系统，其吸附中心应与工件重心重合。

例如：吸盘组对大型工件的传送，所需真空发生器为高真空压力型。

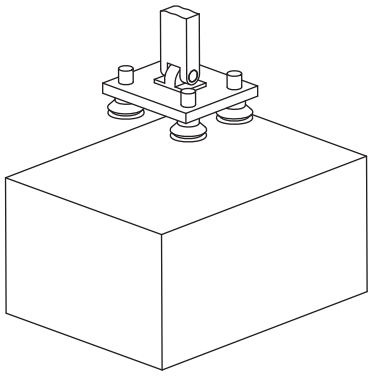

8. 设计真空系统时，依据实际使用需要计算所需真空压力及真空吸盘直径，从而选择适合的真空发生器及真空吸盘型号。吸盘直径对应真空压力的理论吸附力值见表三。

HITOP

真空元件
前言

使用注意事项



注意

表三：理论吸附力（N）

吸盘直径（mm）	吸附面积（mm²）	真空压力（kPa）					
		-40	-50	-60	-70	-80	-90
2	3.14	0.125	0.157	0.188	0.22	0.251	0.283
4	12.56	0.502	0.628	0.754	0.88	1.0	1.13
6	28.27	1.13	1.41	1.69	1.98	2.26	2.54
8	50.26	2.0	2.51	3.0	3.52	4.02	4.52
10	78.54	3.14	3.92	4.71	5.49	6.28	7.06
13	132.6	5.3	6.63	7.96	9.28	10.6	11.94
15	176.6	7.06	8.83	10.6	12.36	14.13	15.9
18	254.3	10.17	12.7	15.26	17.8	20.35	22.9
20	314	12.56	15.7	18.84	22.0	25.1	28.26
25	490.6	19.62	24.53	29.44	34.34	39.25	44.15
30	706.5	28.26	35.32	42.4	49.45	56.5	63.6
32	803.8	31.15	40.2	48.2	56.2	64.3	72.3
40	1256	50.2	62.8	75.3	87.9	100.5	113.0
50	1962.5	78.5	98.1	117.7	137.4	157.0	176.6
60	2826	113.0	141.3	169.5	197.8	226.0	254.3
80	5024	201.0	251.2	301.4	351.7	401.9	452.2
100	7850	314	392.5	471	549.5	628.0	706.5
110	9498.5	379.9	474.9	569.9	664.9	759.9	854.8
150	17662.5	706.5	883.1	1059.7	1236.4	1413.0	1589.6
200	31400	1256	1570	1884	2198	2512	2826

MEMO

基本型真空发生器
UCV 05 - 30 系列

符号

基本型 (无压力开关)

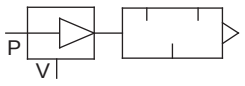

检测型 (附压力开关)

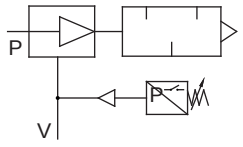

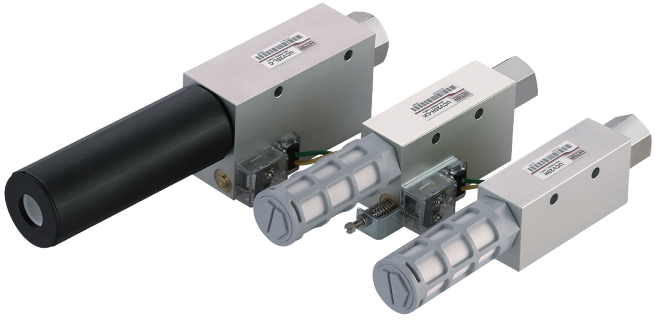

标准规格

型号			UCV05	UCV10	UCV15	UCV20	UCV25	UCV30
喷嘴直径		mm	0.5	1.0	1.5	2.0	2.5	3.0
最大真空压力	S 型	kPa	-85	-88				
	L 型	kPa	-55					
最大真空流量	S 型	L/min	7	27	63	110	160	225
	L 型	L/min	10	36	95	170	250	350
空气消耗量		L/min	13	44	100	180	265	385
使用流体			压缩空气 (经≤25μm的过滤器过滤)					
供气压力范围		MPa (kgf/cm²)	0.1 ~ 0.6 (1.0 ~ 6.1)					
标准供气压力		MPa (kgf/cm²)	0.5 (5.1)					
环境及流体温度		℃	0 ~ 60					
接管口径	供气口		Rp1/8	Rp1/8	Rp1/4	Rp1/4	Rc3/8	Rc1/2
	真空口		Rp1/8	Rp1/8	Rp1/4	Rp3/8	Rc1/2	Rc3/4
	排气口		Rp1/8	Rp1/8	Rp1/4	Rp1/2	Rp3/4	Rp3/4

订购码

UCV

系列


20

喷嘴直径 mm	
05	Ø0.5
10	Ø1.0
15	Ø1.5
20	Ø2.0
25	Ø2.5
30	Ø3.0

S

最大真空压力 kPa	
S	-85 / -88
L	-55

K

压力开关 ①	
空白	无压力开关
K	设定值可调整式

注 : ① UCV30**无设定值可调整式。**

订货举例

订购喷嘴直径：Ø0.5mm；最大真空压力：-85 kPa；附设定值可调整式压力开关的基本型真空发生器。

正确订购码：UCV05SK

订购喷嘴直径：Ø3.0mm；最大真空压力：- 55 kPa；无压力开关的基本型真空发生器。

正确订购码：UCV30L

压力开关规格

系列		压力开关	
使用流体		压缩空气	
设定压力范围	kPa	-20 ~ -53	
环境及流体温度	℃	0 ~ 60	
重复精度	kPa	± 5.3	
允许误差	kPa	4.0 ~ 13.3	
使用电压	V	≤ 250 (AC)	≤ 24 (DC)
负荷电流	A	3	0.2

S 型真空特性

不同真空压力的真空流量（L/min）

型号	供气压力（MPa）	空气消耗量（L/min）	真空压力（kPa）								
			0	-10	-20	-30	-40	-50	-60	-70	-80
UCV05S	0.5	13	7	5.5	4.2	3	1.5	0.8	0.5	0.2	0.05
UCV10S		44	27	19	16	14.5	13	10.5	8	6.5	2.5
UCV15S		100	63	55	44	37	32.5	25	18	14	9
UCV20S		180	110	100	85	75	55	40.5	30	20	12
UCV25S		265	160	155	140	120	95	72	47	28	15
UCV30S		385	225	200	160	135	105	78	55	33	19

不同真空压力的抽气时间（s/L）

型号	供气压力（MPa）	空气消耗量（L/min）	真空压力（kPa）							
			-10	-20	-30	-40	-50	-60	-70	-80
UCV05S	0.5	13	0.676	1.384	2.769	4.323	6.015	8.246	9.438	11.820
UCV10S		44	0.2	0.492	0.815	1.246	1.738	2.323	2.953	4
UCV15S		100	0.078	0.187	0.32	0.477	0.692	0.924	1.384	1.953
UCV20S		180	0.043	0.1	0.167	0.23	0.338	0.492	0.707	0.923
UCV25S		265	0.03	0.069	0.112	0.168	0.241	0.345	0.494	0.753
UCV30S		385	0.029	0.058	0.092	0.136	0.196	0.265	0.406	0.625

L 型真空特性

不同真空压力的真空流量（L/min）

型号	供气压力（MPa）	空气消耗量（L/min）	真空压力（kPa）						
			0	-10	-20	-30	-40	-50	-55
UCV05L	0.5	13	10	9	8	6.5	2.5	1.8	0.7
UCV10L		44	36	31.5	23.5	16.5	10	6.5	2.5
UCV15L		100	95	85	70	47.5	30.5	15.5	5.5
UCV20L		180	170	125	115	95	70	35.5	7.5
UCV25L		265	250	215	200	150	105	60	36
UCV30L		385	350	295	267	215	150	85	41

不同真空压力的抽气时间（s/L）

型号	供气压力（MPa）	空气消耗量（L/min）	真空压力（kPa）					
			-10	-20	-30	-40	-50	-55
UCV05L	0.5	13	0.307	0.984	1.892	3.169	5.123	6.66
UCV10L		44	0.107	0.277	0.507	0.830	1.323	1.414
UCV15L		100	0.044	0.102	0.153	0.261	0.415	0.553
UCV20L		180	0.029	0.062	0.105	0.138	0.246	0.338
UCV25L		265	0.021	0.046	0.076	0.123	0.184	0.3
UCV30L		385	0.017	0.035	0.058	0.086	0.132	0.219

基本型真空发生器
UCV 05 - 30 系列

外形尺寸 (mm)

• 05 - 30 无压力开关型

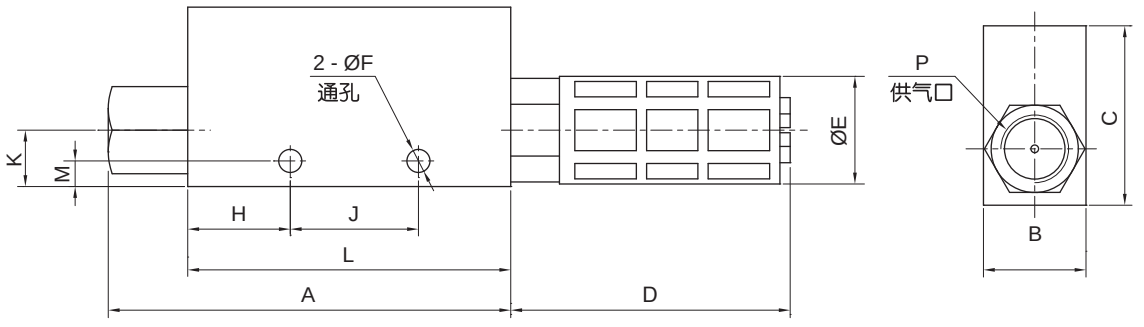

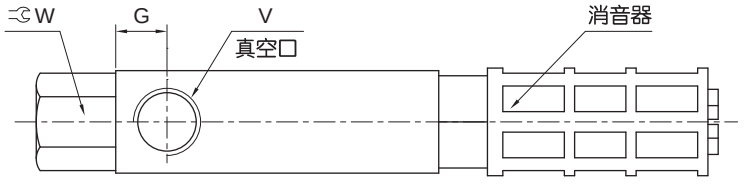

型号	A	B	C	D	E	F	G	H	J	K	L	M	P	V	W
UCV05	55	16	33	30	15	4.5	8	14	20	10	45	4.5	Rp1/8	Rp1/8	14
UCV10	55	16	33	30	15	4.5	8	14	20	10	45	4.5	Rp1/8	Rp1/8	14
UCV15	78	20	35	51	19	4.5	10	20	25	11	63	5	Rp1/4	Rp1/4	17
UCV20	105	30	40	56	28	6	13	28	32	15	85	7	Rp1/4	Rp3/8	24
UCV25	117	40	60	119	40	6	16	20	50	20	100	5.5	Rc3/8	Rc1/2	27
UCV30	138	40	60	119	40	6	20	33	50	20	118	5.5	Rc1/2	Rc3/4	30

• 05 - 25 附压力开关型

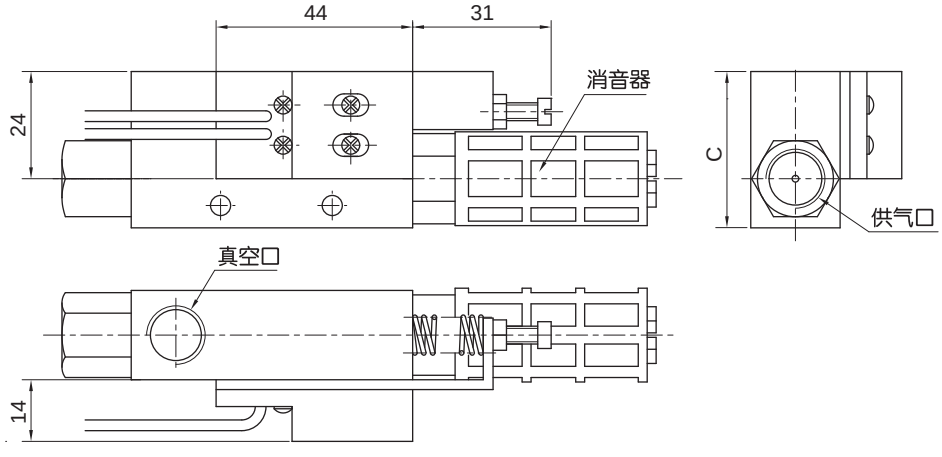

注：UCV20K：C = 50；其他尺寸请参阅无压力开关型。

真空特性曲线图

• UCV05S 流量特性

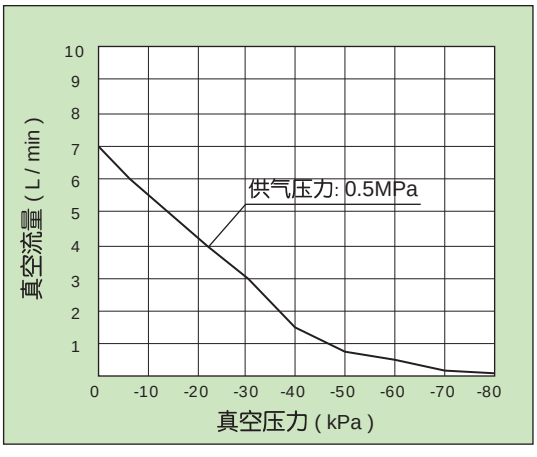

• UCV05S 抽气时间特性

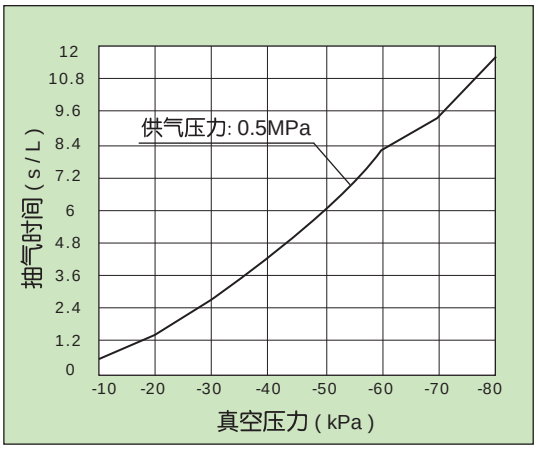

• UCV05L 流量特性

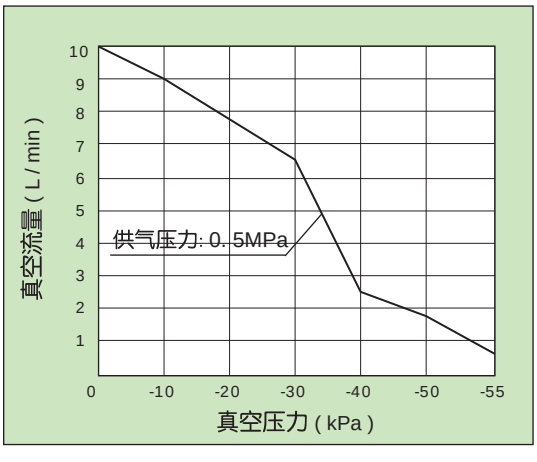

• UCV05L 抽气时间特性

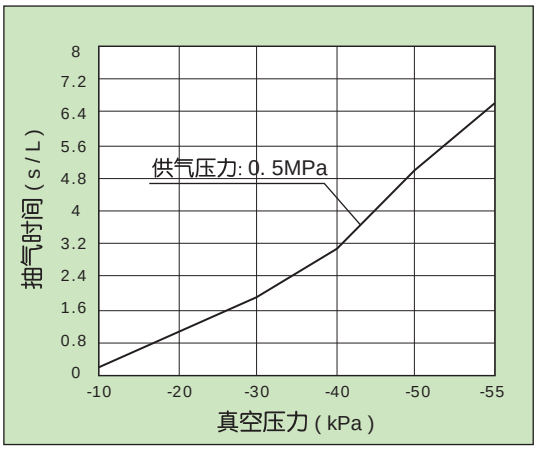

• UCV10S 流量特性

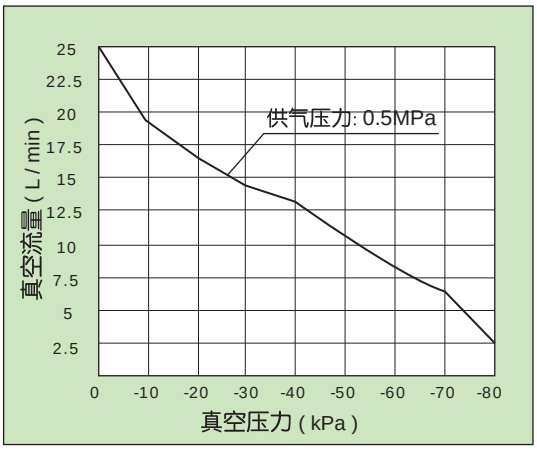

• UCV10S 抽气时间特性

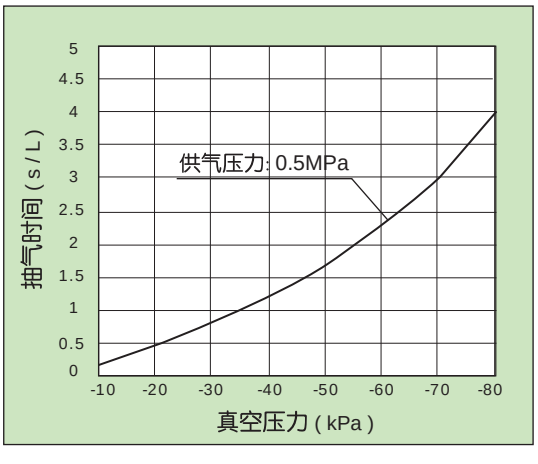

基本型真空发生器
UCV 05 - 30 系列

真空特性曲线图

• UCV10L 流量特性

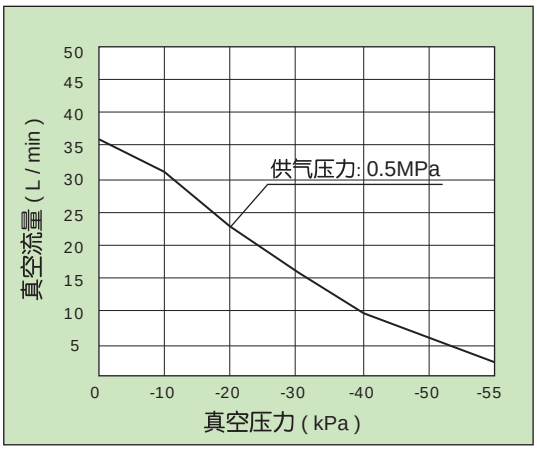

• UCV10L 抽气时间特性

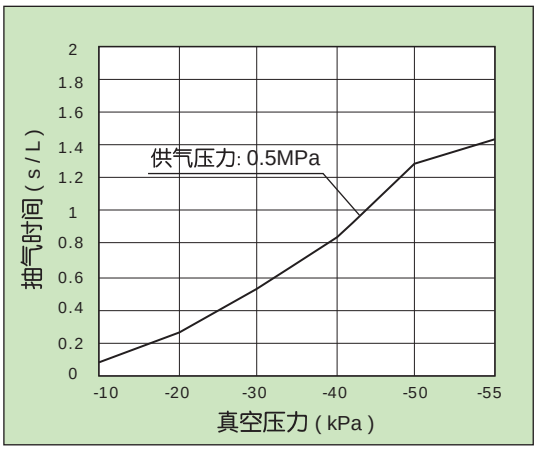

• UCV15S 流量特性

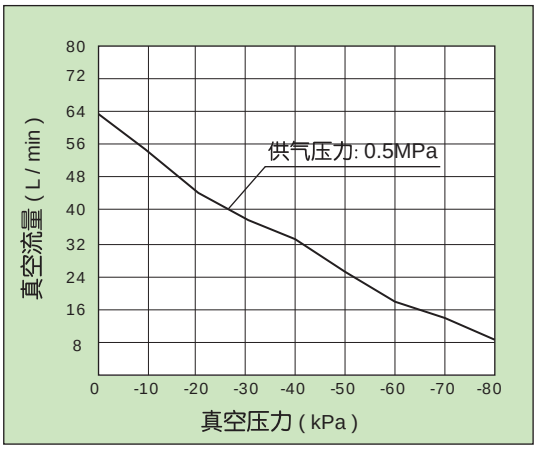

• UCV15S 抽气时间特性

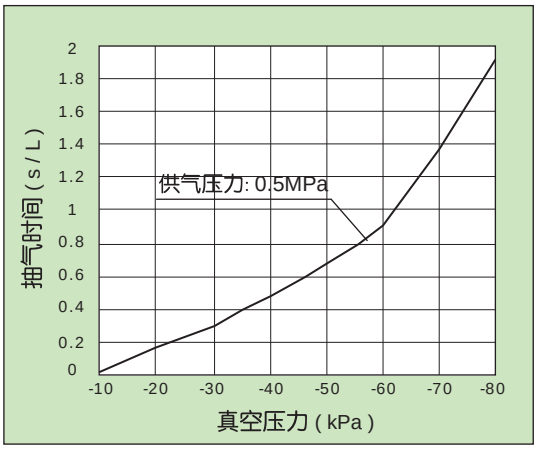

• UCV15L 流量特性

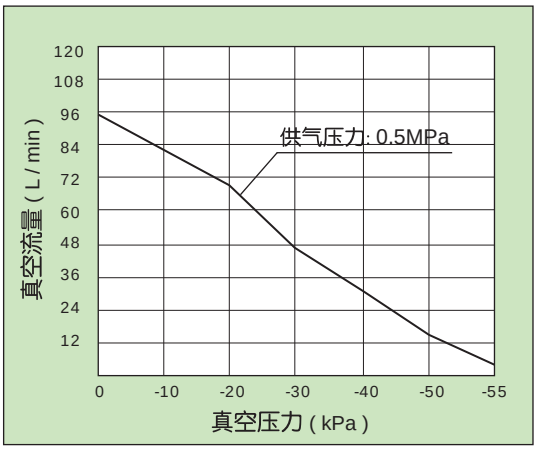

• UCV15L 抽气时间特性

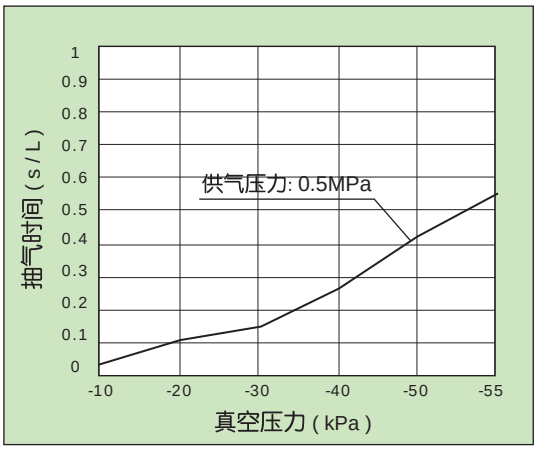

真空特性曲线图

• UCV20S 流量特性

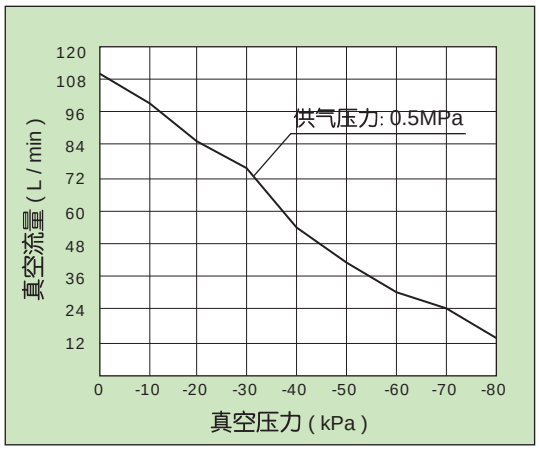

• UCV20S 抽气时间特性

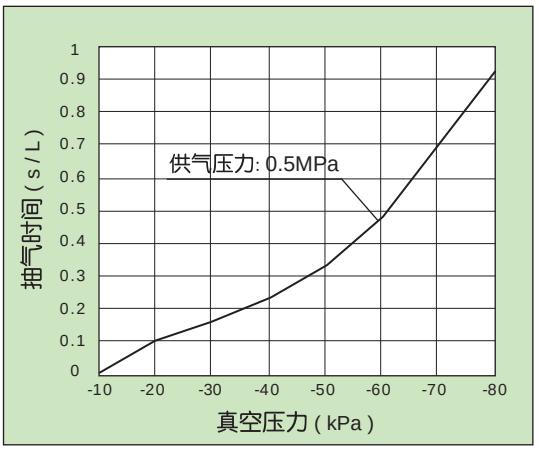

• UCV20L 流量特性

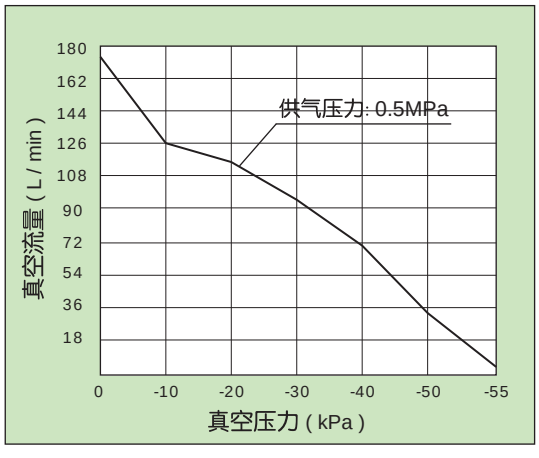

• UCV20L 抽气时间特性

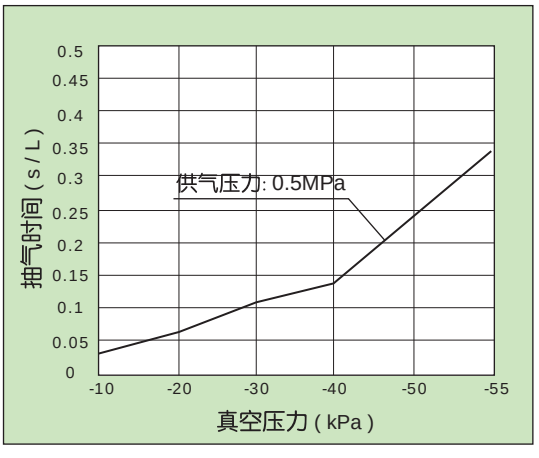

• UCV25S 流量特性

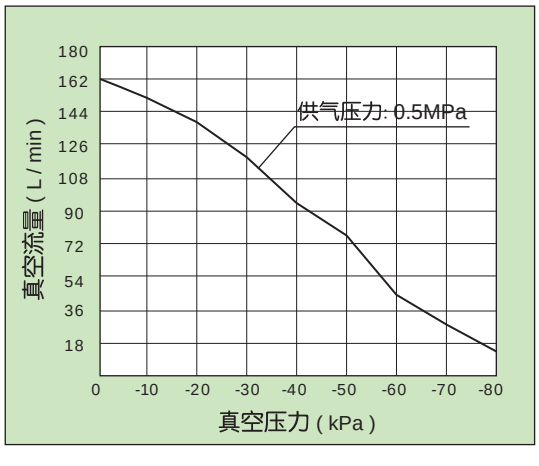

• UCV25S 抽气时间特性

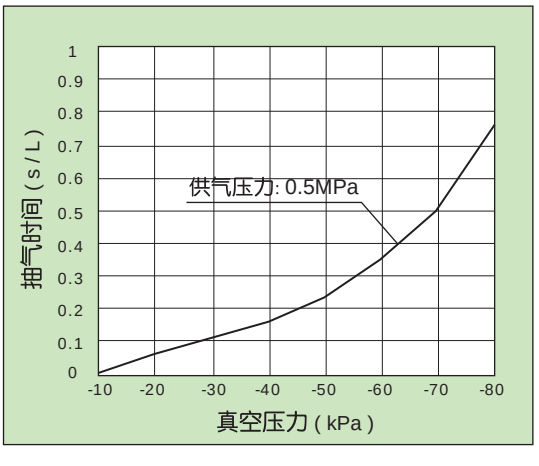

基本型真空发生器
UCV 05 - 30 系列

真空特性曲线图

• UCV25L 流量特性

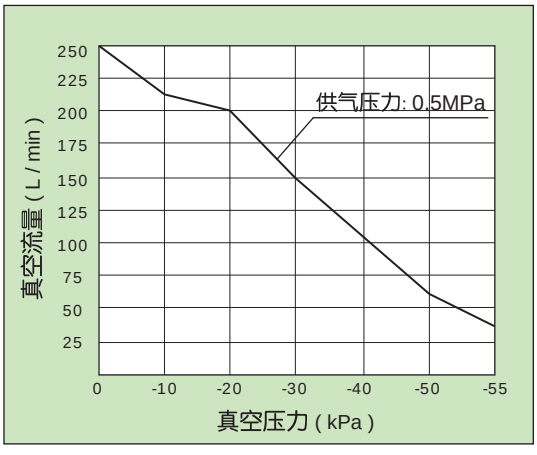

• UCV25L 抽气时间特性

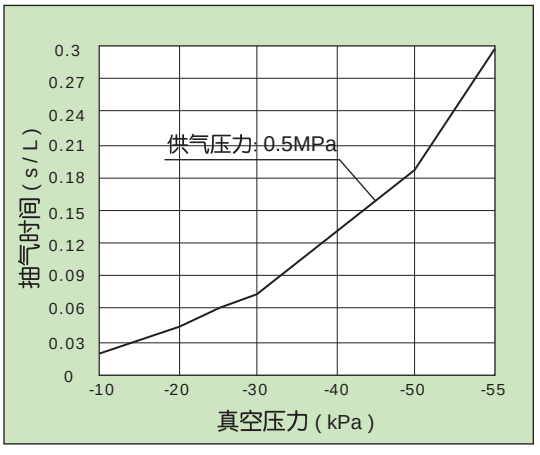

• UCV30S 流量特性

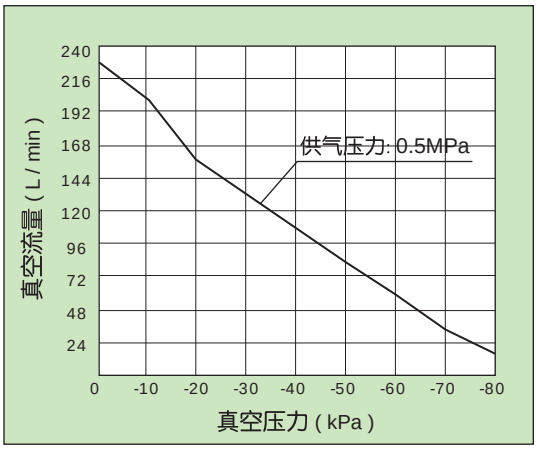

• UCV30S抽气时间特性

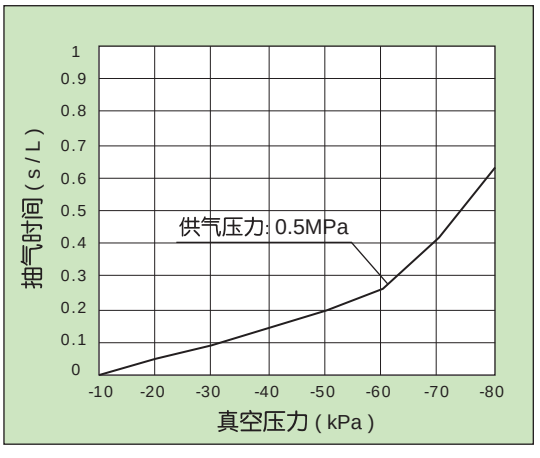

• UCV30L 流量特性

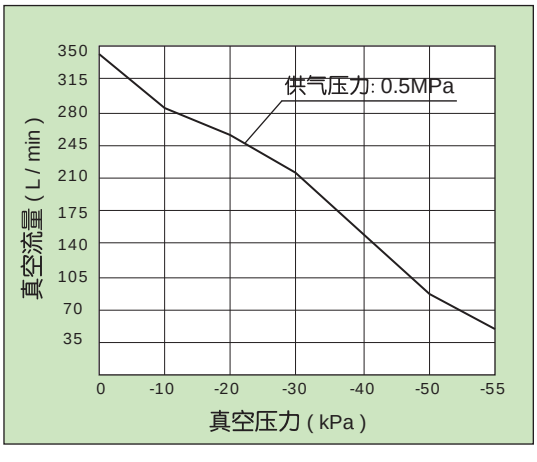

• UCV30L 抽气时间特性

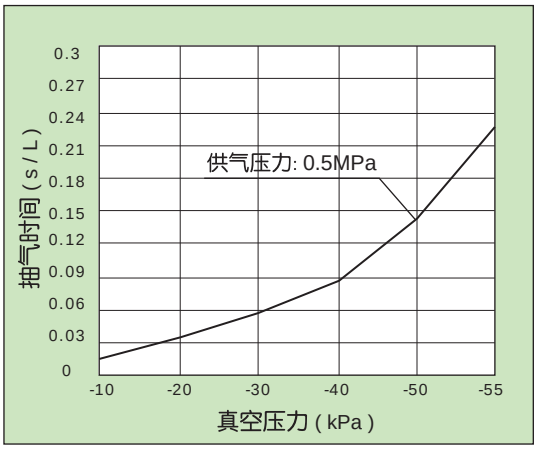

符号/特点

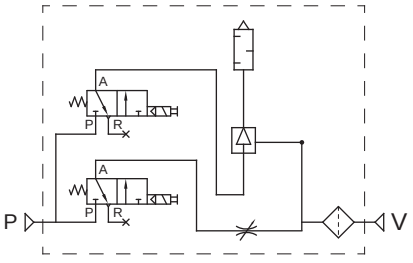

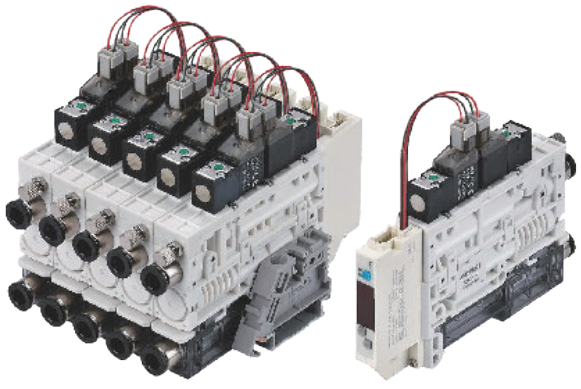

1. 节能型真空发生器，可减少 90% 空气消耗量 (与非节能型相比) 。
2. 带节能功能的真空数字式压力开关，达到真空设定值即停止供气。
3. 真空发生器效率提高 (与一段式真空发生器相比) ，吸入流量增加 50%，空气消耗量消减 30%。
4. 小型化、轻量化，体积最小 85cm³，重量最小 90g。
5. 节省配线 (D型辅助插头) ，节约配管、配线、设置等工时。
6. 提高可维护性透明过滤器外罩，可以目视检查清洁状态，外罩方便拆卸清洗。
7. 安装方式多样化，单体托架安装，单体 DIN 导轨安装，集装 DIN 导轨安装。

标准规格

型号			UZKS	UZKX	UZKP	UZKL	UZKB
最大真空压力		kPa	-75	-94	-90	-90	—
最大真空流量		NL/min	44	41	40	68	35①
空气消耗量		NL/min	26	29	32	85	—
噪音		dB (A)	64 ~ 80				—
单重	不带开关	g	88.5			102	101.5
	带开关		102.5			114	113.5
使用流体			压缩空气 (经≤25μm的过滤器过滤)				
供气压力范围		MPa (kgf/cm²)	0.3 ~ 0.6 (3.0 ~ 6.1)				
标准供气压力		MPa (kgf/cm²)	0.6	0.5	0.37	0.5	—
环境及流体温度		℃	0 ~ 60				
供气口接管口径		mm	Ø6				Ø4
真空口接管口径		mm	Ø6			Ø8	Ø6
真空过滤器精度		μm	30				
真空泵接口		mm	—				Ø6

注：①真空泵型最大真空流量35NL/min为最大允许通过流量。②UZKL带外置消音器。

订购码

UZK	S	—	2	NO	N	F
系列	规格①	—	联体规格	阀组合②	真空开关③	托架④



规格①	
S	低真空度
X	高真空度
P	低供压高真空型
L	大流量型
B	**真空泵型**

联体规格	
空白	单体型
2	2联体
….	….
8	8联体

阀组合②	
空白	供给阀NC+破坏阀NC
NO	供给阀NO+破坏阀NC

真空开关③	
空白	**无真空开关**
N	NPN，**无节能功能**
P	PNP，**无节能功能**
NE	NPN，**带节能功能**
PE	PNP，**带节能功能**

托架④	
空白	**单独供气，不带托架**
F	**单独供气，托架安装(单体)**
D	**单独供气，导轨安装(集成式)**
DP	**集中供气，导轨安装(集成式)**

注：① 见选型配置表。② 电磁阀电源DC24V，导线长度300mm。③ 仅NE/PE带止回阀，起节能作用，其余不带止回阀。大流量型和真空泵型不能选配节能功能。④ 真空泵型不能选集中供气。

订货举例

订购规格为：低真空度， 单体型，供给阀NO+破坏阀NC，NPN，无节能功能，单独供气，托架安装（单体）的集成式真空发生器。
正确订购码：UZKS-NONF
订购规格为：真空泵型， 2联体，供给阀NC+破坏阀NC，PNP，无节能功能，单独供气，导轨安装（集成式）的集成式真空发生器。
正确订购码：UZKB-2PD

集成式真空发生器
UZK 系列

选型配置表

型号	供给阀破坏阀组合		真空开关型号			
	供给阀NC+破坏阀NC	供给阀NO+破坏阀NC	ZPDC-N	ZPDC-P	ZPDC-NE	ZPDC-PE
UZKS	●	●	●	●	●	●
UZKX	●	●	●	●	●	●
UZKP	●	●	●	●	●	●
UZKL	●	●	●	●	—	—
UZKB	●	●	●	●	—	—

真空特性

• 不同真空压力的真空流量（NL/min）

型号	供气压力（MPa）	空气消耗量（NL/min）	真空压力（-kPa）								最大真空度（-kPa）
			0	10	20	30	40	50	60	70	
UZKS	0.4	19	41	30	19.7	14.4	10.2	5.5	3	—	60
	0.5	23	44	34	24.8	15.4	12.9	9	5.5	—	70
	0.6	26	44	38	32	22	12	10	8.5	4	75

• 不同真空压力的抽气速度 （s/L）

型号	供气压力（MPa）	空气消耗量（NL/min）	真空压力（-kPa）							最大真空度（-kPa）
			10	20	30	40	50	60	70	
UZKS	0.4	19	—	0.3	0.7	1.25	2.18	—	—	60
	0.5	23	—	0.22	0.6	1.07	1.7	2.72	—	70
	0.6	26	0.01	0.19	0.5	1.02	1.72	2.6	3.88	75

真空特性曲线图

• UZKS 流量特性

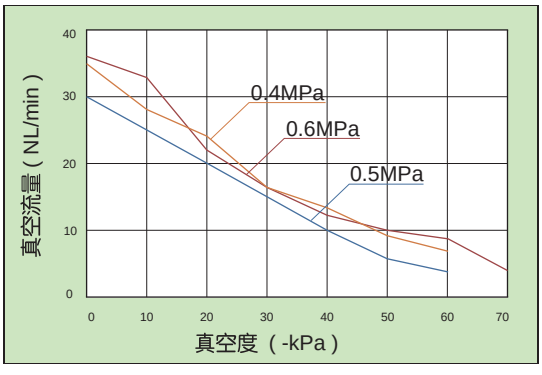

• UZKS 抽气时间特性

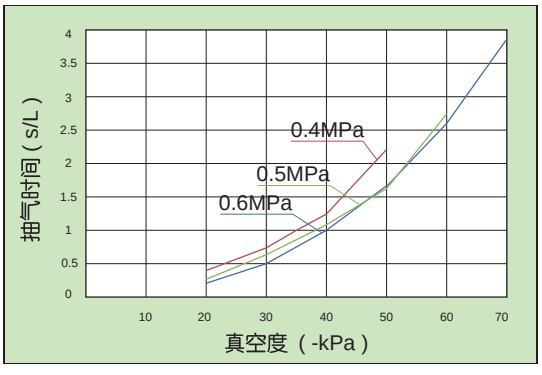

真空特性

• 不同真空压力的真空流量（NL/min）

型号	供气压力（MPa）	空气消耗量（NL/min）	真空压力（-kPa）										最大真空度（-kPa）
			0	10	20	30	40	50	60	70	80	90	
UZKX	0.45	27	40	34	24.5	15	11.5	9.5	6.8	4.5	2.5	—	92
	0.5	29	41	36	26	13.7	11	9.3	6.6	4.6	2.7	2	93
	0.6	32	39	38	30	22.4	15	8.3	6.2	4.6	1.9	—	94

• 不同真空压力的抽气速度（s/L）

型号	供气压力（MPa）	空气消耗量（NL/min）	真空压力（-kPa）								最大真空度（-kPa）
			10	20	30	40	50	60	70	80	
UZKX	0.45	27	—	0.2	0.56	1.1	1.7	2.56	3.95	6.08	92
	0.5	29	0.02	0.14	0.47	0.96	1.56	2.5	3.87	6	93
	0.6	32	—	0.13	0.4	0.8	1.5	2.47	3.85	6.25	94

真空特性曲线图

• UZKX 流量特性

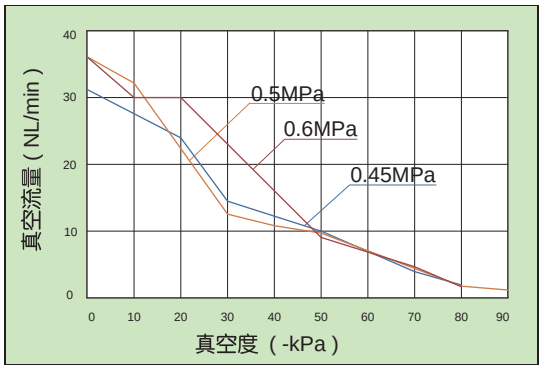

• UZKX 抽气时间特性

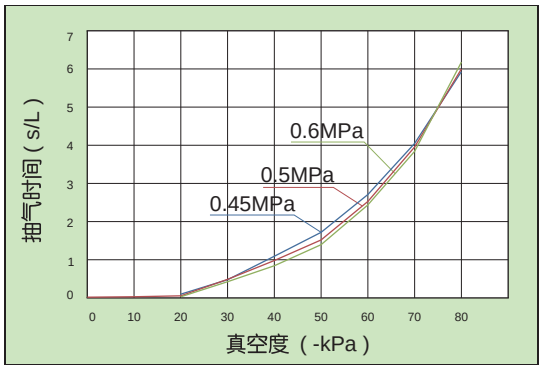

真空特性

• 不同真空压力的真空流量（NL/min）

型号	供气压力（MPa）	空气消耗量（NL/min）	真空压力（-kPa）										最大真空度（-kPa）
			0	10	20	30	40	50	60	70	80	90	
UZKP	0.3	29	36	29	19.8	12.5	10.3	8.5	6.1	3.1	1.1	—	89
	0.37	32	40	35	25.2	17.7	10.9	8	5.6	4.2	1.5	1	90

• 不同真空压力的抽气速度（s/L）

型号	供气压力（MPa）	空气消耗量（NL/min）	真空压力（-kPa）								最大真空度（-kPa）
			10	20	30	40	50	60	70	80	
UZKP	0.3	29	0.08	0.25	0.67	1.25	1.93	2.9	4.44	7.7	89
	0.37	32	0.05	0.3	0.71	1.26	1.95	2.97	4.49	6.95	90

集成式真空发生器
UZK 系列

真空特性曲线图

- **UZKP 流量特性**

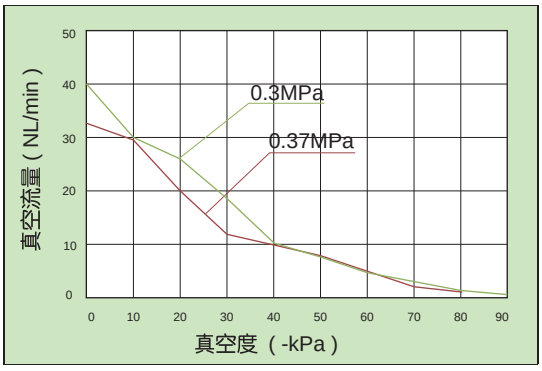

- **UZKP 抽气时间特性**

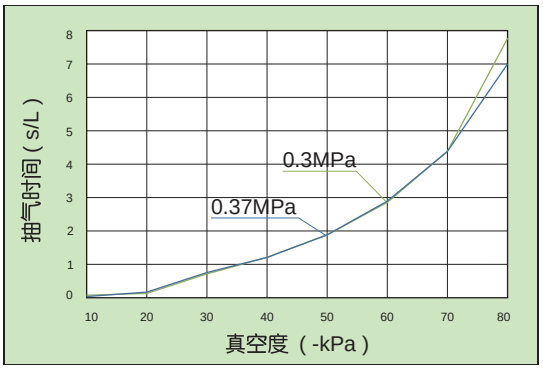

真空特性

- **不同真空压力的真空流量 (NL/min)**

型号	供气压力 (MPa)	空气消耗量 (NL/min)	真空压力 (- kPa)										最大真空度 (-kPa)
			0	10	20	30	40	50	60	70	80	90	
UZKL	0.5	85	50	65	42	26	20.6	16.0	9	7.2	7.2	5	90

- **不同真空压力的真空流量 (s/L)**

型号	供气压力 (MPa)	空气消耗量 (NL/min)	真空压力 (- kPa)									最大真空度 (-kPa)
			10	20	30	40	50	60	70	80	90	
UZKL	0.5	85	0.06	0.16	0.33	0.6	0.95	1.43	2.14	3.03	6.16	90

真空特性曲线图

- **UZKL 流量特性**

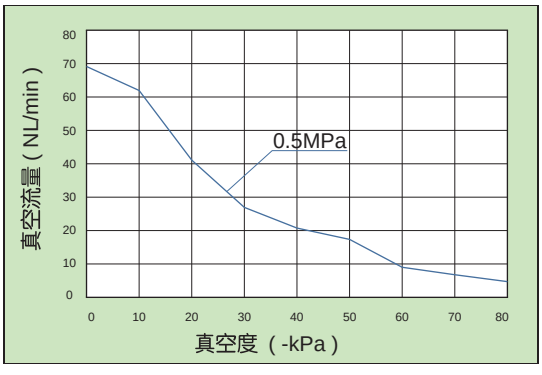

- **UZKL 抽气时间特性**

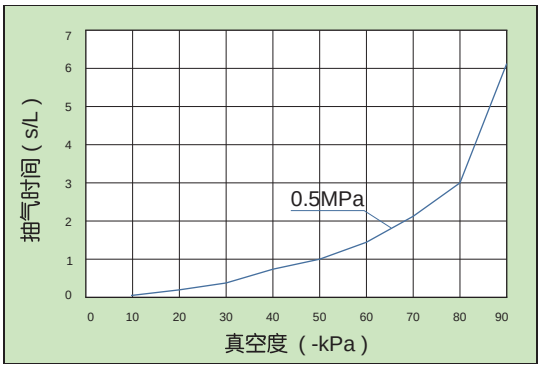

真空开关性能参数

性能参数		型号	
		ZPDC - N/P	ZPDC - NE/PE
额定压力范围		-100 - 100kPa	-100 - 100kPa
设定压力范围		-105 ~ 105kPa	-105 ~ 105kPa
耐压力		500kPa	500kPa
通用气体		空气，非腐蚀性，不可燃性	空气，非腐蚀性，不可燃性
电源电压		24V DC±10%，脉冲 (P - P) 10%以下	24V DC±10%，脉冲 (P - P) 10%以下
消耗电流		≤ 40mA (无负载时)	≤ 40mA (无负载时)
开关输出	输出模式	2NPN 或 2PNP 集电极开路输出	NPN 或 PNP 集电极开路输出
	最大负载电流	125mA	125mA
	最大供应电压	30V DC (NPN)，24V DC (PNP)	24V DC
	内部压降	≤ 1.5V	≤ 1.5V
	响应时间	≤2.5ms (预防误动作功能：2.5ms，20ms，100ms，500ms，1000ms和1500ms可选择)	2.5ms (预防误动作功能：20ms，100ms，250ms，500ms，1000ms 和1999ms可选择
	输出短路保护	有	OUT开关：有；V-Sol/D-Sol：无
重复精度		± 0.2% F.S. ± 1digit	
显示方式		3¹/2位 LED7 段显示 (红) (取样频率：5 次/秒)	
显示精度		± 2%F.S. ± 1digit	
动作指示灯		OUT1：绿色 /OUT2：红色	
耐环境	保护构造	IP40	
	使用温度范围	动作：0~50°C	
	耐电压	1000V AC 1 分钟 (引线及外壳间)	
	绝缘阻抗	50MΩ以上 (500V DC) (引线及外壳间)	
温度特性		± 2%F.S. (0~50°C 温度范围内)	
导线		耐油 PVC 导线 (0.15mm²)	

真空开关接线图

• ZPDC - N

2 组 NPN+1 组类比电压输出 (1 - 5V)

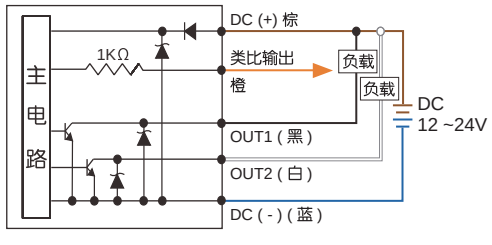

• ZPDC - P

2 组 PNP+1 组类比电压输出 (1 - 5V)

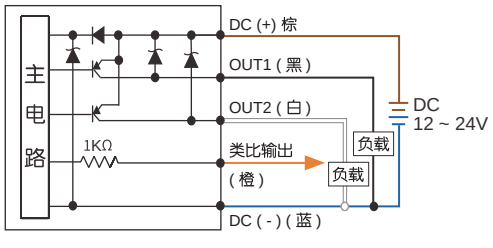

• ZPDC - NE

NPN 输出

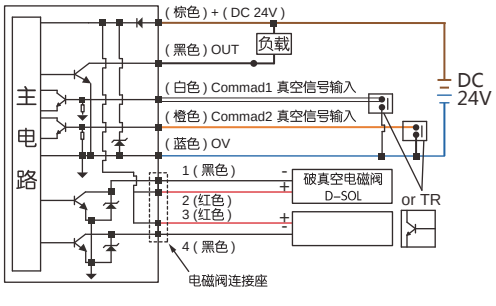

• ZPDC - PE

PNP 输出

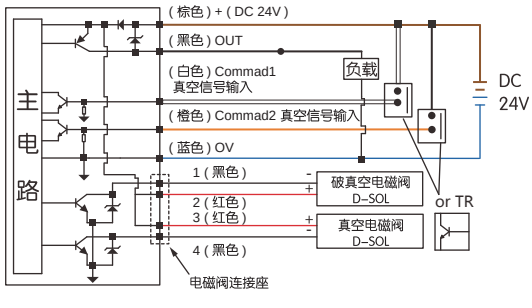

集成式真空发生器
UZK 系列

外形尺寸 〔mm〕

• 集中供气尺寸规格

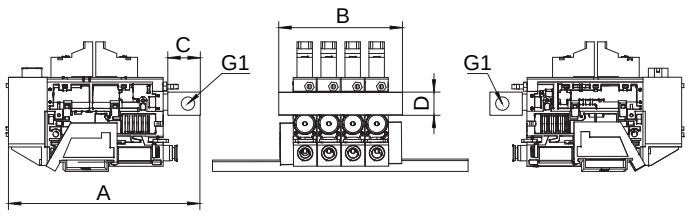

安装板数	A	B	C	D	G1
2	124	49	21	15	Rc1/8
3	124	64.5	21	15	Rc1/8
4	124	80	21	15	Rc1/8
5	124	95.5	21	15	Rc1/8
6	124	111	21	15	Rc1/8
7	124	126.5	21	15	Rc1/8
8	124	142	21	15	Rc1/8

集中供气最多同时作动数	UZKX	UZKP	UZKS	UZKL
单侧供气	6	6	6	4
两侧供气	8	8	8	8

• UZK - 单体型 无真空开关

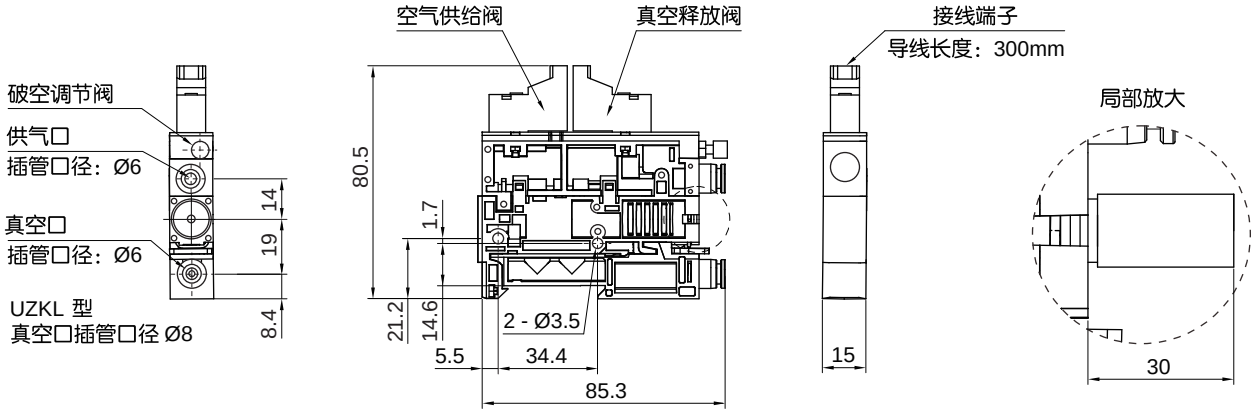

• UZK - 单体型 带真空开关

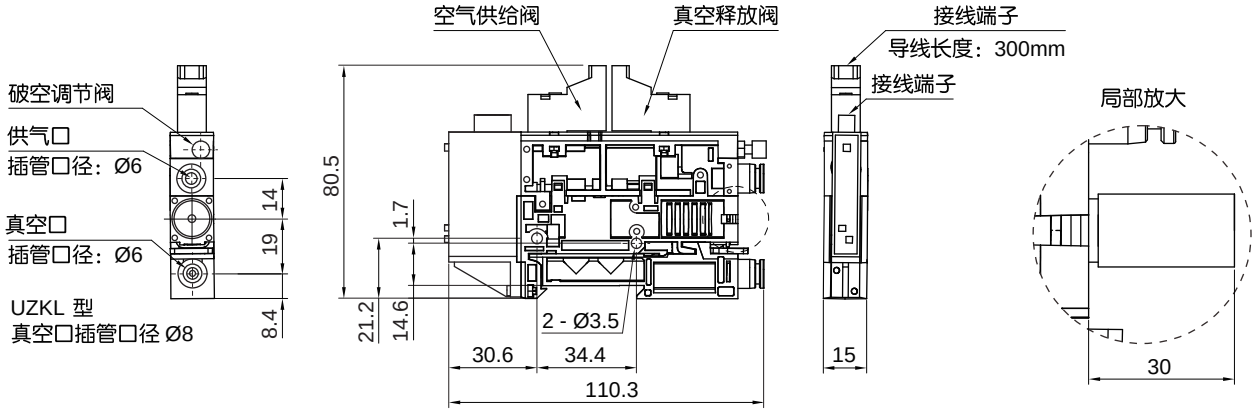

外形尺寸 〔mm〕

- **UZK - 单体型 带托架**

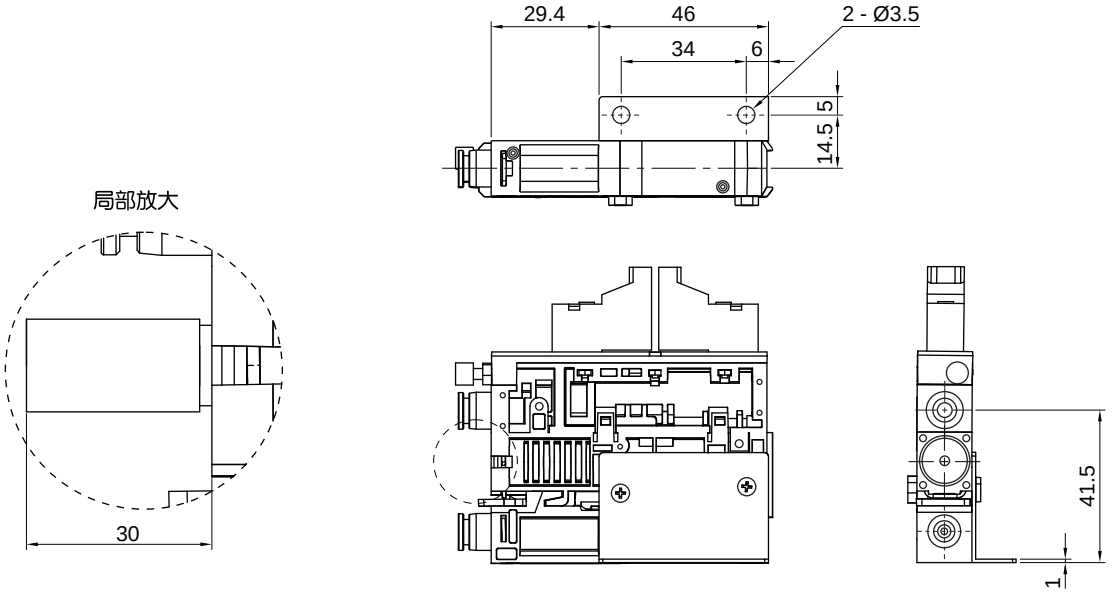

- **UZKB- 单体型 不带压力开关**

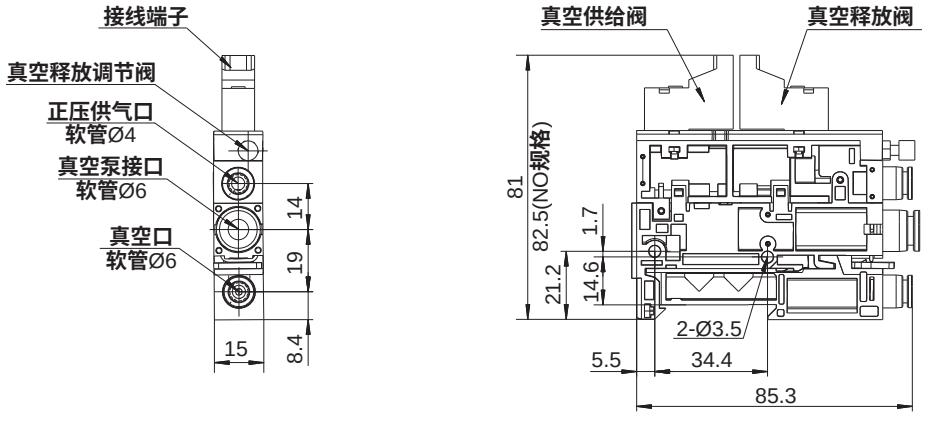

- **UZKB- 单体型 带压力开关**

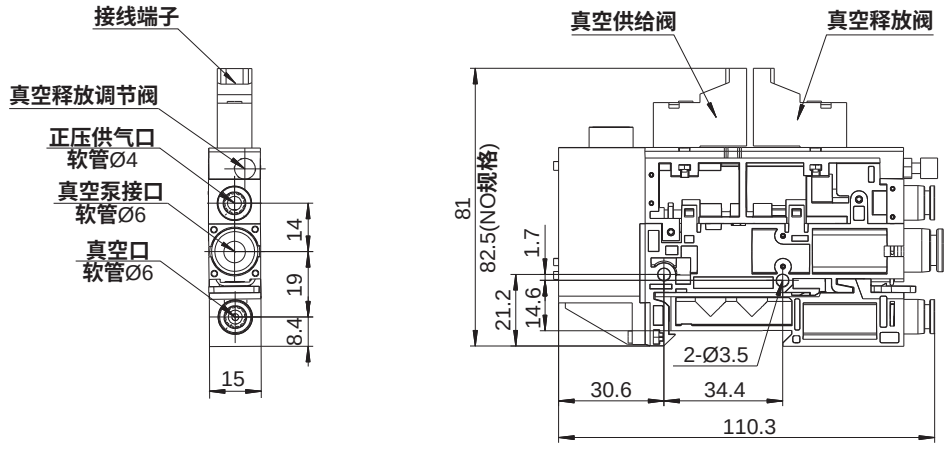

集成式真空发生器
UZK 系列

安装示例

- **单体托架安装**

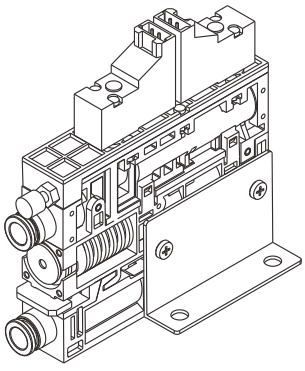

- **导轨安装**

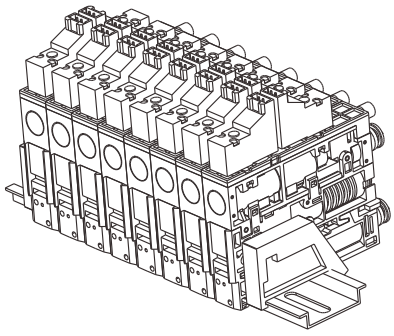

维修件规格

- **密封垫**

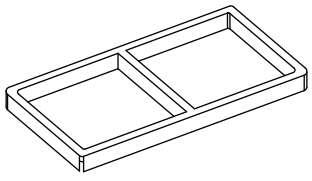

- **滤芯**

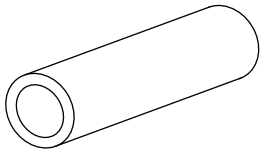

- **托架**

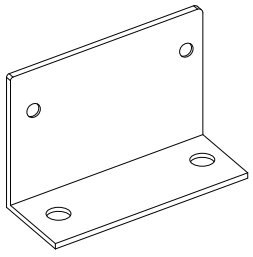

- **导轨**

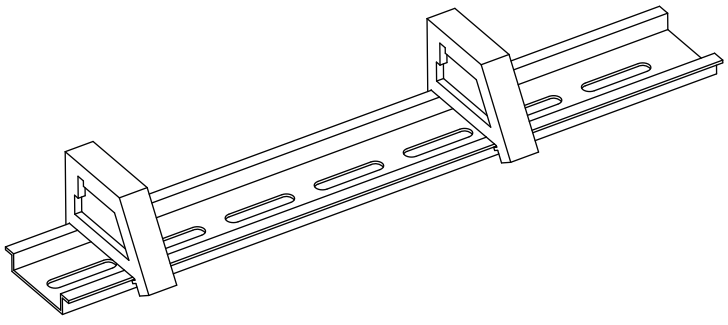

名称	型号	备注
过滤组件	UZK - PE	滤芯 + 密封圈
电磁阀端子线	UZK - N	插头导线长度 300mm
节能端子线	UZK - NE	两端插头导线
托架安装包	UZK - F	L支架 + M3.5x20 螺钉/螺母 (各 2 只)
导轨安装包 (2,3 连体)	UZK - 2D	长度 130mm
导轨安装包 (4,5 连体)	UZK - 4D	长度 165mm
导轨安装包 (6,7 连体)	UZK - 6D	长度 200mm
导轨安装包 (8 连体)	UZK - 8D	长度 235mm

符号/特点

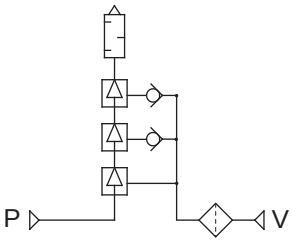

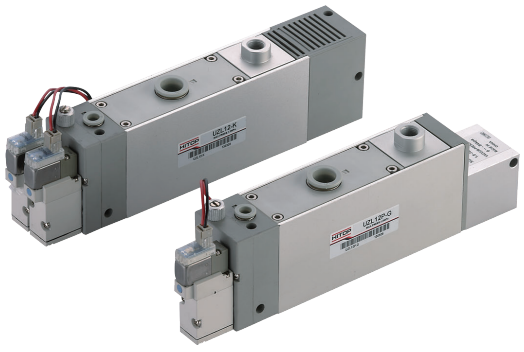

1. 采用 3 级扩压管，真空流量大，节省能源。
2. 可选配供给阀 / 快速释放阀，真空检测口可安装数显压力开关。
3. 内置真空过滤器，可选内置消音器。
4. 可 3 个方向安装 (顶 / 底 / 侧)，适应不同安装场合需求。

标准规格

型号			UZL 12	UZL 12P
喷嘴直径		mm	Ø1.2	
最大真空压力		kPa	-84	
最大真空流量		L/min	100	
空气消耗量		L/min	63	
使用流体			压缩空气 (经≤25μm的过滤器过滤)	
供气压力范围		MPa (kgf/cm^2)	0.2 ~ 0.5 (2.0 ~ 5.1)	
标准供气压力		MPa (kgf/cm^2)	0.4 (4.1)	
环境及流体温度		˚C	5 ~ 50	
接管口径	供气口	mm	Ø6	
	真空口	mm	Ø12	
	真空检测口	Rc	1/8	
	排气口	Rc	内置消音器	1/2

订购码

UZL12

系列


P

排气规格	
空白	内置消音器
P	通口排气

K

控制阀	
空白	无
G	附供给阀
K	附供给阀 及快速释放阀

订货举例

订购排气规格为内置消音器；附供给阀的多级真空发生器。

正确订购码：UZL12G

订购排气规格为通口排气；附供给阀及快速释放阀的多级真空发生器。

正确订购码：UZL12PK

多级真空发生器
UZL12 系列

控制阀规格

系列		供给阀	快速释放阀
动作方式		内部先导式	
使用流体		压缩空气（经≤25μm的过滤器过滤）	
使用压力范围	MPa (kgf/cm²)	0.2 ~ 0.5 (2.0 ~ 5.1)	
环境及流体温度	℃	5 ~ 50	
电压规格	V	24 (DC)	
防护等级		IP60	
反应灵敏度	ms	≤ 25	
最高使用频率		5 次/秒	
耐冲击	m/s²	150	
耐震动	m/s²	30	
润滑给油		不需要	
回路功能		过电压保护回路附指示灯	
手动操作方式		非锁定推压式	
出线型式		插头式 (附 0.3 m 导线)	

真空特性

不同真空压力的真空流量（L/min）

供气压力 (MPa)	空气消耗量 (L/min)	真空压力 (kPa)								
		0	-10	-20	-30	-40	-50	-60	-70	-80
0.4	63	100	65	26	20	18.5	13	8	5	2.8

不同真空压力的抽气时间（s/L）

供气压力 (MPa)	空气消耗量 (L/min)	真空压力 (kPa)							
		-10	-20	-30	-40	-50	-60	-70	-80
0.4	63	0.05	0.172	0.4	0.67	1.07	1.63	2.46	3.9

真空检测示例

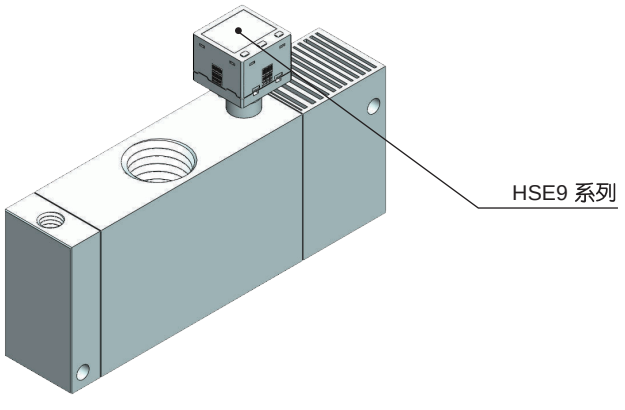



注：压力开关规格及特性请参照数显压力开关系列。

外形尺寸 〔mm〕

- 无阀内置消音器型

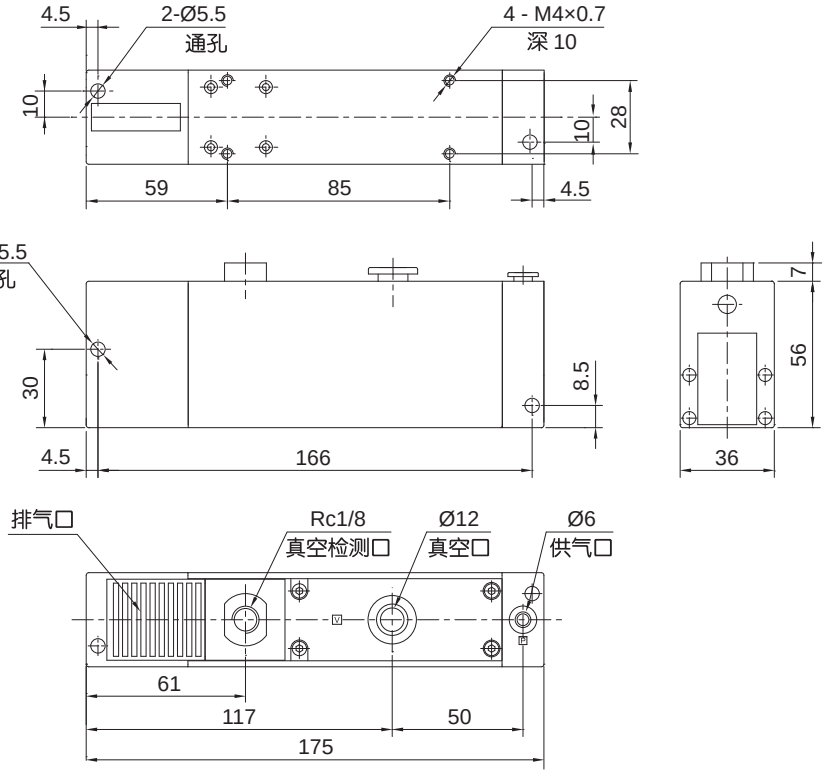

- 无阀通口排气型

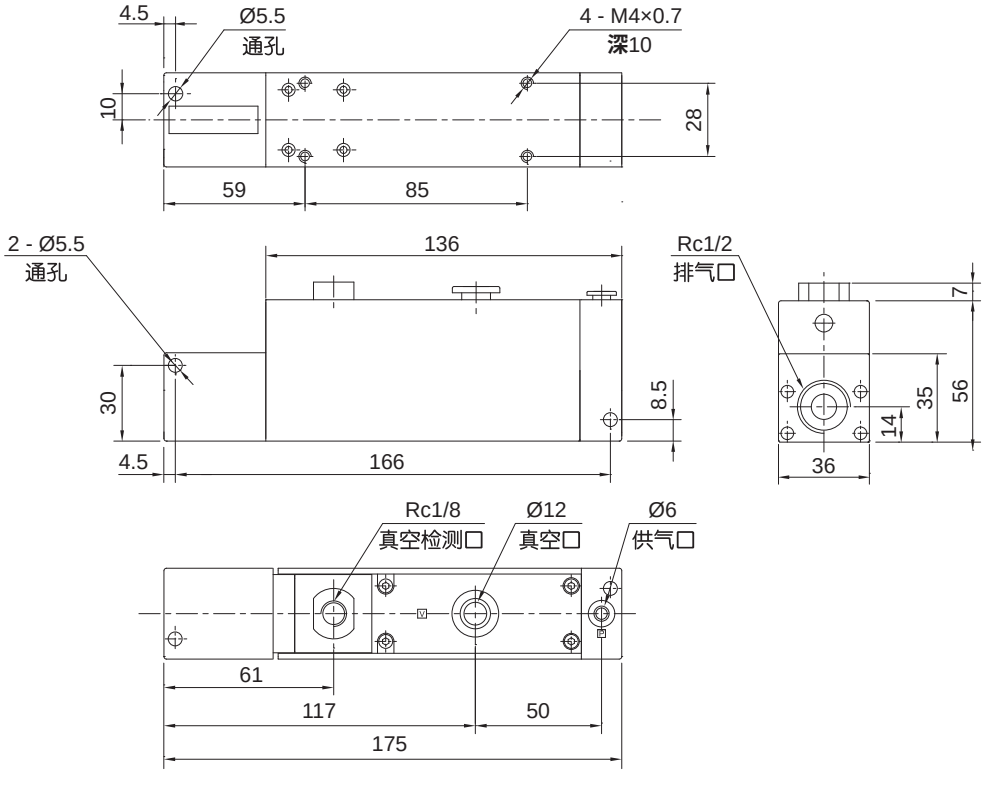

多级真空发生器
UZL 12 系列

外形尺寸 (mm)

• 附供给阀型

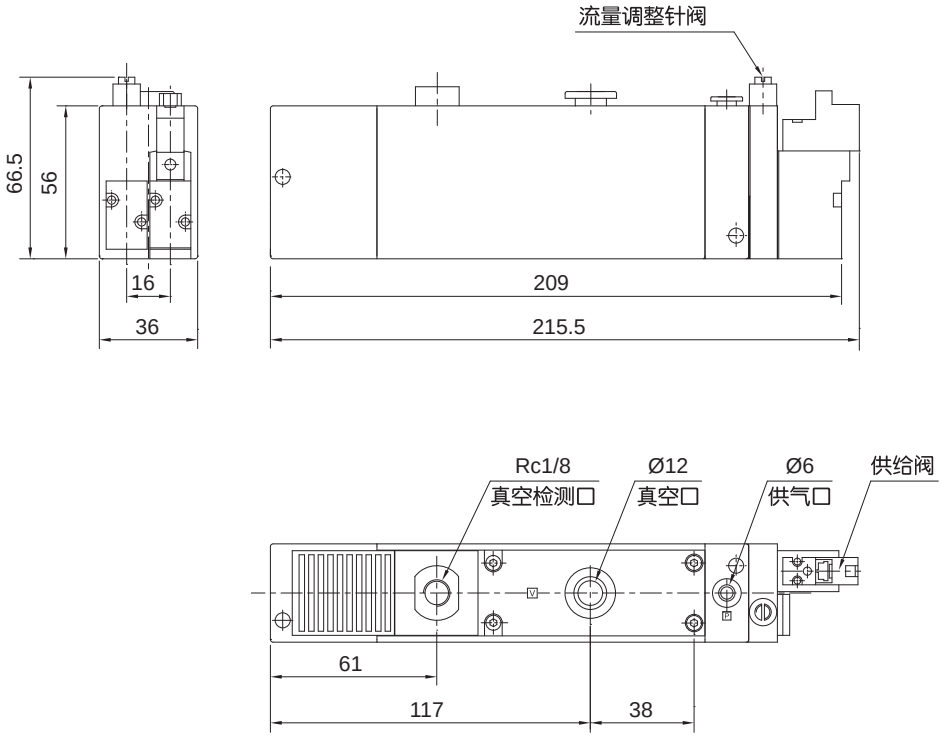

注：其他尺寸请参照无阀型。

• 附供给阀、快速释放阀型

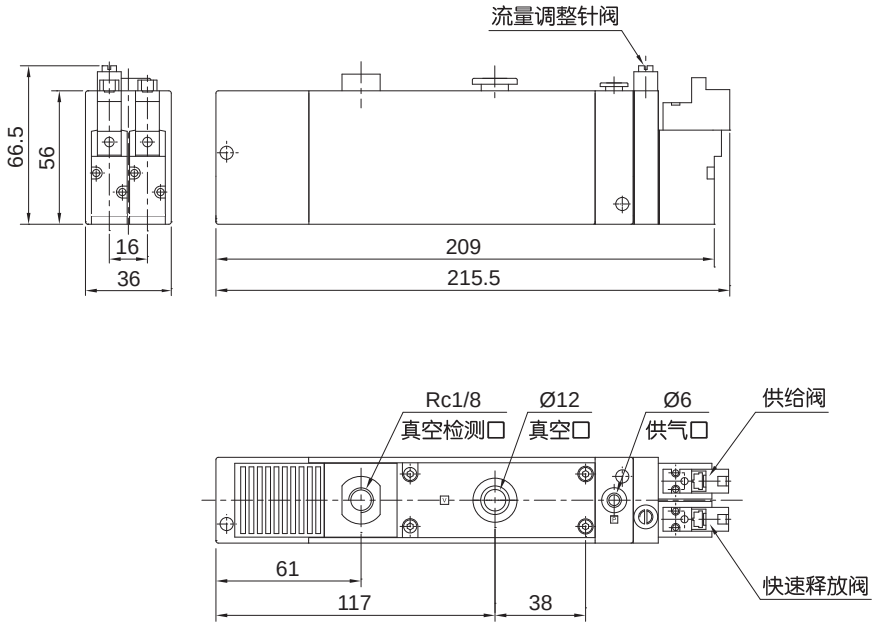

注：其他尺寸请参照无阀型。

真空特性曲线图

- **UZL12 流量特性**

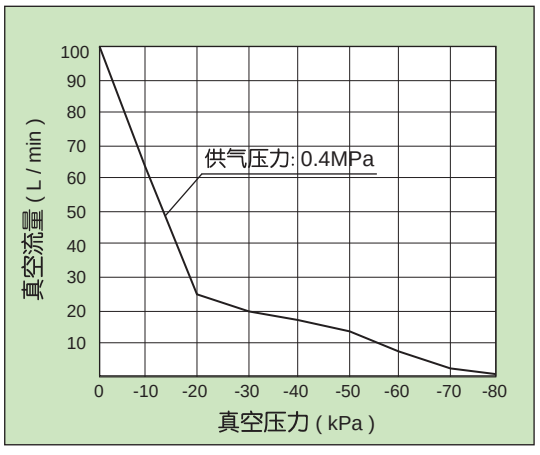

- **UZL12 抽气时间特性**

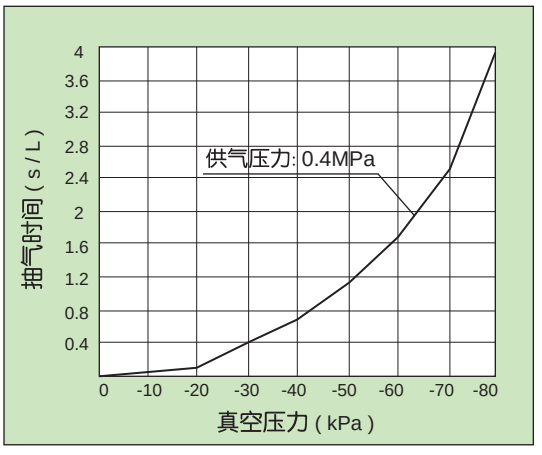

多级真空发生器
UZS 12 系列

符号/特点

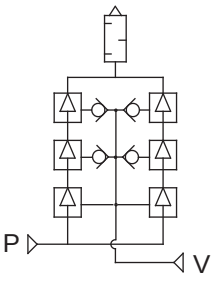



1. 采用上下重叠两个 3 级扩压管，真空流量大，节省能源。
2. 可 2 个方向安装 (底 / 侧)，适应不同安装场合需求。
3. 可选内置消音器。

标准规格

型号 (订购码)			UZS 12	UZS 12P
喷嘴直径		mm	Ø1.2×2	
最大真空压力		kPa	-84	
最大真空流量		L/min	200	
空气消耗量		L/min	126	
使用流体			压缩空气 (经≤25μm的过滤器过滤)	
供气压力范围		MPa (kgf/cm²)	0.2 ~ 0.5 (2.0 ~ 5.1)	
标准供气压力		MPa (kgf/cm²)	0.4 (4.1)	
环境及流体温度		˚C	5 ~ 50	
接管口径	供气口	Rc	1/8	
	真空口	Rc	3/4	
	真空检测口	Rc	1/8	
	排气口	Rc	内置消音器	1

订货举例：订购排气规格为内置消音器的多级真空发生器。正确订购码：UZS12

真空特性

不同真空压力的真空流量 (L/min)

供气压力 (MPa)	空气消耗量 (L/min)	真空压力 (kPa)								
		0	-10	-20	-30	-40	-50	-60	-70	-80
0.4	125	200	150	52	40	30	25	15	8	3

不同真空压力的抽气时间 (s/L)

供气压力 (MPa)	空气消耗量 (L/min)	真空压力 (kPa)							
		-10	-20	-30	-40	-50	-60	-70	-80
0.4	125	0.011	0.076	0.246	0.415	0.646	0.98	1.52	2.46

外形尺寸 〔mm〕

• **UZS12**

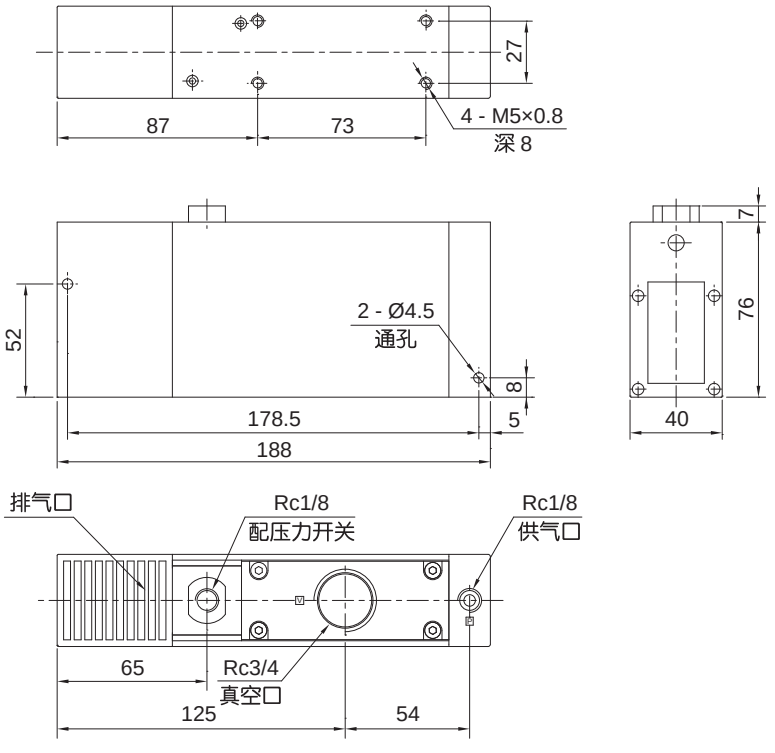

• **UZS12P**

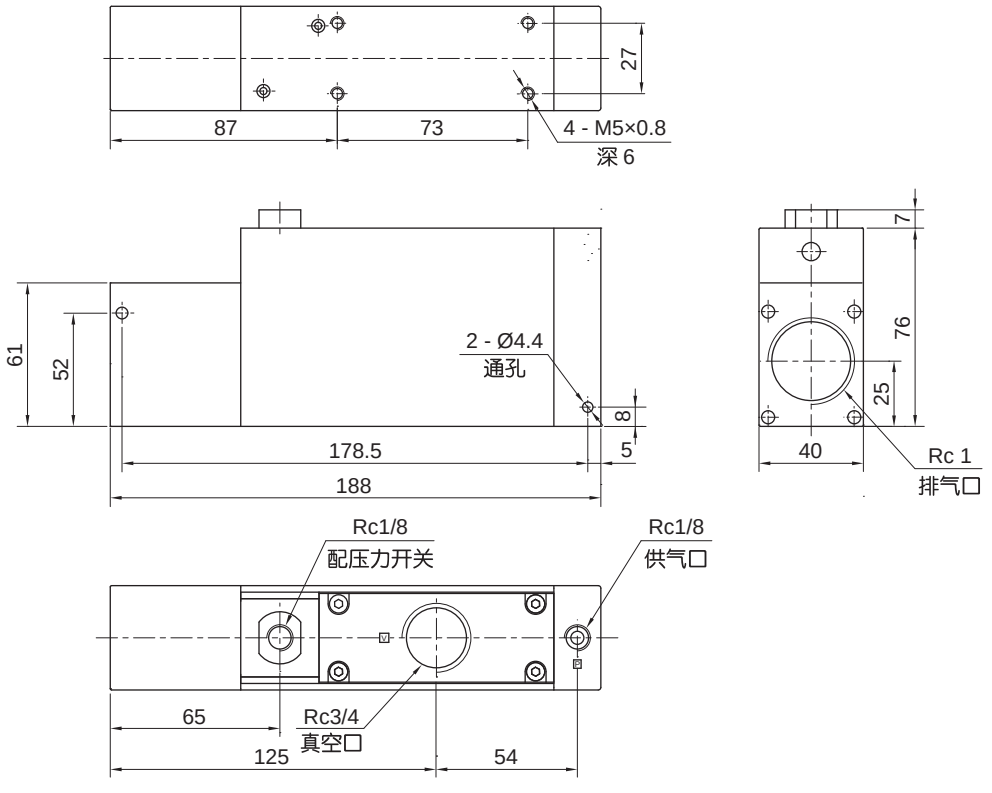

多级真空发生器
UZS 12 系列

真空检测示例

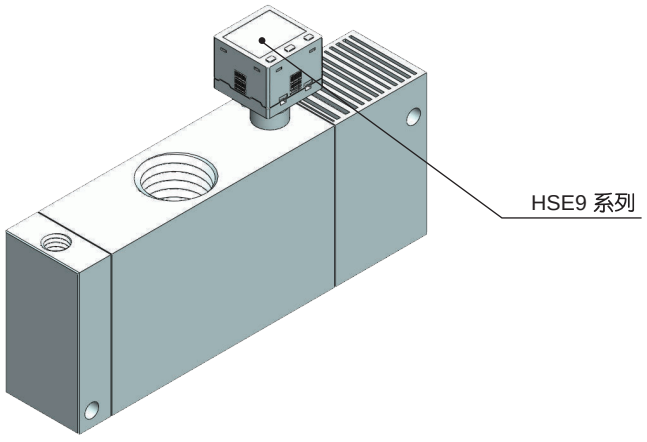



注：压力开关规格及特性请参照数显压力开关系列。

真空特性曲线图

• UZS12 流量特性

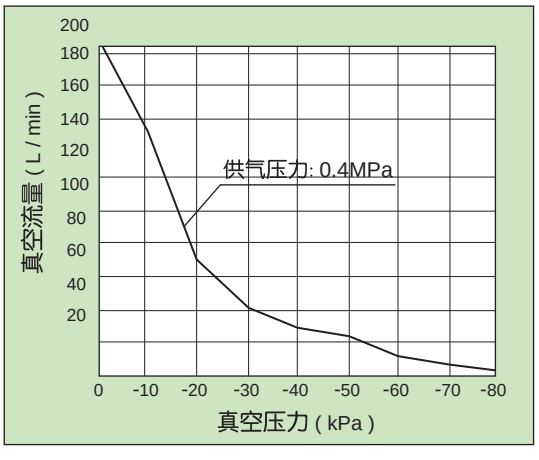

• UZS12 抽气时间特性

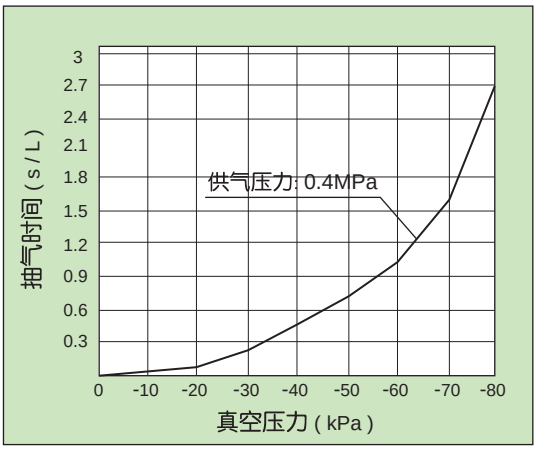

符号/特点

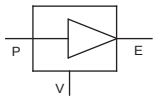



1. 管型设计，外形美观。
2. 可选快速接管方式或螺纹接管方式。

标准规格

型号			UCD05	UCD07	UCD10	UCD13	UCD15	UCD18	UCD20
喷嘴直径		mm	0.5	0.7	1.0	1.3	1.5	1.8	2.0
最大真空压力	S 型	kPa	-88						
	L 型	kPa	-48				-53		
最大真空流量	S 型	L/min	7.5	12	24	40	60	70	85
	L 型	L/min	9	22	34	75	80	110	140
空气消耗量		L/min	13.5	23.5	46	78	97	150	185
使用流体			压缩空气（经≤25μm的过滤器过滤）						
供气压力范围		MPa (kgf/cm²)	0.25 ~ 0.6 (2.5 ~ 6.1)						
标准供气压力		MPa (kgf/cm²)	0.45 (4.6)						
环境及流体温度		˚C	5 ~ 60						
接管方式			快速接管 / 螺纹接管						

订购码

UCD	05		S		D	
系列	喷嘴直径 mm		最大真空压力 kPa		接管方式①	
	05	Ø0.5	S	-88	D	快速接管
	07	Ø0.7	L	-48 (05 - 13)	R	螺纹接管
	10	Ø1.0		-53 (15 - 20)		
	13	Ø1.3				
	15	Ø1.5				
	18	Ø1.8				
	20	Ø2.0				

订货举例

订购喷嘴直径：Ø1.0mm；最大真空压力：-88kPa；接管方式为快速接管方式的管型真空发生器。
正确订购码：UCD10SD
订购喷嘴直径：Ø1.8mm；最大真空压力：-53kPa；接管方式为螺纹接管方式的管型真空发生器。
正确订购码：UCD18LR

注：① 参见快速接管规格表及螺纹接管规格表。

● 快速接管规格

型号	UCD05	UCD07	UCD10	UCD13	UCD15	UCD18	UCD20
供气口	Ø6	Ø6	Ø6	Ø8	Ø10	Ø12	Ø12
真空口	Ø6	Ø6	Ø6	Ø10	Ø12	Ø12	Ø16
排气口	Ø6	Ø6	Ø8	Ø10	Ø12	Ø12	Ø16

● 螺纹接管规格

型号	UCD05	UCD07	UCD10	UCD13	UCD15	UCD18	UCD20
供气口	Rc1/8	Rc1/8	Rc1/8	Rc1/8	Rc1/4	Rc3/8	Rc3/8
真空口	Rc1/8	Rc1/8	Rc1/8	Rc1/4	Rc3/8	Rc3/8	Rc1/2
排气口	Rc1/8	Rc1/8	Rc1/8	Rc1/4	Rc3/8	Rc3/8	Rc1/2

管型真空发生器
UCD 05 - 20 系列

S 型真空特性

不同真空压力的真空流量（L/min）

型号	供气压力（MPa）	空气消耗量（L/min）	真空压力（kPa）								
			0	-10	-20	-30	-40	-50	-60	-70	-80
UCD05S	0.45	13.5	5	4.5	4.1	3.8	3.3	2.3	1.6	0.9	0.3
UCD07S		23.5	12	11	10	9	8	7	5.5	2.1	0.8
UCD10S		46	24	23	20.5	17.5	13	11.5	9.5	7	2.5
UCD13S		78	40	35	32.5	28	23	19.5	13	9	4.5
UCD15S		97	60	52.5	45.5	38	28.5	20.5	15.5	11.5	5
UCD18S		150	70	62	52	45	38	26	22	16.5	8.5
UCD20S		185	85	76	67	58	47.5	38	33.5	19	12

不同真空压力的抽气时间（s/L）

型号	供气压力（MPa）	空气消耗量（L/min）	真空压力（kPa）						
			-10	-20	-30	-40	-50	-60	-70
UCD05S	0.45	13.5	0.89	1.7	3.2	5	7.8	12	19
UCD07S		23.5	0.37	1	1.9	3	5.4	6.7	15
UCD10S		46	0.25	0.6	1.25	2	2.9	4.2	6.5
UCD13S		78	0.1	0.27	0.53	1	1.75	4.6	7.3
UCD15S		97	0.04	0.21	0.35	0.63	1.23	4.1	7.3
UCD18S		150	0.02	0.15	0.29	0.46	0.78	1.38	3.51
UCD20S		185	0.02	0.12	0.21	0.34	0.55	0.85	1.58

L 型真空特性

不同真空压力的真空流量（L/min）

型号	供气压力（MPa）	空气消耗量（L/min）	真空压力（kPa）					
			0	-10	-20	-30	-40	-45
UCD05L	0.45	13.5	9	8	7	6	3	1.9
UCD07L		23.5	22	21	20.5	15.5	10.5	6.8
UCD10L		46	34	32	26	19	12	8
UCD13L		78	75	72	65	43	19	9
UCD15L		97	80	72	60	45	36.5	16
UCD18L		150	110	105	95	80	55	30
UCD20L		185	140	130	120	100	80	62

不同真空压力的抽气时间（s/L）

型号	供气压力（MPa）	空气消耗量（L/min）	真空压力（kPa）				
			-10	-20	-30	-40	-45
UCD05L	0.45	13.5	0.49	1.5	2.9	5.1	7.2
UCD07L		23.5	0.28	0.75	1.5	2.5	3.5
UCD10L		46	0.14	0.4	0.81	1.4	1.8
UCD13L		78	0.04	0.12	0.24	0.62	2.4
UCD15L		97	0.03	0.15	0.23	0.4	0.92
UCD18L		150	0.02	0.10	0.18	0.32	0.67
UCD20L		185	0.01	0.08	0.14	0.2	0.3

外形尺寸 (mm)

- 快速接管型

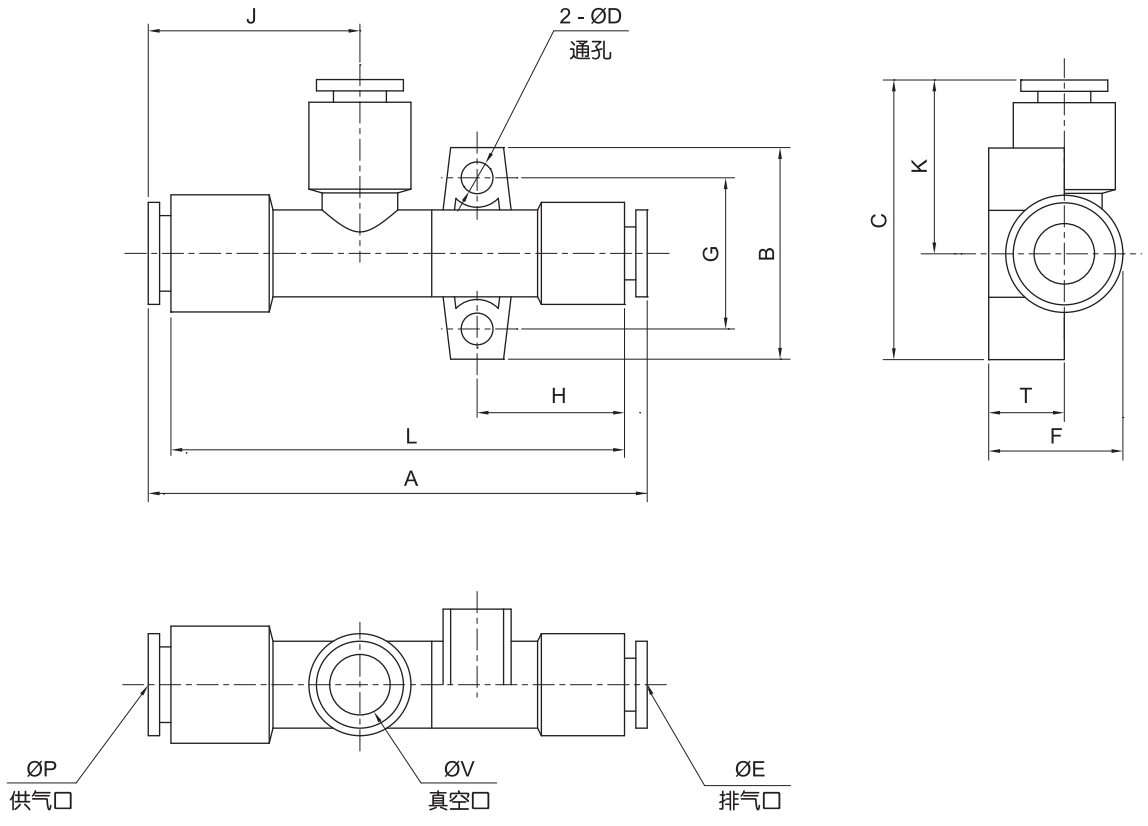

型号	A	B	C	D	E	F	G	H	J	K	L	P	T	V
UCD05	59	24	34	3.2	6	14.2	17	18	24	22	53	6	8	6
UCD07	61	24	34	3.2	6	14.2	17	19	24	22	55	6	8	6
UCD10S	66	28	37	4.2	8	17.2	20	21.5	26	23	60	6	10	6
UCD10L	70										64			
UCD13S	74	30	42.5	4.2	10	20	22	24	28	27.5	68	8	11	10
UCD13L	79.5										72			
UCD15	93	35.5	47	4.2	12	22.5	27	30	31.5	29.5	86.5	10	11	12
UCD18	114	17.5	41	3.5	12	21	10	46	35.5	30.5	107	12	19	12
UCD20	124.6	21.5	46	3.5	16	27	12	54	38.5	32.5	117	12	24.5	16

管型真空发生器
UCD 05 - 20 系列

外形尺寸 (mm)

- 螺纹接管型

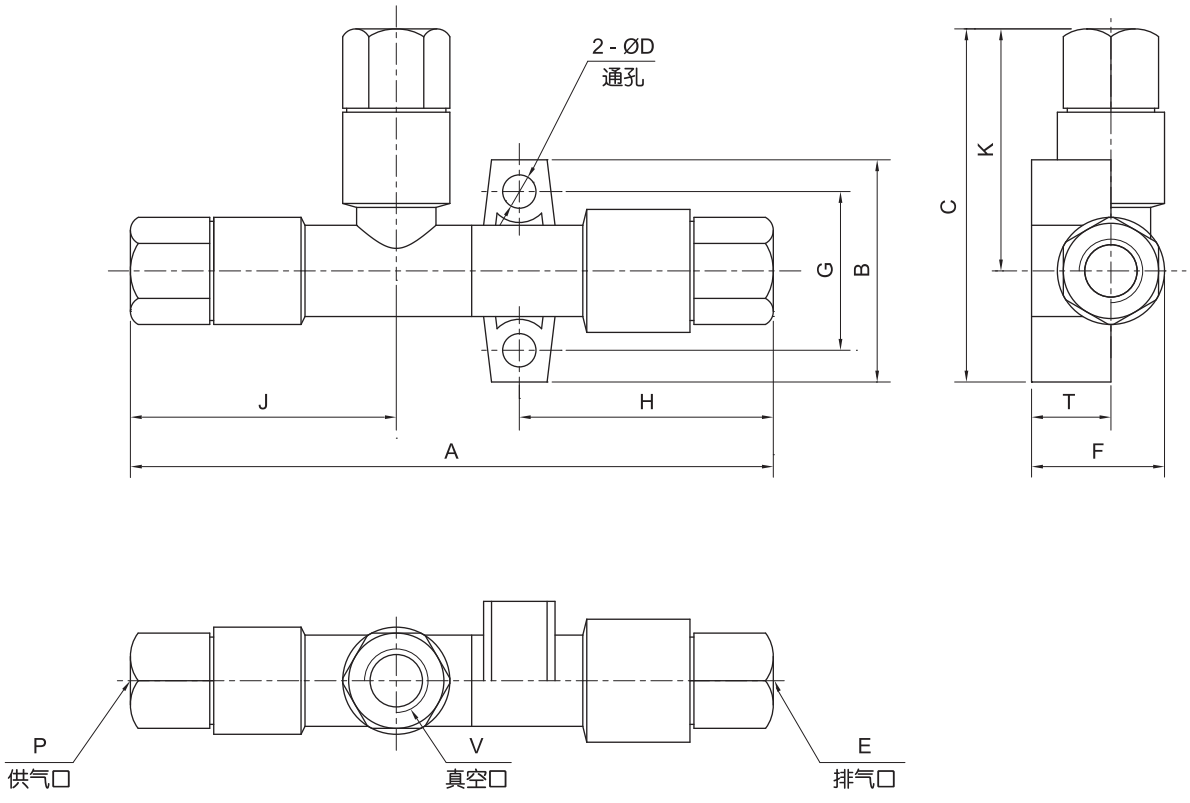

型号	A	B	C	D	E	F	G	H	J	K	P	T	V
UCD05	73.5	24	41.5	3.2	Rc1/8	14.2	17	28.5	31.5	29.5	Rc1/8	8	Rc1/8
UCD07	76	24	41.5	3.2	Rc1/8	14.2	17	29.5	31.5	29.5	Rc1/8	8	Rc1/8
UCD10S	82	28	44.5	4.2	Rc1/8	17.2	20	33	33.5	30.5	Rc1/8	10	Rc1/8
UCD10L	86												
UCD13S	94.5	30	54	4.2	Rc1/4	20	22	38.5	36.5	39	Rc1/8	11	Rc1/4
UCD13L	99.5												
UCD15	116.5	35.5	58.5	4.2	Rc3/8	22.5	27	44.5	43	41	Rc1/4	11	Rc3/8
UCD18	133	17.5	52.5	3.5	Rc3/8	21	10	57.5	47	42	Rc3/8	19	Rc3/8
UCD20	151	21.5	61	3.5	Rc1/2	27	12	69.3	50	47.7	Rc3/8	24.5	Rc1/2

真空特性曲线图

• UCD05S 流量特性

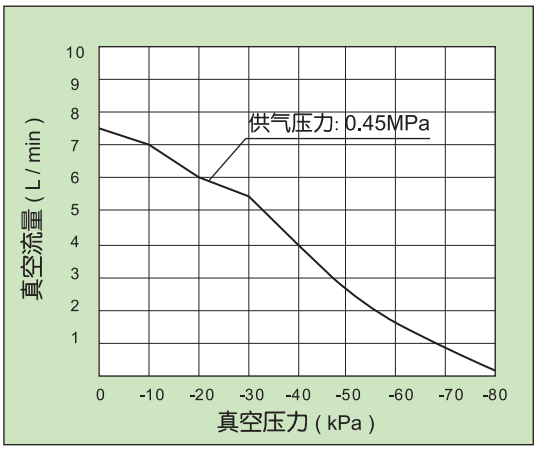

• UCD05S 抽气时间特性

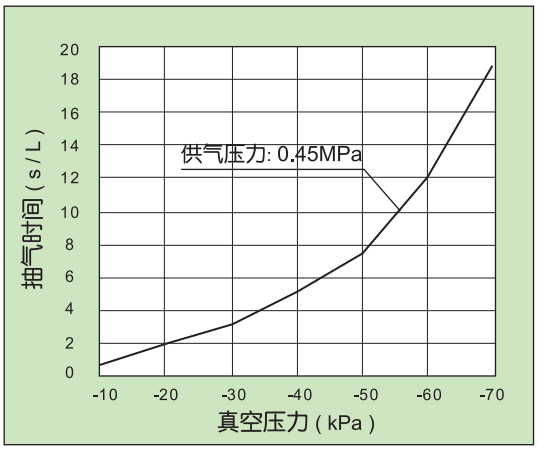

• UCD05L 流量特性

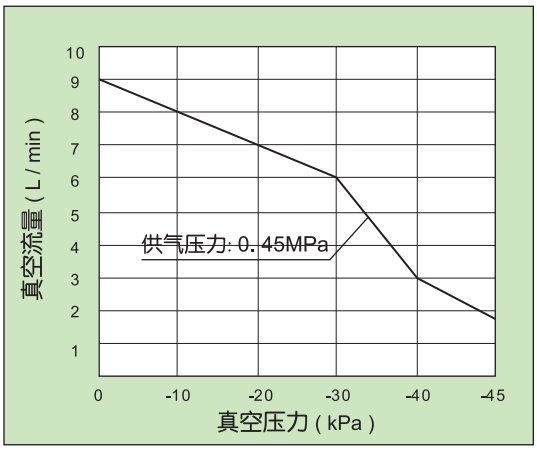

• UCD05L 抽气时间特性

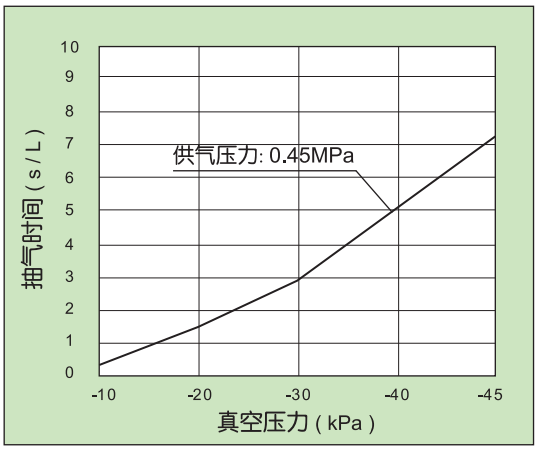

• UCD07S 流量特性

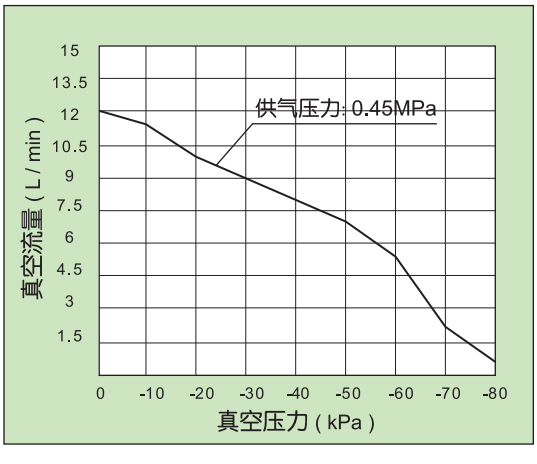

• UCD07S 抽气时间特性

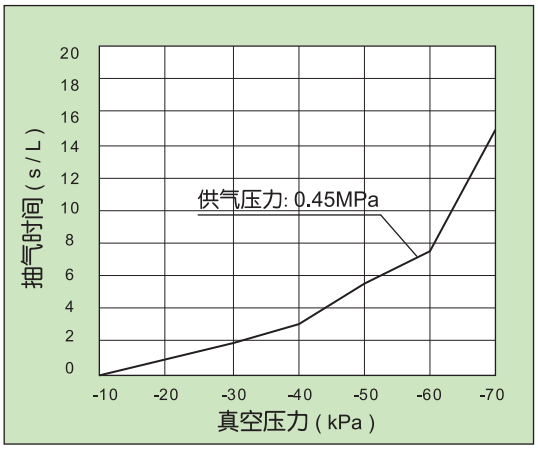

管型真空发生器
UCD 05 - 20 系列

真空特性曲线图

• UCD07L 流量特性

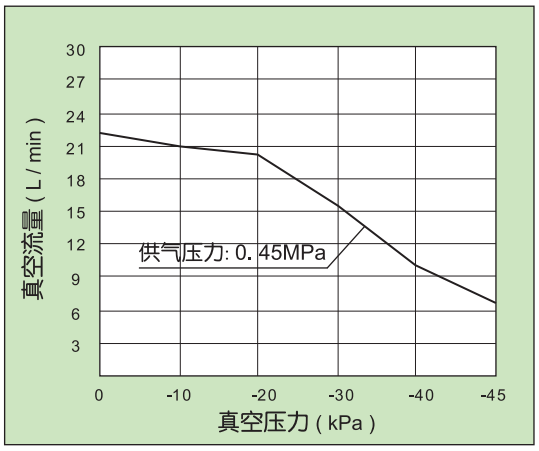

• UCD07L 抽气时间特性

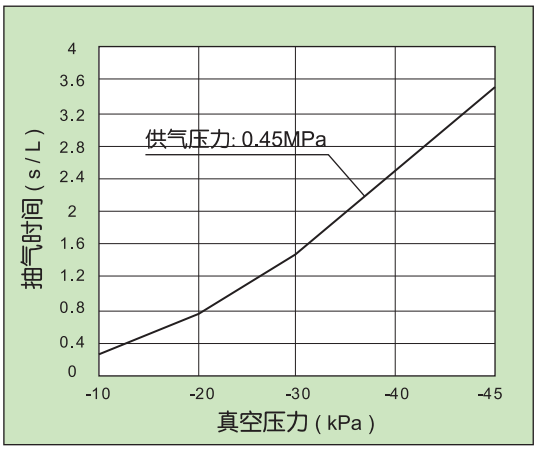

• UCD10S 流量特性

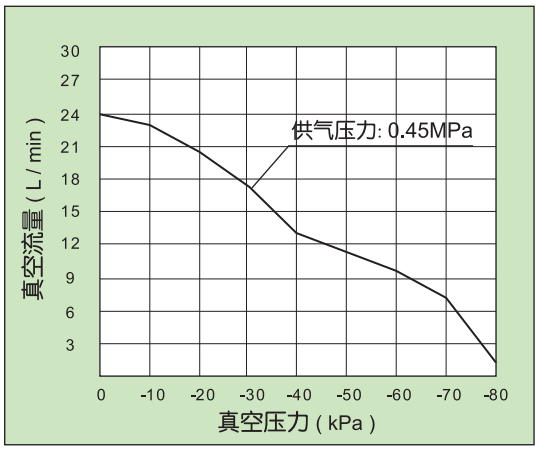

• UCD10S 抽气时间特性

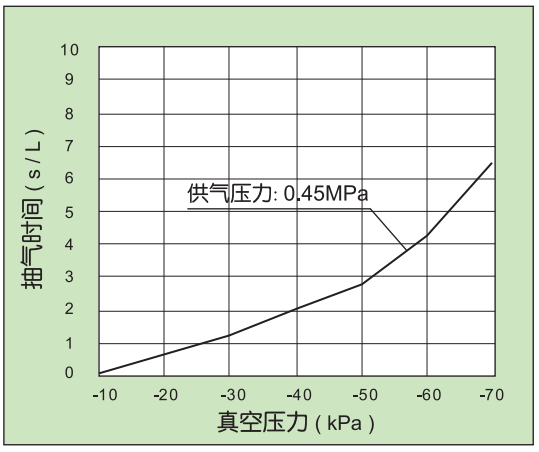

• UCD10L 流量特性

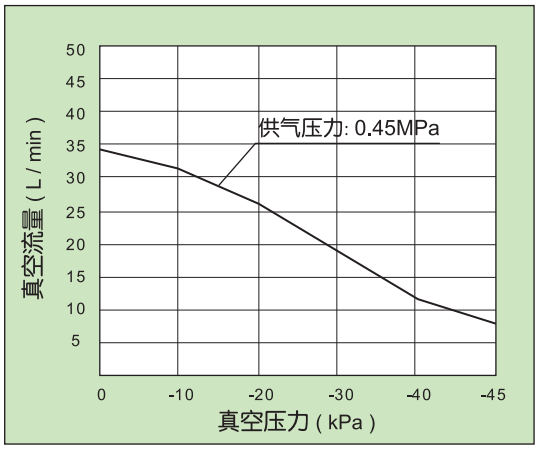

• UCD10L 抽气时间特性

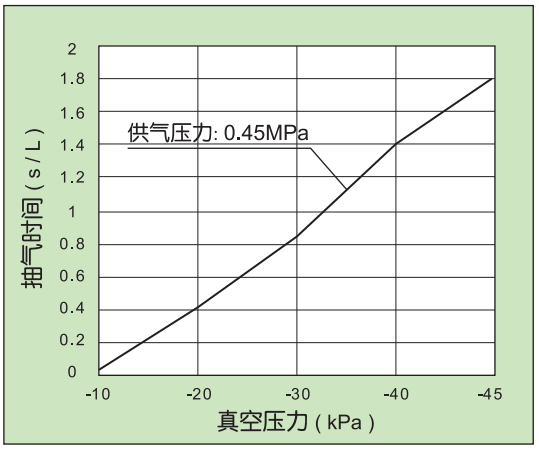

真空特性曲线图

• UCD13S 流量特性

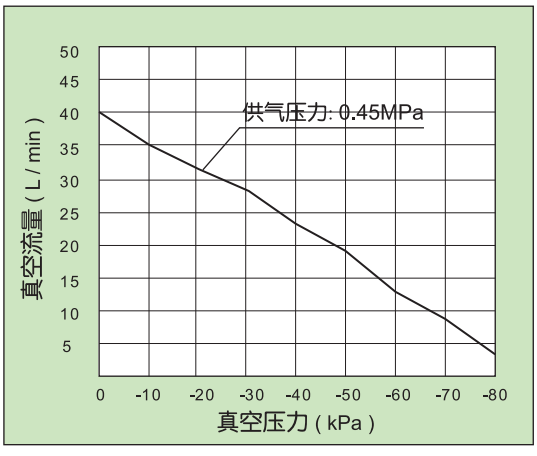

• UCD13S 抽气时间特性

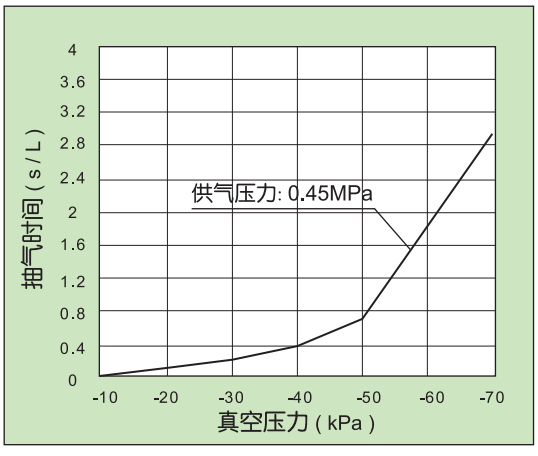

• UCD13L 流量特性

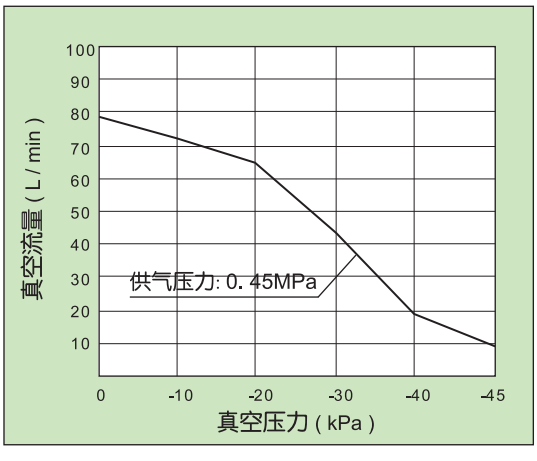

• UCD13L 抽气时间特性

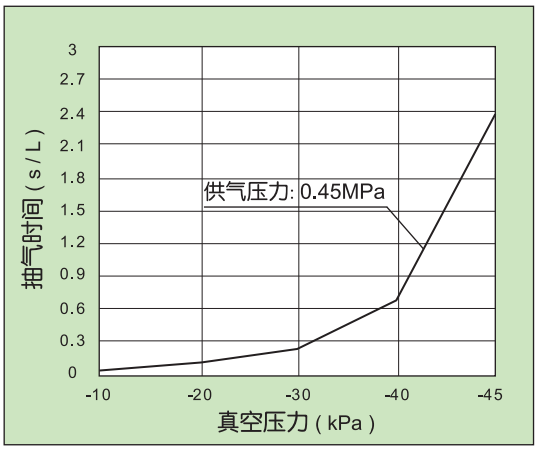

• UCD15S 流量特性

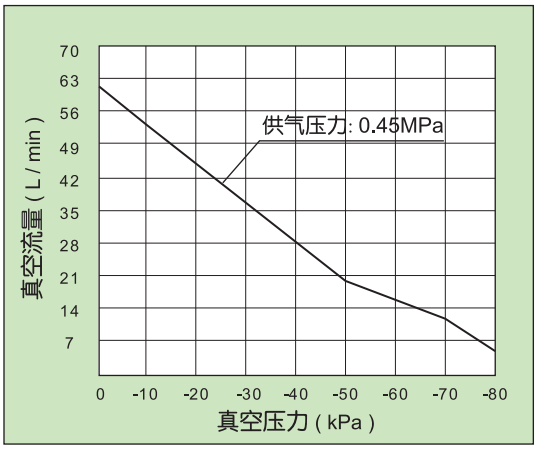

• UCD15S 抽气时间特性

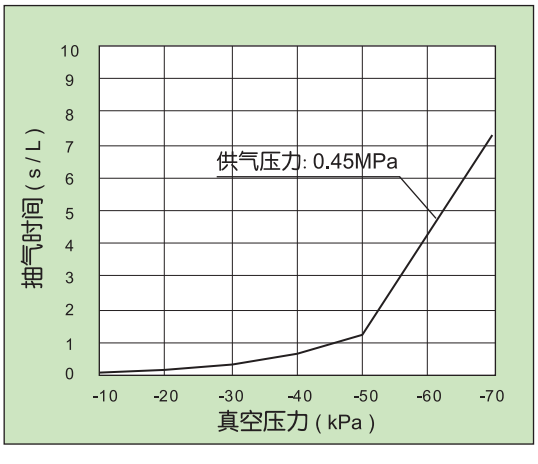

管型真空发生器
UCD 05 - 20 系列

真空特性曲线图

• UCD15L 流量特性

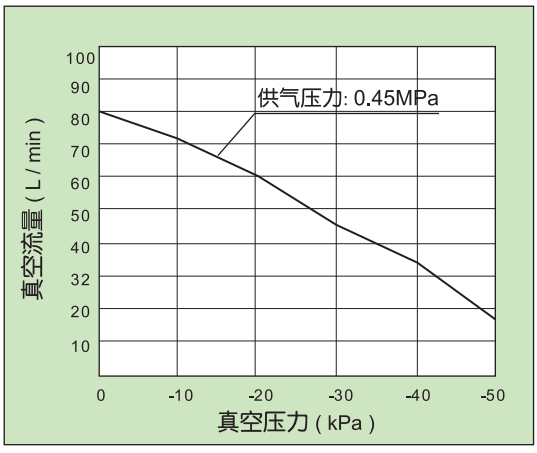

• UCD15L 抽气时间特性

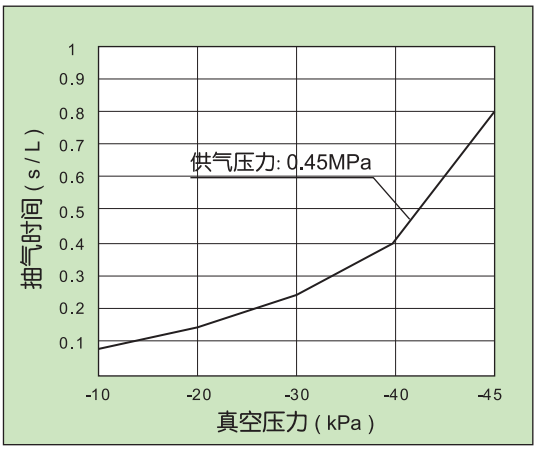

• UCD18S 流量特性

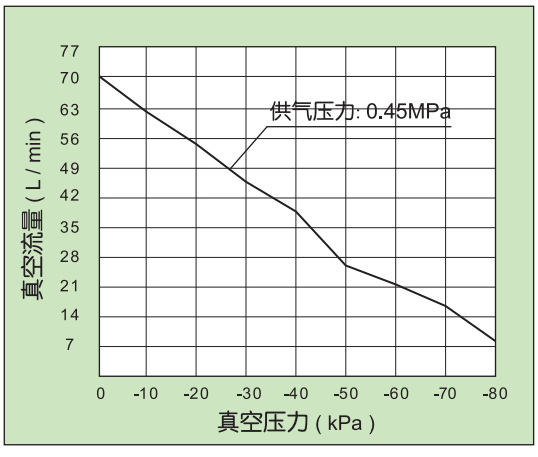

• UCD18S 抽气时间特性

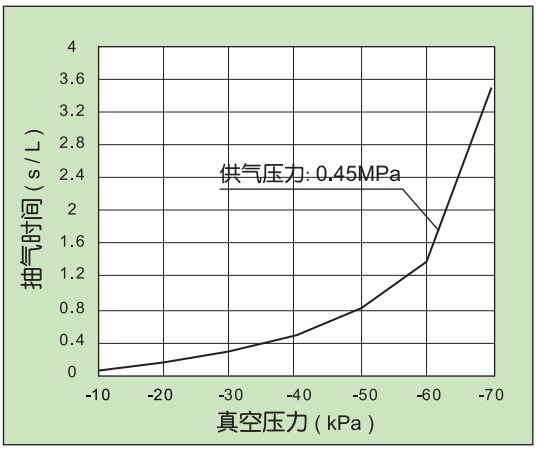

• UCD18L 流量特性

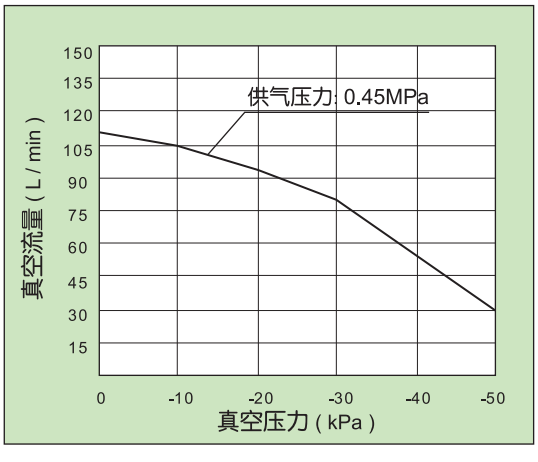

• UCD18L 抽气时间特性

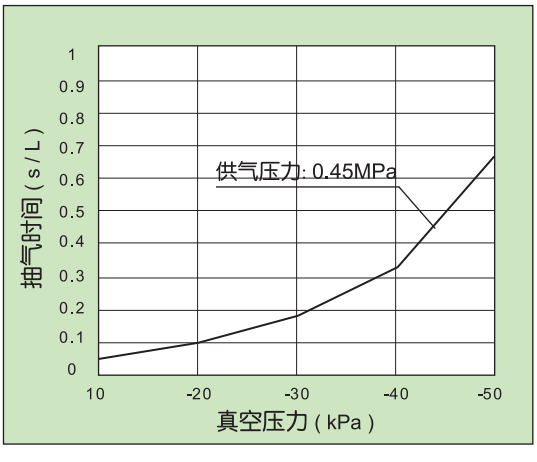

真空特性曲线图

• **UCD20S 流量特性**

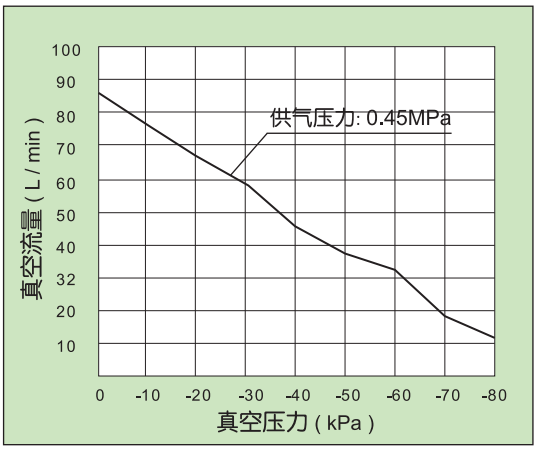

• **UCD20S 抽气时间特性**

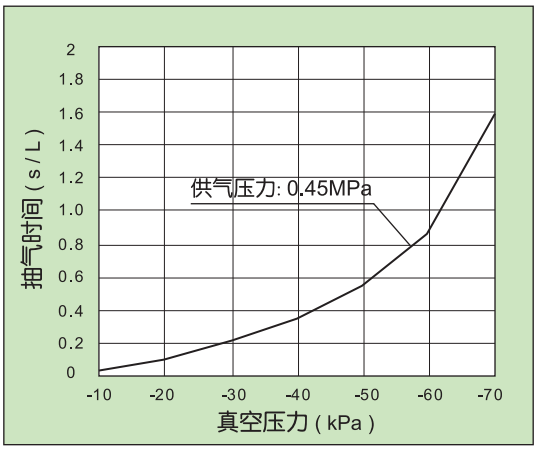

• **UCD20L 流量特性**

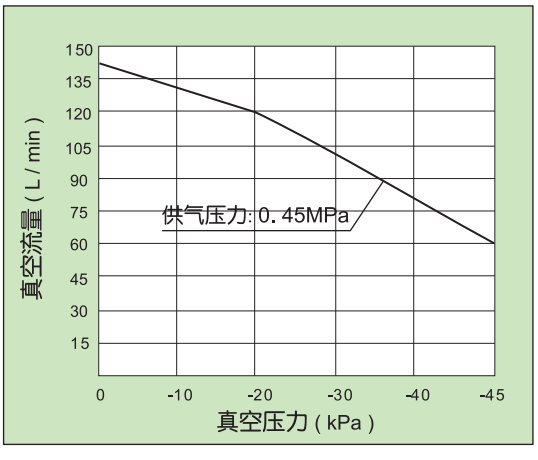

• **UCD20L 抽气时间特性**

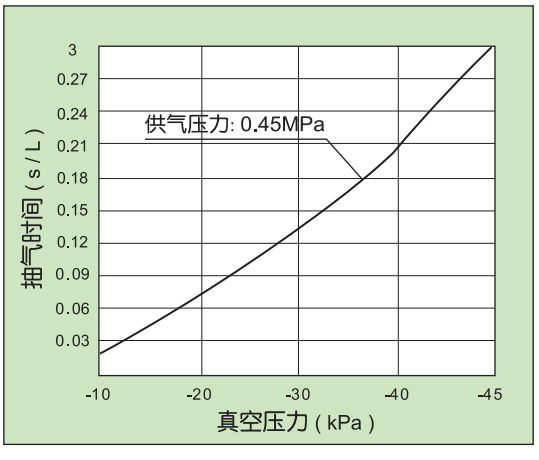

HITOP

真空过滤器
UFC100 - 200 系列

符号/特点

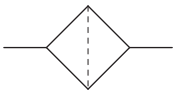



1. **体积小，重量轻。**
2. **快速插管方式，配管方便快捷。**
3. **模块化设计，拆装方便。**
4. **滤芯可更换。**

标准规格

型号（订购码）		UFC100-04	UFC100-06	UFC200-06	UFC200-08
公称流量	L/min	10	20	30	50
使用流体		空气、氮气			
使用压力范围	kPa	-100 ~ 0			
过滤精度	μm	10			
环境及流体温度	˚C	0 ~ 60			
滤芯耐压差	MPa	0.15			
滤芯（备件）		UFC100S		UFC200S	
接管口径	mm	Ø4	Ø6		Ø8

订货举例：订购接管口径：Ø4 mm **；流量：**10 L/min **的真空过滤器。正确订购码：**UFC100 - 04 。

应用示例

- **真空发生器系统应用**

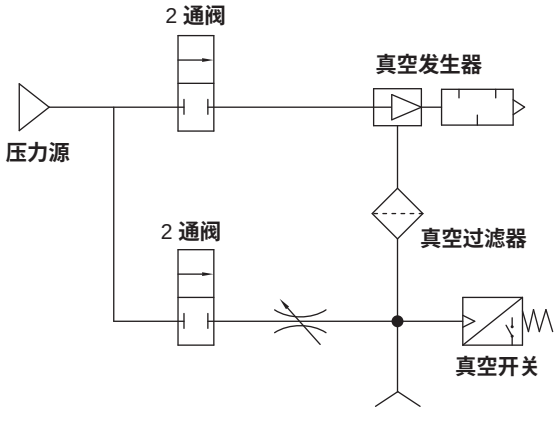

- **真空泵系统应用**

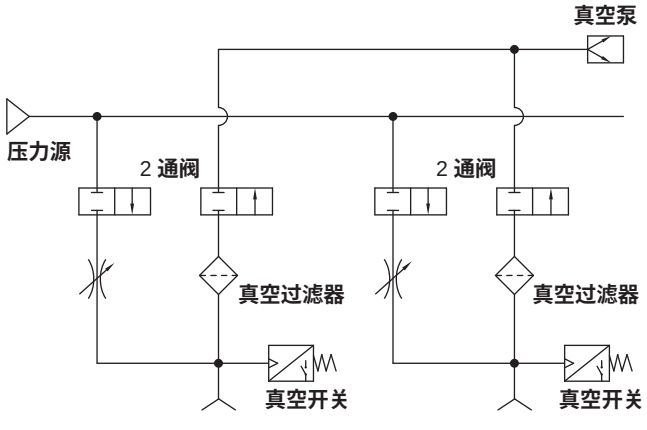

外形尺寸 〔mm〕

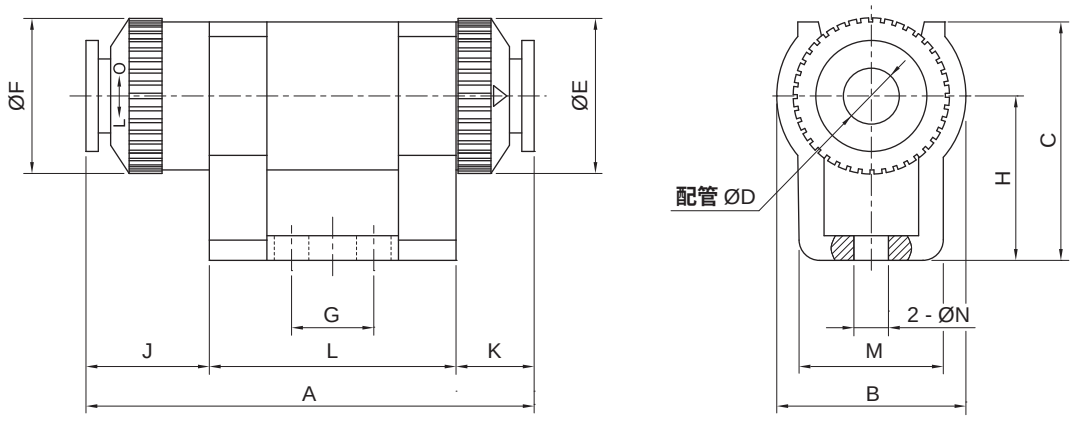

型号	A	B	C	D	E	F	G	H	J	K	L	M	N
UFC100-04	53.5	23	29	4	18	19.5	10	20	14.5	9	30	17.5	4.2
UFC100-06	53.5	23	29	6	18	19.5	10	20	14.5	9	30	17.5	4.2
UFC200-06	67	27	35	6	22	23	14	24	17.5	15.5	34	20	4.2
UFC200-08	67	27	35	8	22	23	14	24	17.5	15.5	34	20	4.2

通用型真空过滤器 UFZ 系列

符号/特点

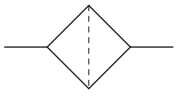



1. 过滤从真空口吸入的灰尘和其他杂质。
2. 透明外壳，可以直接观察过滤器内的污染程度。
3. 滤芯可以快速更换。
4. 减少真空泵和真空发生器运行中断或者运行停止危险。
5. 适合中轻度污染水平的真空系统。
6. 可做预过滤使用，对不同程度粉尘均能有效过滤。

标准规格

型号		UFZ10	UFZ15	UFZ20	UFZ25	UFZ40
使用压力范围	kPa	-100 ~ 0				
杯体材质		PC (聚碳酸脂)				
滤芯材质		PE （聚乙烯)				
温度范围	˚C	-20 ~ 80 (不到结冰状态)				
过滤精度	μm	10				
公称流量	NL/min	150	900	900	2520	5100
内部真空容积	cm^3	45	195	205	495	675
过滤面积	m^2	0.003	0.010	0.010	0.019	0.023
重量	kg	0.07	0.168	0.17	0.424	0.55

订购码

UFZ	10	—	03		B
系列	规格	—	接管口径		安装支架
	10		03	G3/8	B 安装支架
	15		04	G1/2	
	20		06	G3/4	
	25		10	G1	
	40		15	$G1\frac{1}{2}$	

订货举例

订购规格为10；**接管口径为**G3/8；**带安装支架的通用型真空过滤器。**

正确订购码：UFZ10-03B

选型配置表

型号	接管口径				
	G3/8	G1/2	G3/4	G1	$G1\frac{1}{2}$
UFZ10	●	—	—	—	—
UFZ15	—	●	—	—	—
UFZ20	—	—	●	—	—
UFZ25	—	—	—	●	—
UFZ40	—	—	—	—	●

外形尺寸 〔mm〕

- **UFZ**

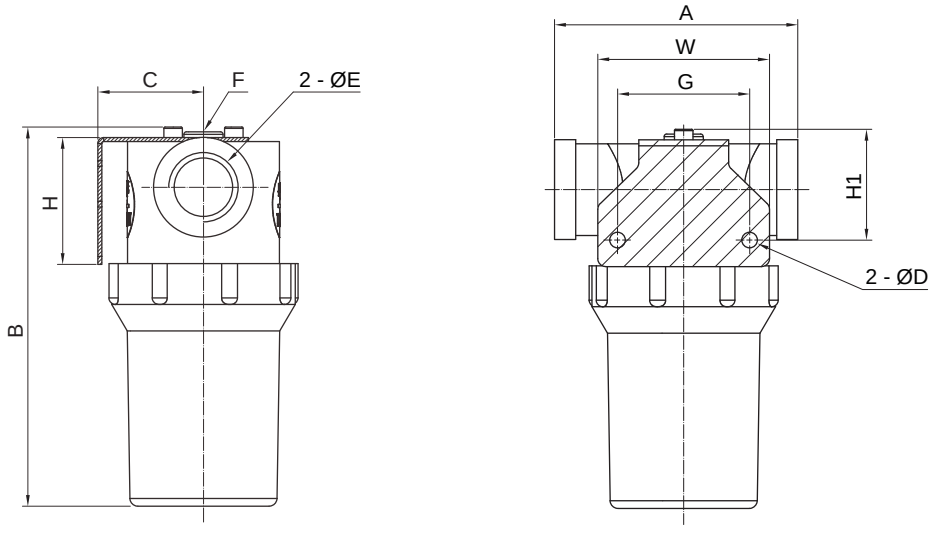

型号	A	B	C	D	E	F	G	H	H1	W
UFZ10	76.5	74.5	40	6	2-G3/8	NPSF1/8	50	48	43.5	65
UFZ15	91.5	134.5	40	6	2-G1/2	NPSF1/8	50	48	43.5	65
UFZ20	92	143.5	40	6	2-G3/4	NPSF1/8	50	48	43.5	65
UFZ25	127	169.5	56	6	2-G1	NPSF1/8	70	52	48	85
UFZ40	127	212.5	56	6	2-G1$\frac{1}{2}$	NPSF1/8	70	52	48	85

维修件规格

- **滤芯**

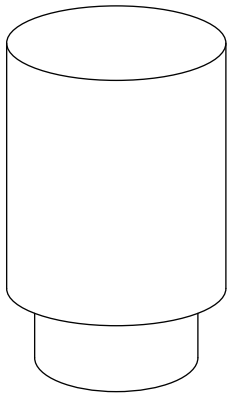

型号	适用过滤器
UFZ10 - FE	UFZ10
UFZ20 - FE	UFZ15/20
UFZ25 - FE	UFZ25
UFZ40 - FE	UFZ40

HITOP

真空逻辑阀 UPV 系列

符号/特点

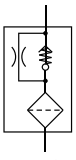

1. 无工件时可抑制真空压力降低。
2. 变更工件不需要切换操作。



标准规格

吸盘侧接管口径			M5,M6,Ø4			M8,R1/8,Rc1/8,G1/8,Ø6		
节流孔径		mm	0.3	0.5	0.7	0.5	0.7	1.0
有效截面积	阀动作时	mm²	0.07	0.19	0.38	0.19	0.38	0.78
	阀不动作时	mm²	1.64	1.76	1.95	1.76	2.64	3.04
使用流体			压缩空气（经≤25μm的过滤器过滤）					
最高使用压力范围		MPa	0 ~ 0.7					
最高使用真空压力范围		kPa	-100 ~ 0					
环境及流体温度		℃	5 ~ 60					
滤芯过滤精度		μm	40					
最低动作流量		L/min	3	5	8	5	8	16

订购码

UPV — A5 A5 — 03

系列


吸盘侧接管口径		
A5	M5X0.8	外螺纹
A8	M8X1.25	
A01	R1/8	
AG1	G1/8	
B5	M5X0.8	内螺纹
B6	M6X1.0	
B01	Rc1/8	
BG1	G1/8	
D4	Ø4	快速接头
D6	Ø6	

真空发生器侧接管口径		
A5	M5X0.8	外螺纹
A6	M6X1.0	
A01	R1/8	
AG1	G1/8	
B5	M5X0.8	内螺纹
B8	M8X1.25	
B01	Rc1/8	
BG1	G1/8	
D4	Ø4	快速接头
D6	Ø6	

节流孔径 mm	
03	0.3
05	0.5
07	0.7
10	1.0

订货举例

订购连接尺寸：吸盘侧M8X1.25的外螺纹；真空发生器侧M8X1.25的内螺纹；节流孔径为0.5mm的真空逻辑阀。

正确订购码：UPVA8B8-05

订购连接尺寸：吸盘侧Rc1/8的内螺纹；真空发生器侧Ø6的快速接头；节流孔径为0.7mm的真空逻辑阀。

正确订购码：UPVB01D6-07

选型配置表

位置	类型	代号		吸盘侧									
				外螺纹				内螺纹				快速接头	
				A5	A8	A01	AG1	B5	B6	B01	BG1	D4	D6
			接管口径	M5X0.8	M8X1.25	R1/8	G1/8	M5X0.8	M6X1.0	Rc1/8	G1/8	Ø4	Ø6
真空发生器侧	外螺纹	A5	M5X0.8	●	—	—	—	●	—	—	—	—	—
		A6	M6X1.0	—	—	—	—	—	●	—	—	—	—
		A01	R1/8	—	—	●	—	—	—	●	—	—	—
		AG1	G1/8	—	—	—	●	—	—	—	●	—	—
	内螺纹	B5	M5X0.8	●	—	—	—	●	—	—	—	—	—
		B08	M8X1.25	—	●	—	—	—	—	—	—	—	—
		B01	Rc1/8	—	—	●	—	—	—	●	—	—	—
		BG1	G1/8	—	—	—	●	—	—	—	●	—	—
	快速接头	D4	Ø4	●	—	—	—	●	—	—	—	●	—
		D6	Ø6	—	—	●	●	—	—	●	●	—	●

节流孔径配置表

型号	节流孔径 mm			
	0.3	0.5	0.7	1.0
UPVA5B5	●	●	●	—
UPVA8B8	—	●	●	●
UPVA01B01	—	●	●	●
UPVAG1BG1	—	●	●	●
UPVB5A5	●	●	●	—
UPVB6A6	●	●	●	—
UPVB01A01	—	●	●	●
UPVBG1AG1	—	●	●	●
UPVA5A5	●	●	●	—
UPVA01A01	—	●	●	●
UPVAG1AG1	—	●	●	●
UPVB5B5	●	●	●	—
UPVB01B01	—	●	●	●
UPVBG1BG1	—	●	●	●
UPVA5D4	●	●	●	—
UPVA01D6	—	●	●	●
UPVAG1D6	—	●	●	●
UPVB5D4	●	●	●	—
UPVB01D6	—	●	●	●
UPVBG1D6	—	●	●	●
UPVD4D4	●	●	●	—
UPVD6D6	—	●	●	●

真空逻辑阀
UPV系列

外形尺寸 〔mm〕

- UPVA5 B5-□
- UPVA8 B8-□

真空发生器侧

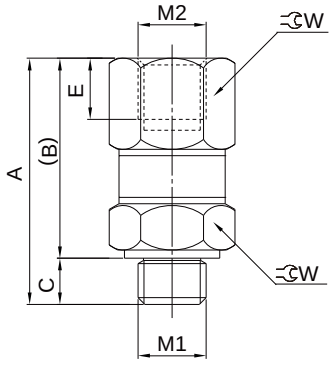

吸盘侧

- UPVA01 B01-□

真空发生器侧

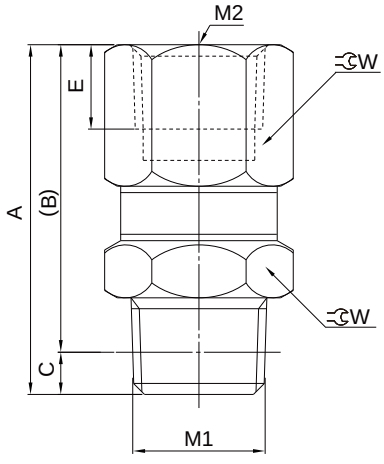

吸盘侧

- UPVAG1BG1-□

真空发生器侧

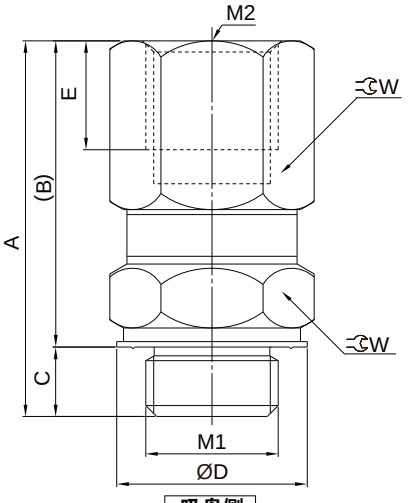

吸盘侧

- UPVB5 A5-□
- UPVB6 A6-□

真空发生器侧

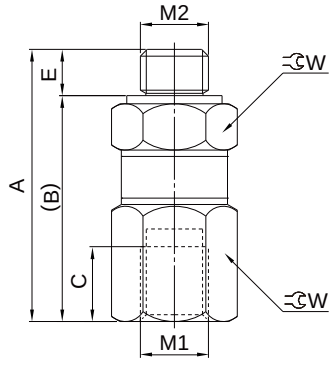

吸盘侧

- UPVB01A01-□

真空发生器侧

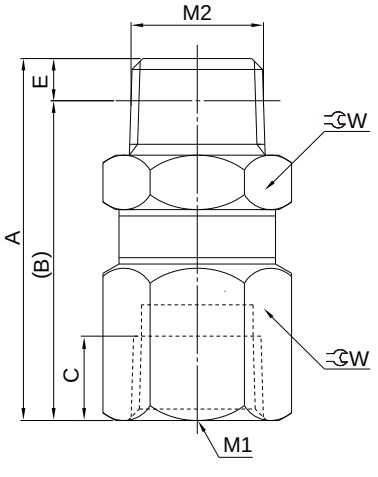

吸盘侧

- UPVBG1AG1-□

真空发生器侧

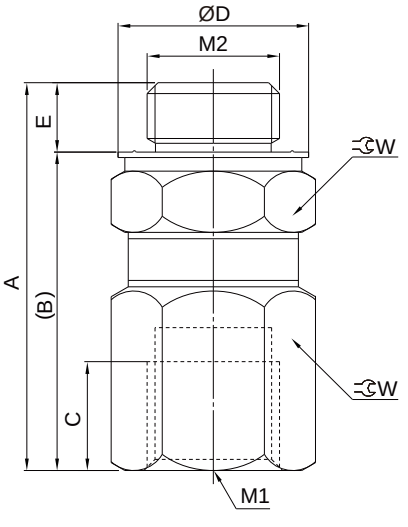

吸盘侧

型号	M1	M2	A	B	C	E	W	D	G(g)	紧固力矩 (N·m)①
UPVA5B5- □	M5X0.8	M5X0.8	18.1	14.7	3.4	4.5	8	—	6	1.0~1.5
UPVA8B8- □	M8X1.25	M8X1.25	26	20.1	5.9	8	12	—	18	5.5~6.0
UPVA01B01- □	R1/8	Rc1/8	25.7	22.6	3.1	6.2	12	—	18	7.0~9.0
UPVAG1BG1-□	G1/8	G1/8	27.6	22.5	5.1	8	13	14	23	5.5~6.0
UPVB5A5- □	M5X0.8	M5X0.8	20	16.6	5.5	3.4	8	—	7	1.0~1.5
UPVB6A6- □	M6X1.0	M6X1.0	20.7	16.2	5	4.5	8	—	7	2.0~2.5
UPVB01A01- □	Rc1/8	R1/8	26.6	23.5	6.2	3.1	12	—	19	7.0~9.0
UPVBG1AG1- □	G1/8	G1/8	28.5	23.4	8	5.1	13	14	24	5.5~6.0

注：①产品的安装、卸除，请按图示使用扳手或扭矩扳手，安装时请根据表内所示紧固力矩紧固。

外形尺寸 〔mm〕

•UPVA5A5-□

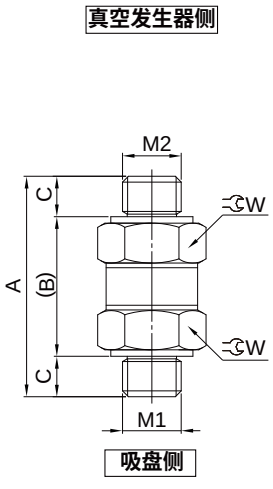

•UPVA01A01-□

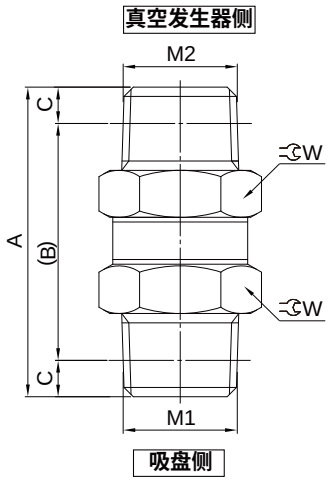

•UPVAG1AG1-□

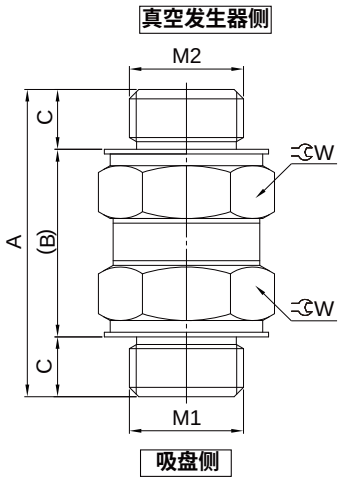

型号	M1	M2	A	B	C	W	G(g)	紧固力矩 (N·m)①
UPVA5A5-□	M5X0.8	M5X0.8	18.8	12	3.4	8	6	1.0~1.5
UPVA01A01-□	R1/8	R1/8	26.4	20.2	3.1	12	19	7.0~9.0
UPVAG1AG1-□	G1/8	G1/8	26.2	16	5.1	13	22	5.5~6.0

注：①产品的安装、卸除，请按图示使用扳手或扭矩扳手，安装时请根据表内所示紧固力矩紧固。

•UPVB5B5-□

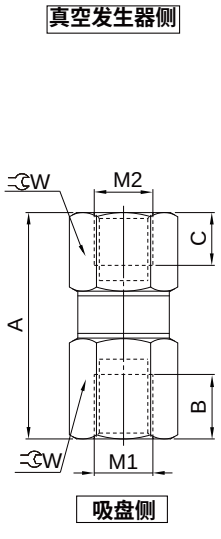

•UPVB01B01-□

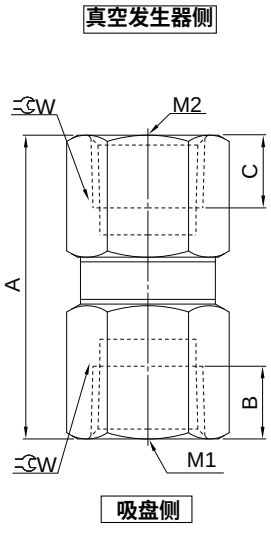

•UPVBG1BG1-□

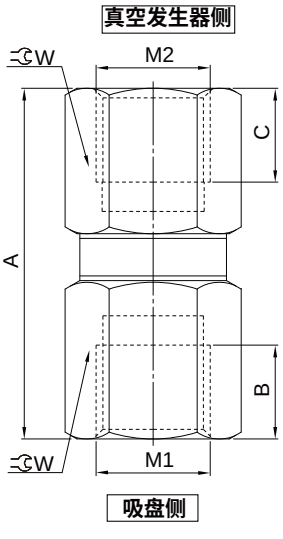

型号	M1	M2	A	B	C	W	G(g)	紧固力矩 (N·m)①
UPVB5B5-□	M5X0.8	M5X0.8	19.3	5.5	4.5	8	7	1.0~1.5
UPVB01B01-□	Rc1/8	Rc1/8	26	6.2	6.2	12	17	7.0~9.0
UPVBG1BG1-□	G1/8	G1/8	30	8	8	13	24	5.5~6.0

注：①产品的安装、卸除，请按图示使用扳手或扭矩扳手，安装时请根据表内所示紧固力矩紧固。

真空逻辑阀
UPV系列

外形尺寸 〔mm〕

•UPVA5D4-□

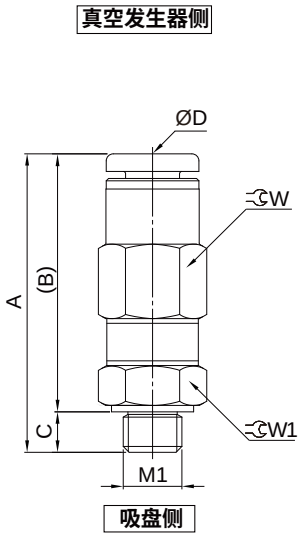

•UPVA01D6-□

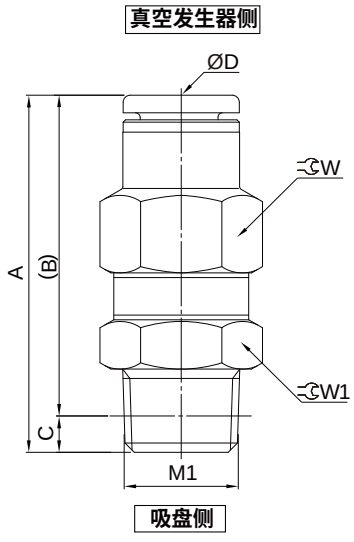

•UPVAG1D6-□

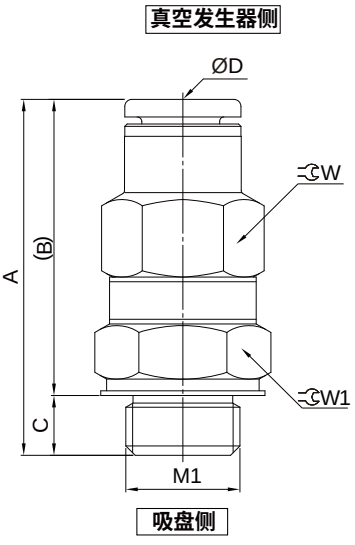

型号	M1	D	A	B	C	W	W1	G(g)	紧固力矩 (N·m)①
UPVA5D4-□	M5X0.8	4	25.4	22	3.4	8	8	6	1.0~1.5
UPVA01D6-□	R1/8	6	30.5	27.4	3.1	12	12	18	7.0~9.0
UPVAG1D6-□	G1/8	6	30.4	25.3	5.1	12	13	20	5.5~6.0

注：①产品的安装、卸除，请按图示使用扳手或扭矩扳手，安装时请根据表内所示紧固力矩紧固。

•UPVB5D4-□

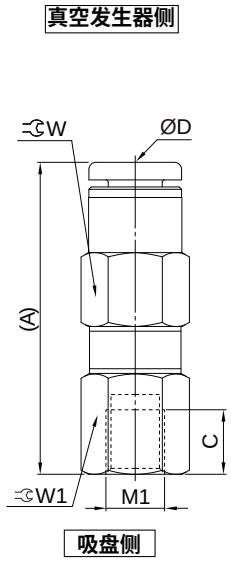

•UPVB01D6-□

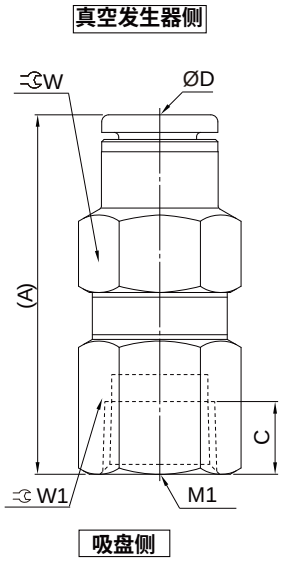

•UPVBG1D6-□

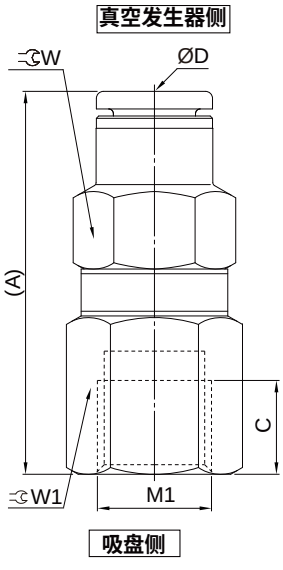

型号	M1	D	A	C	W	W1	G(g)	紧固力矩 (N·m)①
UPVB5D4-□	M5X0.8	4	26.6	5.5	8	8	7	1.0~1.5
UPVB01D6-□	Rc1/8	6	30.6	6.2	12	12	17	7.0~9.0
UPVBG1D6-□	G1/8	6	32.7	8	12	13	21	5.5~6.0

注：①产品的安装、卸除，请按图示使用扳手或扭矩扳手，安装时请根据表内所示紧固力矩紧固。

外形尺寸 〔mm〕

●**UPVD4D4 -□**

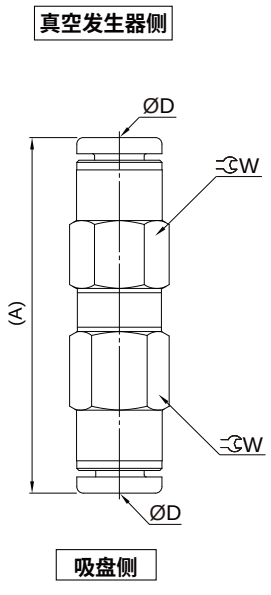

●**UPVD6D6 -□**

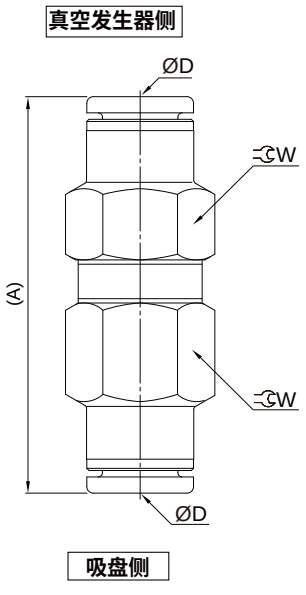

型号	D	A	W	G(g)	紧固力矩 (N·m)
UPVD4D4- □	4	33	8	7	—
UPVD6D6- □	6	36.8	12	19	—

真空调压阀
UARZ 系列

符号

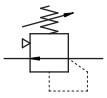

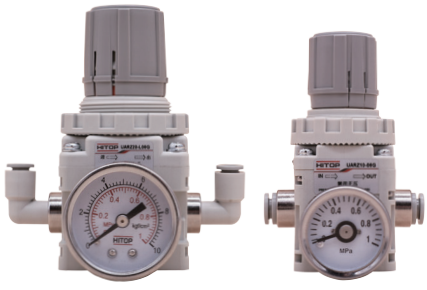

标准规格

型号		UARZ10	UARZ20
压力表接管口径	Rc	1/8	
使用流体		压缩空气（经≤25μm的过滤器过滤）	
环境及流体温度	℃	5 ~ 60	
使用压力范围	kPa	-100 ~ -1.3	
最大吸入流量	L/min	0.6	

订购码

UARZ	20	—	L	06	G	L
系列	规格		接头	接管外径①	压力表②	托架



规格	
10	最大流量 140 L/min
20	最大流量 240 L/min

接头	
空白	直通型
L	弯头型

接管外径①	
06	Ø6
08	Ø8
10	Ø10

压力表②	
空白	无
G	圆形压力表
E9N	NPN型数显压力表
E9P	PNP型数显压力表

托架	
空白	无托架
L	L 型托架
B	底部托架

注：① 10规格无Ø10接管外径配置；

② 如需单独订购压力表时，圆形压力表详见压力表系列，数显压力表详见HSE9系列，默认配2路NPN/PNP输出，若需其他输出类型请与我司联系。

订货举例

订购接头为直通型；接管外径 Ø8；配圆形压力表；规格为 10 的负压调压阀。正确订购码：UARZ10 - 08G

结构简图

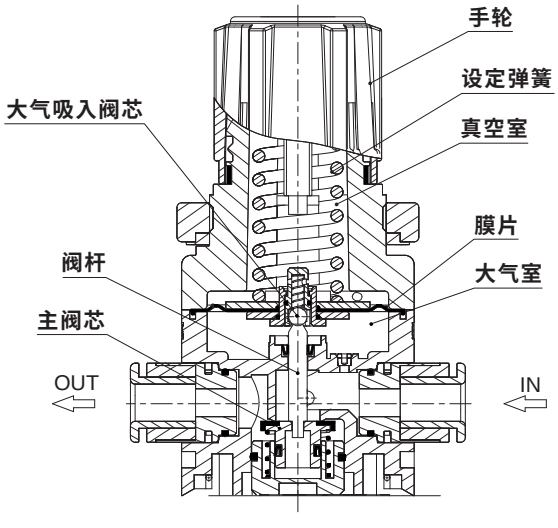

动作原理

手轮顺时针回转，设定弹簧力使膜片及主阀推下，OUT 侧和 IN 侧接通，IN 侧的真空度增加（向绝对真空变化）。然后 IN 侧的真空压力通过气路进入真空室，作用在膜片上方，与设定弹簧的压缩力相平衡，失去平衡时根据 IN 侧真空度和设定值大小差异，阀芯打开或关闭来控制大气进入或与 OUT 侧接通使 IN 侧真空度达到设定值。

外形尺寸 〔mm〕

- **UARZ10**

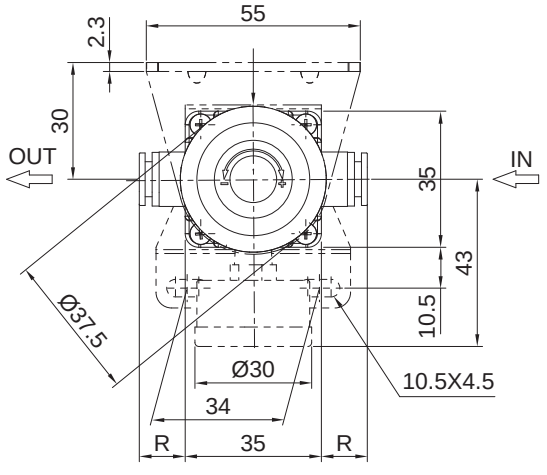

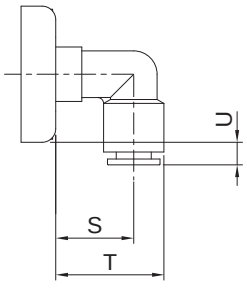

弯头型

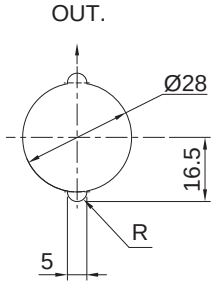

面板孔加工尺寸
面板厚MAX.3

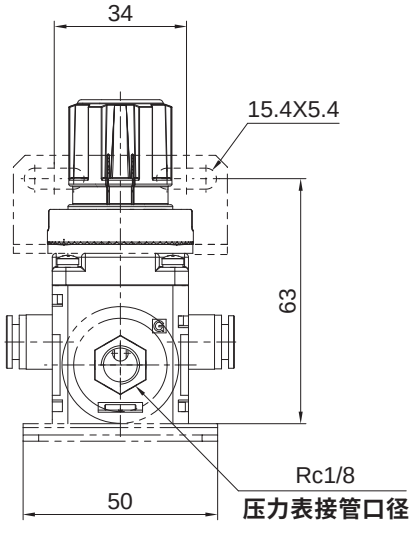

压力表接管口径

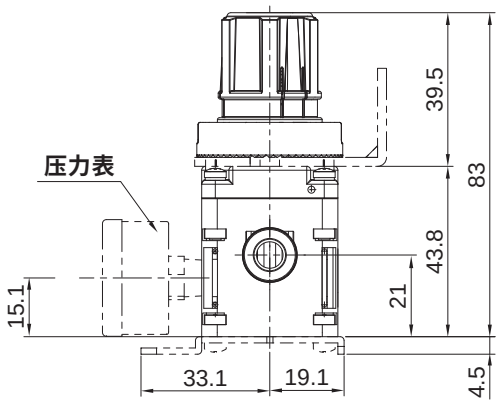

接管外径	直通型	弯头型	弯头型	弯头型
	R	S	T	U
Ø6	10	19	26	3
Ø8	12	20	28	6

真空调压阀
UARZ 系列

外形尺寸 (mm)

- **UARZ20**

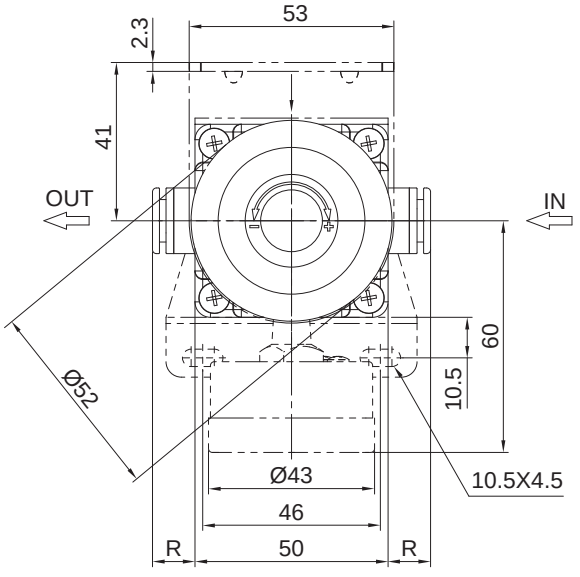

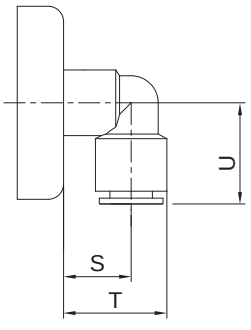

弯头型

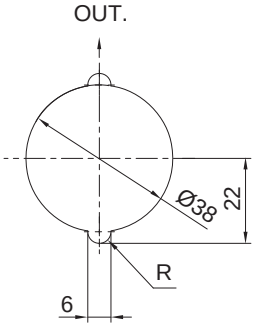

面板孔加工尺寸
面板厚MAX.4

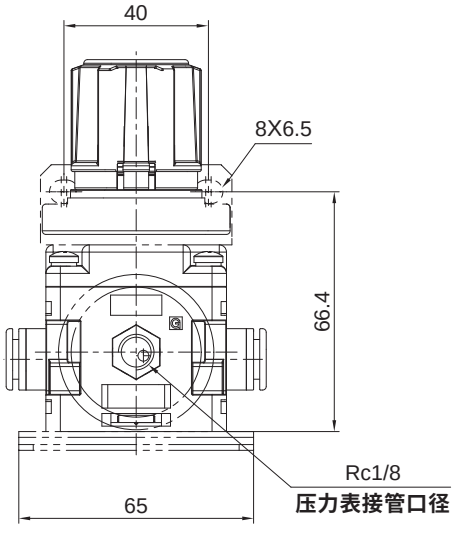

压力表接管口径

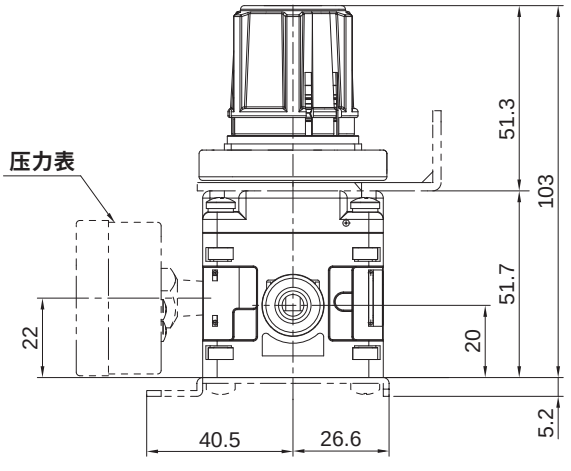

接管外径	直通型	弯头型	弯头型	弯头型
	R	S	T	U
Ø6	10.5	21	27.5	21
Ø8	10.5	21	28.5	24
Ø10	11	21	30.5	27

流量特性

● **UARZ10-08 (接管外径 Ø8)**

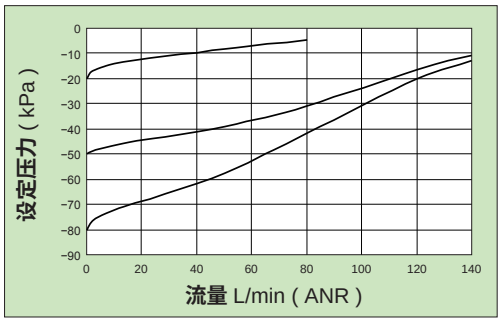

● **UARZ20-10 (接管外径 Ø10)**

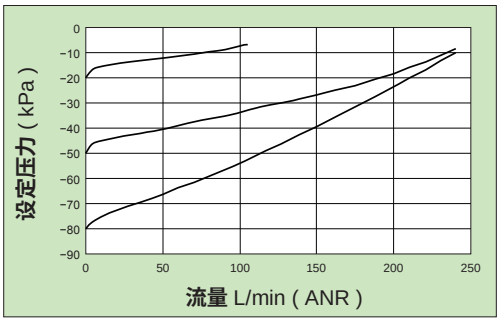

条件：真空泵排气速度 2500L/min **出口压力** -101kPa (**初期设定时**)

压力特性

● **UARZ10**

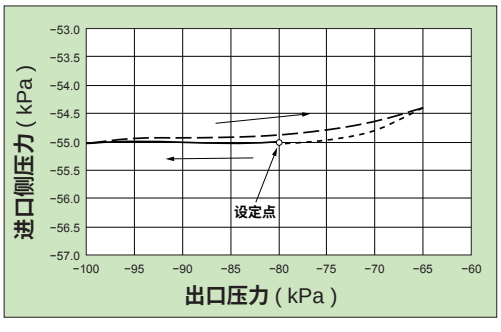

● **UARZ20**

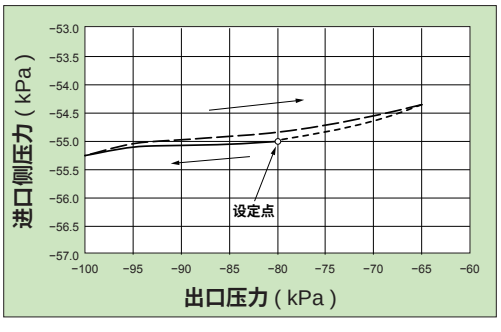

条件：真空泵排气速度 2500L/min **出口压力** -101kPa (**初期设定时**)

应用说明

● **工件的吸取**

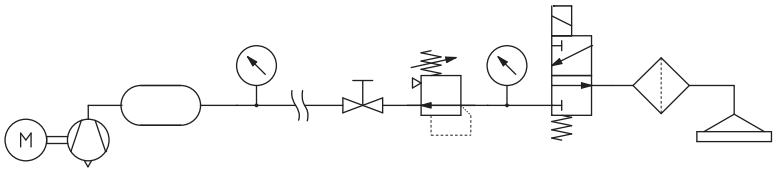

● **泄漏检测**

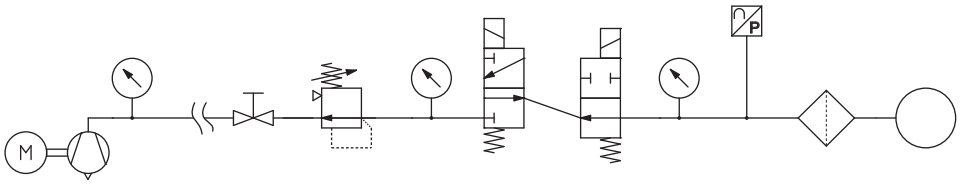

电气真空比例阀
UTV系列

特点



1. 能自适应负载状况，响应快。
2. RS485电气连接，支持MODBUS协议。
3. 可通过外部压力传感器作为闭环控制的传感器，因此可以精确控制远端的真空设备。
4. 可控制两路外部电磁阀，用于控制破真空电磁阀、真空保压电磁阀或者开关其它气路元件。

标准规格

型号			UTV20A-□
供气压力压力范围		MPa(kgf/cm²)	0.4-0.9 (4.0-9.2)
设定压力范围(负压)		kPa	-100~0
电源	输入		DC24V±10%
	输出		DC24V±10%
功率		W	0.72
使用流体			压缩空气(经≤5μm的过滤器过滤)
防护等级			IP40
使用介质			耐腐蚀、耐电解液
介质温度		°C	5~55
环境温度		°C	-20~70
使用环境湿度		RH	35~85%(但是不得结露或结冰)、保存时:35~85%
显示精度			±1% FS
显示最小单位		kPa	1
显示频率		Hz	50
I口输入信号(RS485)			8个数据位,无奇偶校验,1个停止位(CRC16校验)
传输速率		bps	4800-460800,每4800一档,共96档,可通过按键配置,默认115200
T口信号输入			DC1-3V(0~-101KPa,对应供应的EPX压力开关),负载阻抗:约1kΩ,最大输入电压:≤DC5V
开关输出			NPN集电极开路输出：最大60V,500mA
重复精度			±1% FS
灵敏度		kPa	±0.2
最大流量		L/min	240 (ANR),ANR自由空气状态下单位时间内的体积流量
气控调压接口		Rc	1/8
VAC侧管接口		Rc	3/8
SET侧管接口		Rc	3/8
接头规格I口			M12航空接头 4PIN
接头规格T口			M12航空接头 5PIN

电气真空比例阀
UTV系列

订购码

UTV	20	A	–	VF	–	EX
系列	最大流量(L/min)	防沉积标识		通讯方式		压力表型式
	20①	A		VF 模拟信号(输 入1-10V,输出:0-5V) MD modbus RS485		空白 内置压力表 EX 外置压力表

–	B	–	L03
–	安装支架	–	电源线长度
	空白 不带安装支架 B 带安装支架		L03 线3米 L05 线5米

注：① 最大流量为240L/min(ANR)，ANR**为自由空气状态下单位时间内的体积流量。**

订货举例

订购通讯方式为模拟电压；内置压力表；带安装支架；线长3米的电气真空比例阀。

正确订购码：UTV20A-VF-B-L03

外形尺寸 〔mm〕

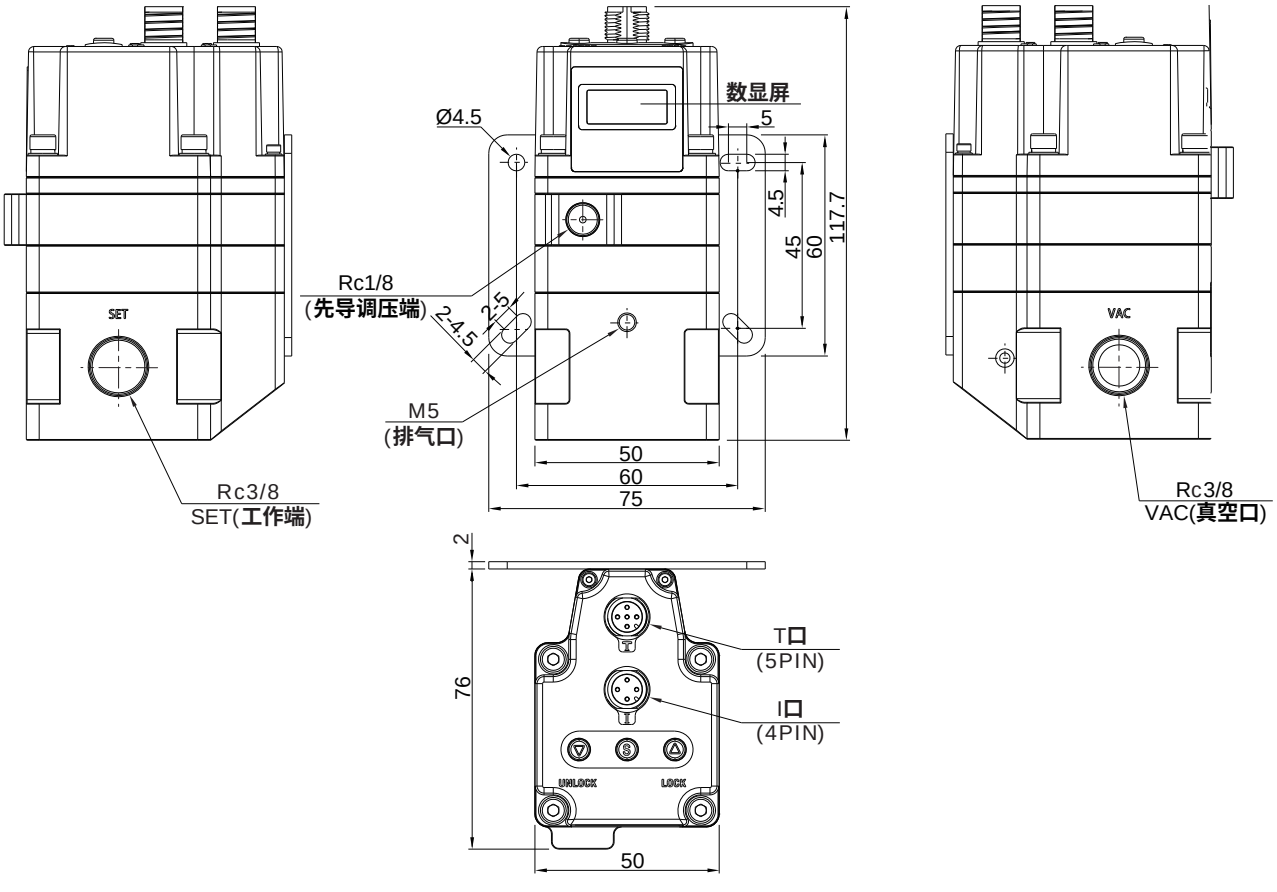

电气真空比例阀
UTV系列

线序及连接方法

- 4PIN I口回路及连接方法

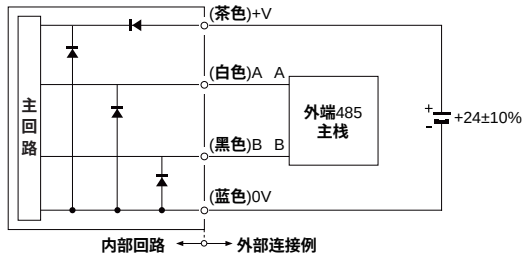

I口(4PIN航空插头)		
序号	颜色	功能定义
1	棕色	电源输入(DC24V±10%)
2	白色	RS485 (A)
3	黑色	RS485 (B)
4	蓝色	0V

- 5PIN T口回路及连接方法

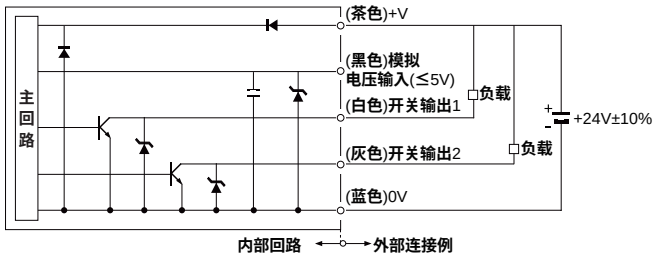

T口(5PIN航空插头)		
序号	颜色	功能定义
1	棕色	电源输出(DC24V±10%)
2	黑色	信号输入
3	白色	开关输出1(NPN)
4	灰色	开关输出2(NPN)
5	蓝色	0V

特性曲线

- 重复性(输入信号50%时)

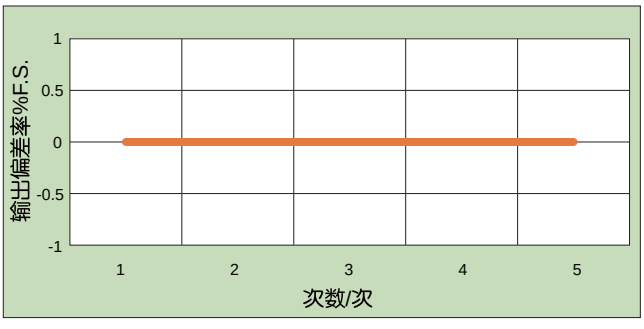

- 流量特性(供给负压源-101.3kPa时)

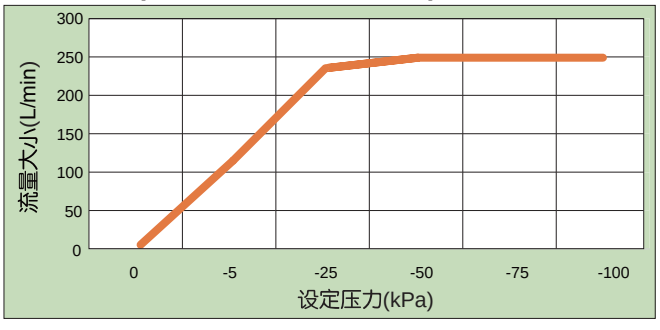

- 压力特性(设定压力-50kPa时)

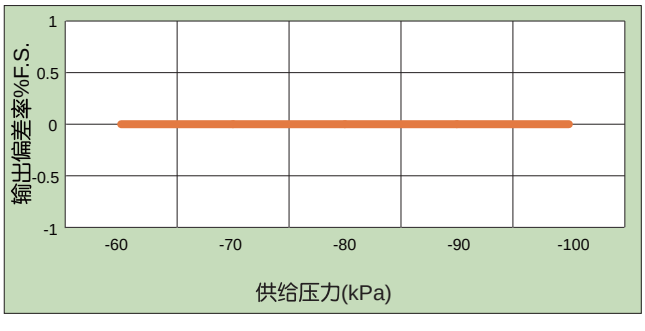

- 一致性(供给负压源 -101.3kPa时)

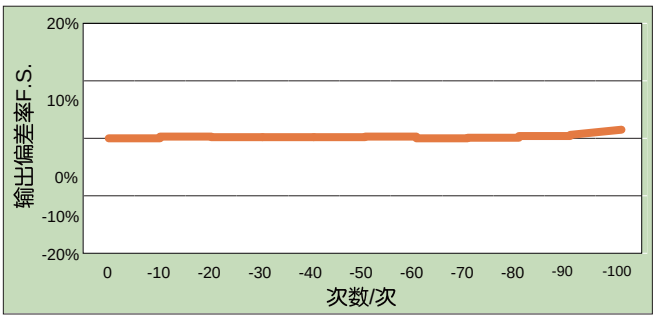

特点



1. 体型小，适用于小型零件的吸附。
2. 特殊外形设计，吸附力强。
3. 三种型式可选，满足不同使用需求。

订购码

ZPC	02	U	N
系列	吸盘直径	吸盘类型①	吸盘材质
	见选型配置表	U 平型 C 平型带肋 B 风琴型 K 风琴型带无痕塞头	N 丁腈橡胶 WS 白硅胶 CS 防静电硅橡胶 CN 防静电丁腈橡胶

注:① 详见选型配置表。

订货举例

订购吸盘直径为10mm；吸盘类型为风琴型；吸盘材质为丁腈橡胶的吸盘单体。
正确订购码：ZPC10BN
订购吸盘直径为15mm；吸盘类型为平型；吸盘材质为白硅胶的吸盘单体。
正确订购码：ZPC15UWS

● 选型配置表

直径代号	02	04	06	08	10	13	16	20	25	32	40	50
吸盘直径(mm)	Ø2	Ø4	Ø6	Ø8	Ø10	Ø13	Ø16	Ø20	Ø25	Ø32	Ø40	Ø50
平型	●	●	●	●	●	●	●	●	●	●	●	●
平型带肋	—	—	—	—	●	●	●	●	●	●	●	●
风琴型	—	—	●	●	●	●	●	●	●	●	●	●
风琴型带无痕塞头	—	—	●	●	●	●	●	●	●	●	—	—

标准型吸盘 (吸盘单体)
ZPC 系列

外形尺寸 (mm)

•平型 Ø2 ~ Ø8

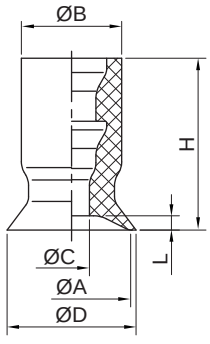

吸盘直径	A	B	C	D	H	L
Ø2	2	7	1.2	2.6	12	0.5
Ø4	4	7	1.6	4.8	12	0.8
Ø6	6	7	2.5	7	12	0.8
Ø8	8	7	2.5	9	12	1

•平型 Ø10 ~ Ø50

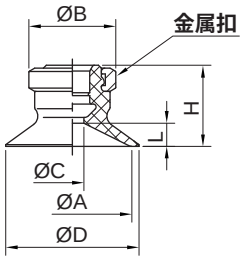

吸盘直径	A	B	C	D	H	L
Ø10	10	13	4	12	12	3
Ø13	13	13	4	15	12	3
Ø16	16	13	4	18	12.5	3.5
Ø20	20	15	4	23	14	4
Ø25	25	15	4	28	14	4
Ø32	32	15	4	35	14.5	4.5
Ø40	40	18	7	43	18.5	6.5
Ø50	50	18	7	53	19.5	7.5

•平型带肋 Ø10 ~ Ø50

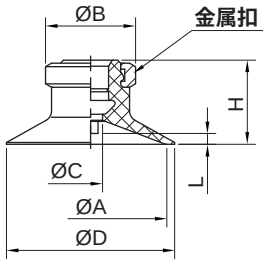

吸盘直径	A	B	C	D	H	L
Ø10	10	13	4	12	12	1.7
Ø13	13	13	4	15	12	1.8
Ø16	16	13	4	18	12.5	1.2
Ø20	20	15	4	23	14	1.7
Ø25	25	15	4	28	14	1.8
Ø32	32	15	4	35	14.5	2.3
Ø40	40	18	7	43	18.5	3.3
Ø50	50	18	7	53	19.5	3.8

外形尺寸 (mm)

• 风琴型 Ø6 ~ Ø50

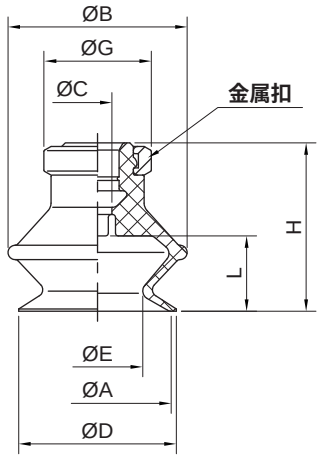

注：吸盘直径 06、08 无金属扣。

吸盘直径	A	B	C	D	E	G	H	L
Ø6	6	9	2.5	7	3.4	7	13	4
Ø8	8	10	2.5	9	4.8	7	13	4
Ø10	10	13.5	4	12	5.5	13	16	5.5
Ø13	13	19	4	15	8.7	13	18.5	7.5
Ø16	16	21	4	18	10	13	20	8.5
Ø20	20	25	4	22	12.6	15	23.5	10.5
Ø25	25	28	4	27	16	15	24	10.5
Ø32	32	37	4	34	18.9	15	29	14
Ø40	40	47	7	43	24.4	18	34	16
Ø50	50	57	7	53	33.4	18	38	19

• 风琴型吸盘带无痕塞头 Ø6 ~ Ø32

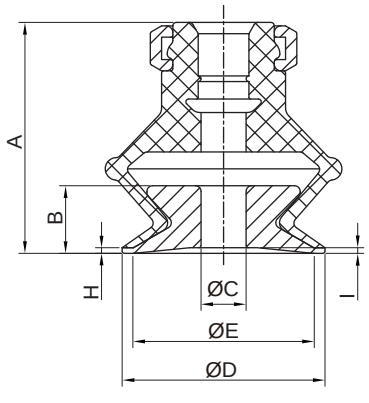

吸盘直径	塞头型号	A	B	C	D	E	H	I
Ø6	ZP06-PK	13.5	3	1.6	7	6	0.5	0.5
Ø8	ZP08-PK	13.5	3	3	9	8	0.5	0.5
Ø10	ZP10-PK	16.5	3.5	3.5	12	10	0.5	0.5
Ø13	ZP13-PK	19	5.5	4	15	13	0.5	0.5
Ø16	ZP16-PK	20.5	6	4	18	16	0.5	0.5
Ø20	ZP20-PK	24.5	8.5	8	22	20	1	1
Ø25	ZP25-PK	25	8.5	10	27	25	1	1
Ø32	ZP32-PK	30	11.5	10	34	32	1	1

HITOP

标准型吸盘 (带连接器不含缓冲)
ZPK 系列

特点



1. 体型小，适用于小型零件的吸附。
2. 三种吸盘类型可选，满足不同使用需求。
3. 多种接管型式可选，满足不同的接管场合。

订购码

ZPK	02	U	N	–	B6
系列	吸盘直径	吸盘类型①	吸盘材质	–	真空口规格
	见选型配置表				见真空口规格表

吸盘类型①	
U	平型
C	平型带肋
B	风琴型
K	风琴型带无痕塞头

吸盘材质	
N	丁腈橡胶
WS	白硅胶
CS	防静电硅橡胶
CN	防静电丁腈橡胶

注：① 详见选型配置表。

订货举例

订购吸盘直径：Ø4mm；吸盘类型为平型；吸盘材质为丁腈橡胶；真空口规格为内螺纹 M4X0.7。

正确订购码：ZPK 04UN - B4

订购吸盘直径：Ø32mm；吸盘类型为平型带肋；吸盘材质为丁腈橡胶；真空口规格为外螺纹 M8X1.0。

正确订购码：ZPK 32CN - A8

• 选型配置表

直径代号	02	04	06	08	10	13	16	20	25	32	40	50
吸盘直径 (mm)	Ø2	Ø4	Ø6	Ø8	Ø10	Ø13	Ø16	Ø20	Ø25	Ø32	Ø40	Ø50
平型	●	●	●	●	●	●	●	●	●	●	●	●
平型带肋	—	—	—	—	●	●	●	●	●	●	●	●
风琴型	—	—	●	●	●	●	●	●	●	●	●	●
风琴型带无痕塞头	—	—	●	●	●	●	●	●	●	●	—	—

• 真空口规格表

真空口规格			直径代号											
连接型式	代号	规格	02	04	06	08	10	13	16	20	25	32	40	50
外螺纹	A5	M5X0.8	●	●	●	●	●	●	●	—	—	—	—	—
	A6	M6X1.0	●	●	●	●	●	●	●	●	●	●	●	●
	A8	M8X1.0	—	—	—	—	—	—	—	●	●	●	●	●
内螺纹	B4	M4X0.7	●	●	●	●	—	—	—	—	—	—	—	—
	B5	M5X0.8	●	●	●	●	●	●	●	●	●	●	—	—
	B6	M6X1.0	—	—	—	—	●	●	●	●	●	●	●	●
	B8	M8X1.25	—	—	—	—	—	—	—	●	●	●	●	●
	B01	Rc1/8	—	—	—	—	●	●	●	●	●	●	●	●

标准型吸盘 (带连接器不含缓冲)
ZPK 系列

外形尺寸 (mm)

• 真空口外螺纹型 Ø2 ~ Ø8

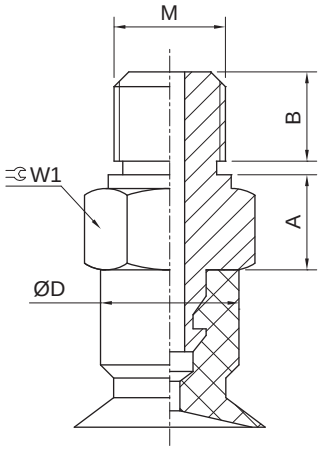

• 真空口外螺纹型 Ø10 ~ Ø50

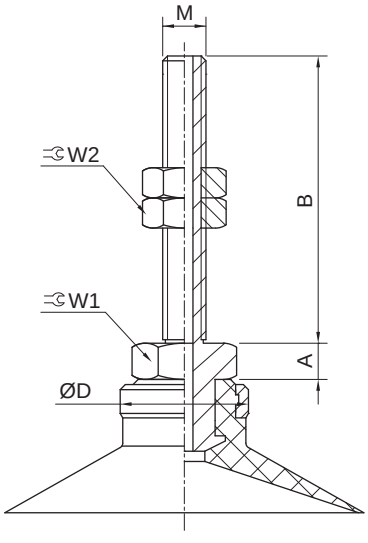

注：吸盘尺寸请参照 ZPC 系列。

真空口规格		Ø2~Ø8				Ø10~Ø16					Ø20~Ø32					Ø40~Ø50				
代号	M	A	B	D	W1	A	B	D	W1	W2	A	B	D	W1	W2	A	B	D	W1	W2
A5	M5X0.8	3.5	3	7	7	5	21	13	8	8	—	—	—	—	—	—	—	—	—	—
A6	M6X1.0	3.5	4	7	8	5	26	13	8	8	5	26	15	8	8	6	26	18	12	8
A8	M8X1.0	—	—	—	—	—	—	—	—	—	10	16	15	12	12	6	16	18	12	12

• 真空口内螺纹型 Ø2 ~ Ø8

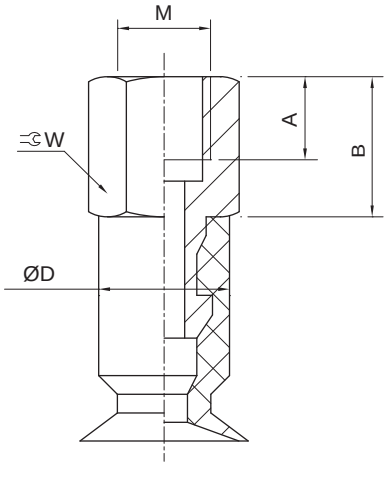

• 真空口内螺纹型 Ø10 ~ Ø50

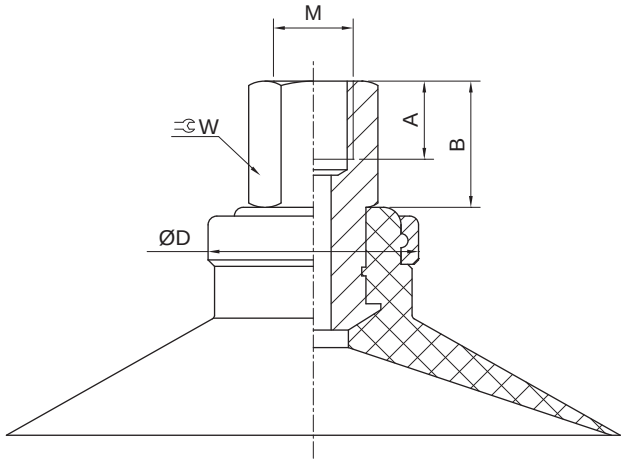

注：吸盘尺寸请参照 ZPC 系列。

真空口规格		Ø2~Ø8				Ø10~Ø16				Ø20~Ø32				Ø40~Ø50			
代号	M	A	B	D	W	A	B	D	W	A	B	D	W	A	B	D	W
B4	M4X0.7	4	7.5	7	7	—	—	—	—	—	—	—	—	—	—	—	—
B5	M5X0.8	5	7.5	7	7	5	9	13	8	5	9	15	8	—	—	—	—
B6	M6X1.0	—	—	—	—	6	9	13	8	6	9	15	8	6	13.5	18	12
B8	M8X1.25	—	—	—	—	—	—	—	—	8	15	15	12	8	13.5	18	12
B01	Rc1/8	—	—	—	—	—	15	13	12	—	15	15	12	—	13.5	18	12

标准型吸盘 (带缓冲支杆)
ZPR 系列

特点



1. 体型小，适用于小型零件的吸附。
2. 三种型式可选，满足不同使用需求。
3. 附缓冲型固定金属底座，有效减少对吸附物的冲击。

订购码

ZPR	02	U	N	–	J	6	D6
系列	吸盘直径	吸盘类型①	吸盘材质		回转型式	缓冲行程	真空口规格
	见选型配置表					见缓冲行程表	见真空口规格表

U	吸盘类型①
U	平型
C	平型带肋
B	风琴型
K	风琴型带无痕塞头

N	吸盘材质
N	丁腈橡胶
WS	白硅胶
CS	防静电硅橡胶
CN	防静电丁腈橡胶

J	回转型式
J	可回转型
K	不可回转型

注：① 详见选型配置表。

订货举例

订购吸盘直径：Ø8mm；吸盘类型为风琴型；吸盘材质为白硅胶；回转型式为可回转型；缓冲行程为 6mm ；真空口规格为 Ø4 快速接头。

正确订购码：ZPR08BWS - J6D4

订购吸盘直径：Ø20mm；吸盘类型为平型；吸盘材质为丁腈橡胶；回转型式为不可回转型；缓冲行程为 30mm ；真空口规格为 Ø6 快速接头。

正确订购码：ZPR20UN - K30D6

• 选型配置表

直径代号	02	04	06	08	10	13	16	20	25	32	40	50
吸盘直径 (mm)	Ø2	Ø4	Ø6	Ø8	Ø10	Ø13	Ø16	Ø20	Ø25	Ø32	Ø40	Ø50
平型	●	●	●	●	●	●	●	●	●	●	●	●
平型带肋	—	—	—	—	●	●	●	●	●	●	●	●
风琴型	—	—	●	●	●	●	●	●	●	●	●	●
风琴型带无痕塞头	—	—	●	●	●	●	●	●	●	●	—	—

• 缓冲行程表

缓冲行程 (mm)	直径代号											
	02	04	06	08	10	13	16	20	25	32	40	50
6	●	●	●	●	—	—	—	—	—	—	—	—
10	●	●	●	●	●	●	●	●	●	●	●	●
15	●	●	●	●	—	—	—	—	—	—	—	—
20	—	—	—	—	●	●	●	●	●	●	●	●
25	●	●	●	●	—	—	—	—	—	—	—	—
30	—	—	—	—	●	●	●	●	●	●	●	●
40	—	—	—	—	●	●	●	●	●	●	—	—
50	—	—	—	—	●	●	●	●	●	●	●	●

• 真空口规格表

真空口规格			直径代号											
连接型式	代号	规格	02	04	06	08	10	13	16	20	25	32	40	50
快速接头	D4	Ø4	●	●	●	●	●	●	●	●	●	●	—	—
	D6	Ø6	●	●	●	●	●	●	●	●	●	●	●	●
	D8	Ø8	—	—	—	—	—	—	—	●	●	●	●	●

外形尺寸 〔mm〕

• 真空口快速接头型 Ø2 ~ Ø8

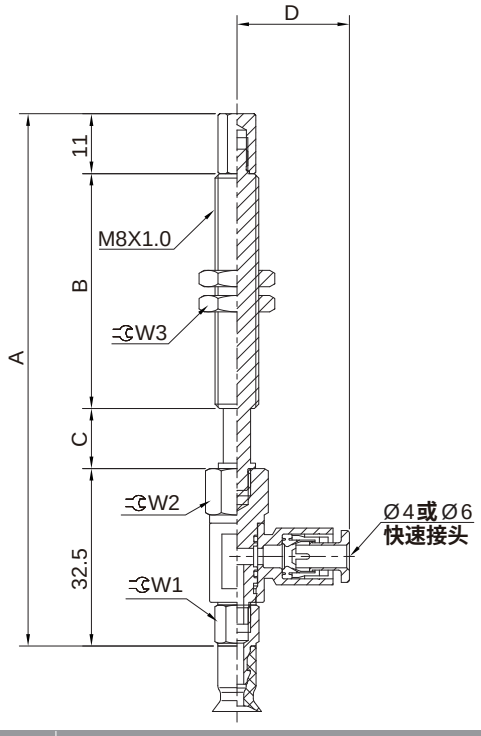

• 真空口快速接头型 Ø10 ~ Ø16

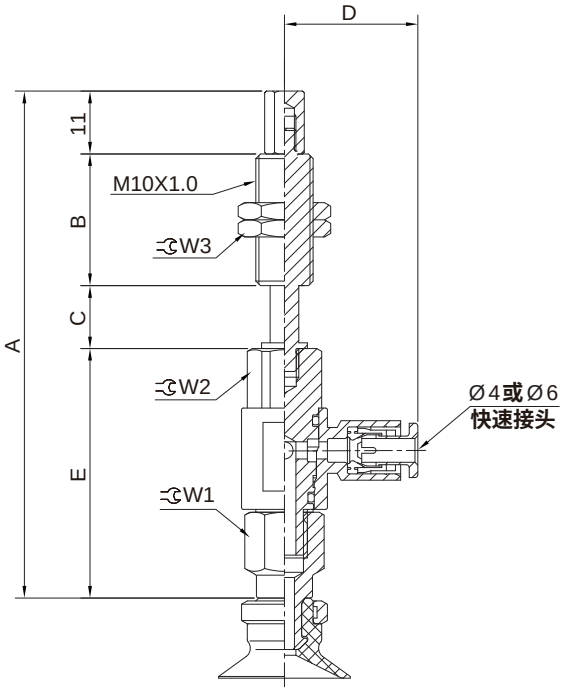

缓冲行程 (mm)	Ø2~Ø8								Ø10~Ø16								
	A	B	C	D		W1	W2	W3	A	B	C	D		E	W1	W2	W3
				Ø4	Ø6							Ø4	Ø6				
6	66.5	15	8	20.6	21.6	7	10	12	—	—	—	—	—	—	—	—	—
10	97.5	43	11	20.6	21.6	7	10	12	79	23	11	20.6	21.6	34	8	10	14
15	102.5	43	16	20.6	21.6	7	10	12	—	—	—	—	—	—	—	—	—
20	—	—	—	—	—	—	—	—	117	51	21	20.6	21.6	34	8	10	14
25	112.5	43	26	20.6	21.6	7	10	12	—	—	—	—	—	—	—	—	—
30	—	—	—	—	—	—	—	—	127	51	31	20.6	21.6	34	8	10	14
40	—	—	—	—	—	—	—	—	163	77	41	20.6	21.6	34	8	10	14
50	—	—	—	—	—	—	—	—	173	77	51	20.6	21.6	34	8	10	14

标准型吸盘 (带缓冲支杆)
ZPR 系列

外形尺寸 (mm)

• 真空口快速接头型 Ø20 ~ Ø32

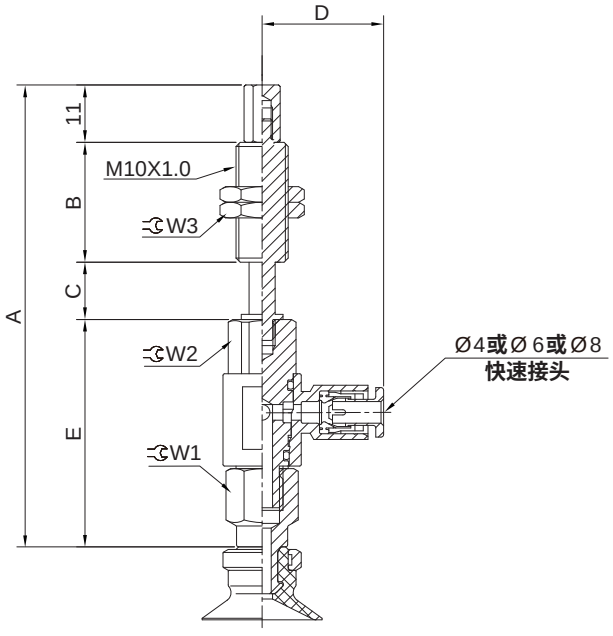

• 真空口快速接头型 Ø40 ~ Ø50

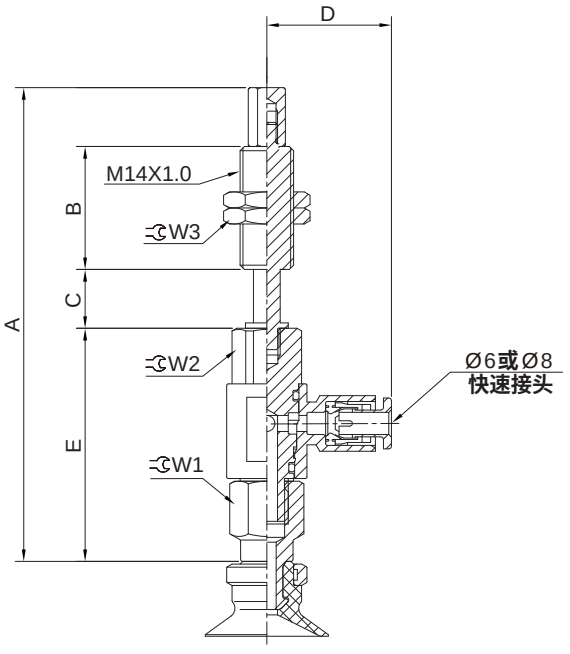

缓冲行程 (mm)	Ø20~Ø32										Ø40~Ø50								
	A	B	C	D			E	W1	W2	W3	A	B	C	D		E	W1	W2	W3
				Ø4	Ø6	Ø8								Ø6	Ø8				
10	88.6	23	11	23.3	24.3	26.2	43.6	12	12	14	122.1	50	12	24.3	26.2	42.1	12	12	19
20	126.6	51	21	23.3	24.3	26.2	43.6	12	12	14	119.1	50	22	24.3	26.2	42.1	12	12	19
30	136.6	51	31	23.3	24.3	26.2	43.6	12	12	14	129.1	50	32	24.3	26.2	42.1	12	12	19
40	172.6	77	41	23.3	24.3	26.2	43.6	12	12	14	—	—	—	—	—	—	—	—	—
50	182.6	77	51	23.3	24.3	26.2	43.6	12	12	14	174.1	75	52	24.3	26.2	42.1	12	12	19

标准型吸盘 (带连接器不含缓冲)
ZPR 系列

HITOP

特点



1. 体型小，适用于小型零件的吸附。
2. 三种吸盘类型可选，满足不同使用需求。

订购码

ZPR	02	U	N	–	D6	–	B5
系列	吸盘直径	吸盘类型①	吸盘材质		真空口规格		连接螺纹②
	见选型配置表	U 平型 C 平型带肋 B 风琴型 K 风琴型带无痕塞头	N 丁腈橡胶 WS 白硅胶 CS 防静电硅橡胶 CN 防静电丁腈橡胶		D4 Ø4 D6 Ø6 D8 Ø8		B4 M4X0.7 B5 M5X0.8 B6 M6X1.0 B8 M8X1.25

注：① 详见选型配置表
② 详见连接螺纹规格表

订货举例

订购吸盘直径：Ø8mm；吸盘类型为风琴型；吸盘材质为白硅胶；真空口规格为 Ø4 快速接头；连接螺纹为M5内螺纹。

正确订购码：ZPR08BWS - D4-B5

订购吸盘直径：Ø20mm；吸盘类型为平型；吸盘材质为丁腈橡胶；真空口规格为 Ø6 快速接头；连接螺纹为M5内螺纹。

正确订购码：ZPR20UN - D6-B5

● 选型配置表

直径代号	02	04	06	08	10	13	16	20	25	32	40	50
吸盘直径 (mm)	Ø2	Ø4	Ø6	Ø8	Ø10	Ø13	Ø16	Ø20	Ø25	Ø32	Ø40	Ø50
平型	●	●	●	●	●	●	●	●	●	●	●	●
平型带肋	—	—	—	—	●	●	●	●	●	●	●	●
风琴型	—	—	●	●	●	●	●	●	●	●	●	●
风琴型带无痕塞头	—	—	●	●	●	●	●	●	●	●	—	—

● 真空口规格表

真空口规格			直径代号											
连接型式	代号	规格	02	04	06	08	10	13	16	20	25	32	40	50
快速接头	D4	Ø4	●	●	●	●	●	●	●	●	●	●	—	—
	D6	Ø6	●	●	●	●	●	●	●	●	●	●	●	●
	D8	Ø8	—	—	—	—	—	—	—	●	●	●	●	●

● 连接螺纹规格表

连接螺纹规格			直径代号											
连接型式	代号	规格	02	04	06	08	10	13	16	20	25	32	40	50
内螺纹	B4	M4X0.7	●	●	●	●	—	—	—	—	—	—	—	—
	B5	M5X0.8	●	●	●	●	●	●	●	●	●	●	—	—
	B6	M6X1.0	—	—	—	—	●	●	●	●	●	●	●	●
	B8	M8X1.25	—	—	—	—	—	—	—	●	●	●	●	●

标准型吸盘 (带连接器不含缓冲)
ZPR 系列

外形尺寸 (mm)

• 真空口快速接头型 Ø2 ~ Ø8

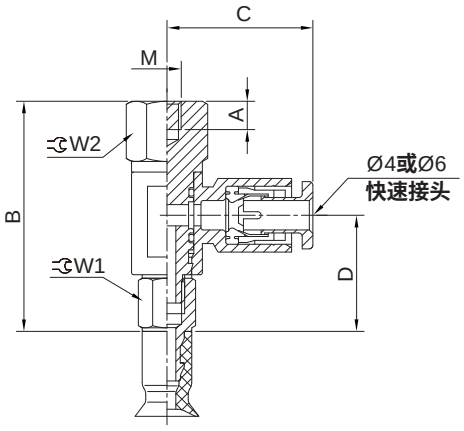

• 真空口快速接头型 Ø10 ~ Ø16

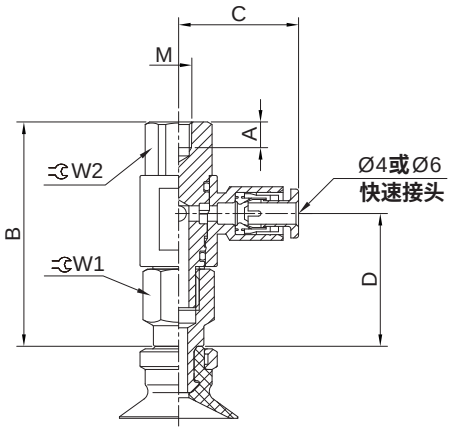

连接螺纹规格		Ø2~Ø8							Ø10~Ø16						
代号	M	A	B	C		D	W1	W2	A	B	C		D	W1	W2
				Ø4	Ø6						Ø4	Ø6			
B4	M4X0.7	4	32.5	20.6	21.6	16.4	7	10	—	—	—	—	—	—	—
B5	M5X0.8	5	32.5	20.6	21.6	16.4	7	10	5	34	20.6	21.6	17.9	8	10
B6	M6X1.0	—	—	—	—	—	—	—	6	34	20.6	21.6	17.9	8	10

• 真空口快速接头型 Ø20 ~ Ø32

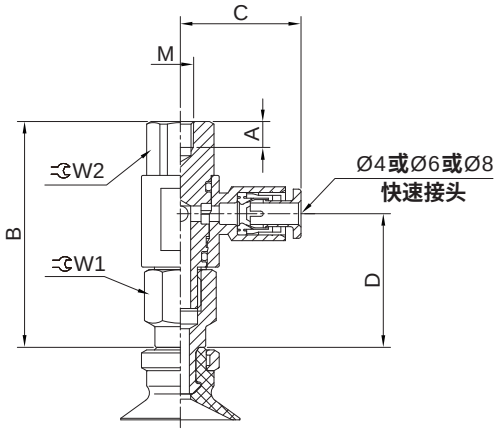

• 真空口快速接头型 Ø40 ~ Ø50

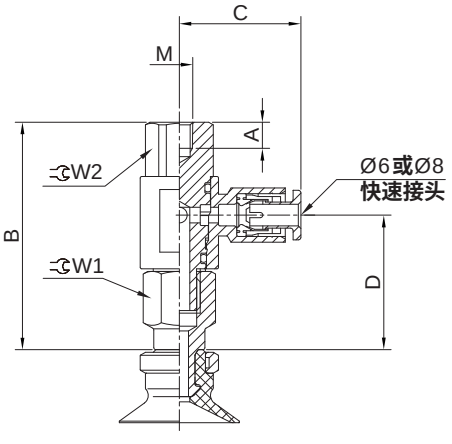

连接螺纹规格		Ø20~Ø32								Ø40~Ø50						
代号	M	A	B	C			D	W1	W2	A	B	C		D	W1	W2
				Ø4	Ø6	Ø8						Ø6	Ø8			
B5	M5X0.8	5	43.6	23.3	24.3	26.2	25.8	12	12	—	—	—	—	—	—	—
B6	M6X1.0	6	43.6	23.3	24.3	26.2	25.8	12	12	6	42.1	24.3	26.2	24.3	12	12
B8	M8X1.25	8	43.6	23.3	24.3	26.2	25.8	12	12	8	42.1	24.3	26.2	24.3	12	12

标准型吸盘 (带缓冲支杆)
ZPT 系列

HITOP

特点



1. 体型小，适用于小型零件的吸附。
2. 三种型式可选，满足不同使用需求。
3. 附缓冲型固定金属底座，有效减少对吸附物的冲击。

订购码

ZPT	02	U	N	–	J	6	B3
系列	吸盘直径	吸盘类型①	吸盘材质		回转型式	缓冲行程	真空口规格
	见选型配置表					见缓冲行程表	见真空口规格表

吸盘类型①	
U	平型
C	平型带肋
B	风琴型
K	风琴型带无痕塞头

吸盘材质	
N	丁腈橡胶
WS	白硅胶
CS	防静电硅橡胶
CN	防静电丁腈橡胶

回转型式	
J	可回转型
K	不可回转型

注：① 详见选型配置表。

订货举例

订购吸盘直径：Ø8mm；吸盘类型为风琴型；吸盘材质为白硅胶；回转型式为可回转型；缓冲行程为 6mm ；真空口规格为 M5 内螺纹。
正确订购码：ZPT08BWS - J6B5

订购吸盘直径：Ø20mm；吸盘类型为平型；吸盘材质为丁腈橡胶；回转型式为不可回转型；缓冲行程为 30mm ；真空口规格为 Ø6 快速接头。
正确订购码：ZPT20UN - K30D6

● 选型配置表

直径代号	02	04	06	08	10	13	16	20	25	32	40	50
吸盘直径 (mm)	Ø2	Ø4	Ø6	Ø8	Ø10	Ø13	Ø16	Ø20	Ø25	Ø32	Ø40	Ø50
平型	●	●	●	●	●	●	●	●	●	●	●	●
平型带肋	—	—	—	—	●	●	●	●	●	●	●	●
风琴型	—	—	●	●	●	●	●	●	●	●	●	●
风琴型带无痕塞头	—	—	●	●	●	●	●	●	●	●	—	—

● 缓冲行程表

缓冲行程 (mm)	直径代号											
	02	04	06	08	10	13	16	20	25	32	40	50
6	●	●	●	●	—	—	—	—	—	—	—	—
10	●	●	●	●	●	●	●	●	●	●	●	●
15	●	●	●	●	—	—	—	—	—	—	—	—
20	—	—	—	—	●	●	●	●	●	●	●	●
25	●	●	●	●	—	—	—	—	—	—	—	—
30	—	—	—	—	●	●	●	●	●	●	●	●
40	—	—	—	—	●	●	●	●	●	●	—	—
50	—	—	—	—	●	●	●	●	●	●	●	●

● 真空口规格表

真空口规格			直径代号											
连接型式	代号	规格	02	04	06	08	10	13	16	20	25	32	40	50
内螺纹	B3	M3X0.5	●	●	●	●	—	—	—	—	—	—	—	—
	B5	M5X0.8	●	●	●	●	●	●	●	●	●	●	●	●
	B01	Rc1/8	—	—	—	—	—	—	—	—	—	—	●	●
快速接头	D4	Ø4	●	●	●	●	●	●	●	●	●	●	—	—
	D6	Ø6	●	●	●	●	●	●	●	●	●	●	●	●
	D8	Ø8	—	—	—	—	—	—	—	—	—	—	●	●

标准型吸盘 (带缓冲支杆)
ZPT 系列

外形尺寸 (mm)

- 真空口内螺纹型 Ø2 ~ Ø8

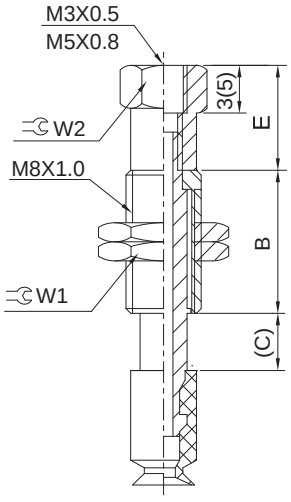

- 真空口内螺纹型 Ø10 ~ Ø32

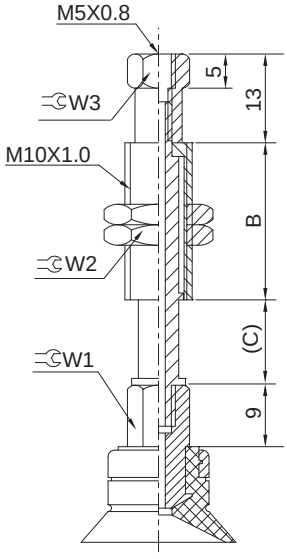

- 真空口内螺纹型 Ø40 ~ Ø50

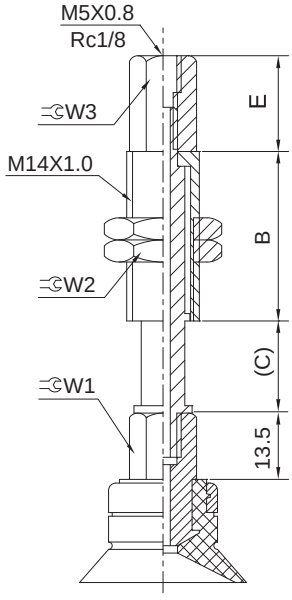

注: 吸盘尺寸请参照 ZPC 系列

缓冲行程 (mm)	Ø2~Ø8							Ø10~Ø32					Ø40~Ø50							
	B	C	E		W1	W2		B	C	W1	W2	W3	B	C	E		W1	W2	W3	
			M3	M5		M3	M5								M5	Rc1/8			M5	Rc1/8
6	15	6	11	13	12	6	8	—	—	—	—	—	—	—	—	—	—	—	—	—
10	43	11	11	13	12	6	8	23	11.5	8	14	8	50	12.5	15	16.5	12	19	10	13
15	43	16	11	13	12	6	8	—	—	—	—	—	—	—	—	—	—	—	—	—
20	—	—	—	—	—	—	—	51	21.5	8	14	8	50	22.5	9	12	12	19	10	13
25	43	26	11	13	12	6	8	—	—	—	—	—	—	—	—	—	—	—	—	—
30	—	—	—	—	—	—	—	51	31.5	8	14	8	50	32.5	9	12	12	19	10	13
40	—	—	—	—	—	—	—	77	41.5	8	14	8	—	—	—	—	—	—	—	—
50	—	—	—	—	—	—	—	77	51.5	8	14	8	75	52.5	9	12	12	19	10	13

标准型吸盘 (带缓冲支杆)
ZPT 系列

外形尺寸 (mm)

- 真空口快速接头型 Ø2 ~ Ø8

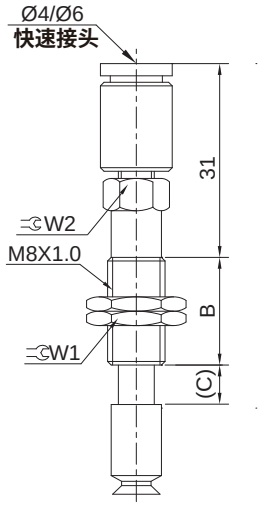

- 真空口快速接头型 Ø10 ~ Ø32

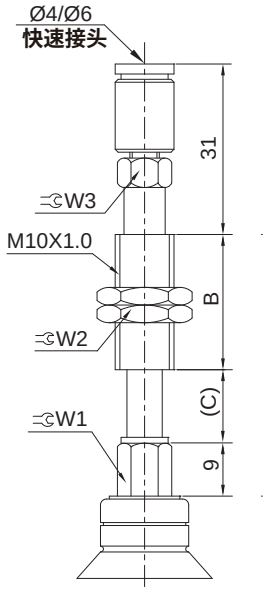

- 真空口快速接头型 Ø40 ~ Ø50

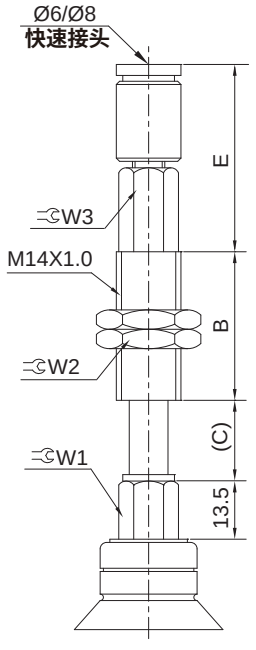

注: 吸盘尺寸请参照 ZPC 系列

缓冲行程 (mm)	Ø2~Ø8					Ø10~Ø32					Ø40~Ø50							
	B	C	W1	W2		B	C	W1	W2	W3	B	C	E		W1	W2	W3	
				M3	M5								Ø6	Ø8			M5	Rc1/8
6	15	6	12	6	8	—	—	—	—	—	—	—	—		—	—	—	—
10	43	11	12	6	8	23	11.5	8	14	8	50	12.5	33	36.7	12	19	10	13
15	43	16	12	6	8	—	—	—	—	—	—	—	—		—	—	—	—
20	—	—	—	—	—	51	21.5	8	14	8	50	22.5	27	32.2	12	19	10	13
25	43	26	12	6	8	—	—	—	—	—	—	—	—		—	—	—	—
30	—	—	—	—	—	51	31.5	8	14	8	50	32.5	27	32.2	12	19	10	13
40	—	—	—	—	—	77	41.5	8	14	8	—	—	—		—	—	—	—
50	—	—	—	—	—	77	51.5	8	14	8	75	52.5	27	32.2	12	19	10	13

扁平型吸盘
ZP2-MT 系列

特点





1. 吸着面带沟。
2. 用于薄片、薄膜等的吸着。
3. 吸着时可抑制工件平面的变形。

订购码

ZP2-MT	10	N	–	A5
系列	吸盘直径	吸盘材质	–	连接螺纹

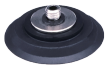

吸盘直径	
10	Ø10
15	Ø15
20	Ø20
25	Ø25
30	Ø30

吸盘材质	
N	丁腈橡胶
WS	白硅胶
CS	防静电硅橡胶
CN	防静电丁腈橡胶

连接螺纹	
空白	吸盘单体
A5	M5外螺纹
B5	M5内螺纹

订货举例

订购吸盘直径为10mm**；吸盘材质为丁腈橡胶的吸盘单体。**
正确订购码：ZP2-MT10N。
订购吸盘直径为15mm**；吸盘材质为白硅胶；接头连接螺纹为**M5**外螺纹。**
正确订购码：ZP2-MT15WS-A5。

外形尺寸

- **吸盘单体**

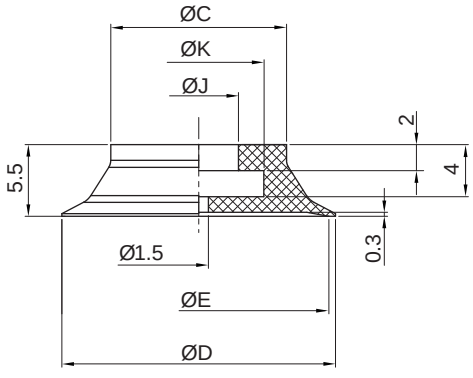

吸盘直径	C	D	E	J	K
Ø10	8.5	11	10	4	6
Ø15	8.5	16	15	4	6
Ø20	13.5	21	20	6	10
Ø25	15	26	25	6	10
Ø30	18	31	30	6	10

外形尺寸

● 带接头吸盘外螺纹型

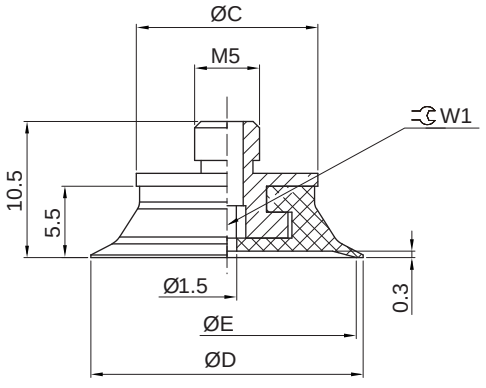

吸盘直径	C	D	E	W1
Ø10	8	11	10	1.5
Ø15	8	16	15	1.5
Ø20	14	21	20	2.5
Ø25	14	26	25	2.5
Ø30	14	31	30	2.5

● 带接头吸盘内螺纹型

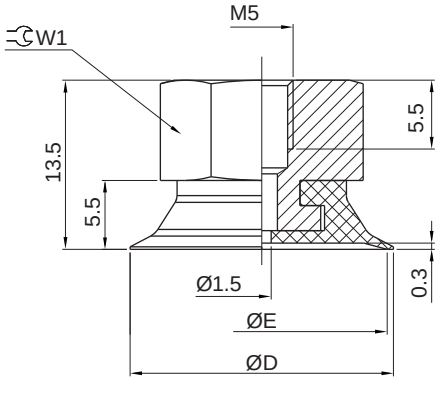

吸盘直径	D	E	W1
Ø10	11	10	8
Ø15	16	15	8
Ø20	21	20	14
Ø25	26	25	14
Ø30	31	30	14

注：Ø20~Ø30带接头吸盘内螺纹型需定制。

小型吸盘 (吸盘单体)
ZP3 系列

特点



1. **功能丰富，防脱机构设计。**
2. **款式多样，使用方便。**

订购码

ZP3	–	02	U	N
系列	–	吸盘直径①	吸盘类型①	吸盘材质①



吸盘直径①	
015	Ø1.5
02	Ø2
035	Ø3.5
04	Ø4
06	Ø6
08	Ø8
10	Ø10
13	Ø13
16	Ø16

吸盘类型①	
U	平型
UM	平型带沟
B	风琴型

吸盘材质①	
N	丁腈橡胶
WS	白硅胶
CS	防静电硅橡胶
CN	防静电丁腈橡胶

注：①详见吸盘直径配置表。

订货举例

订购吸盘直径为 2mm **；吸盘类型为平型；吸盘材质为丁腈橡胶的吸盘单体。**
正确订购码：ZP3-02UN

吸盘直径配置表

吸盘类型	吸盘直径 (mm)								
	Ø1.5	Ø2	Ø3.5	Ø4	Ø6	Ø8	Ø10	Ø13	Ø16
平型	●	●	●	—	—	—	—	—	—
平型带沟	—	—	—	●	●	●	●	●	●
风琴型	—	—	—	●	●	●	●	●	●

外形尺寸 〔mm〕

● 平型

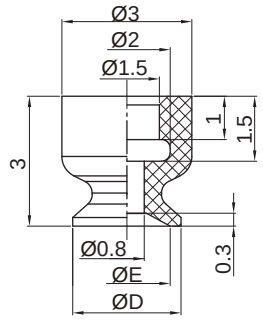

吸盘直径	规格型号	D	E
Ø1.5	ZP3-015U□	2	1.5
Ø2	ZP3-02U□	2.5	2
Ø3.5	ZP3-035U□	4	3.5

● 平型带沟

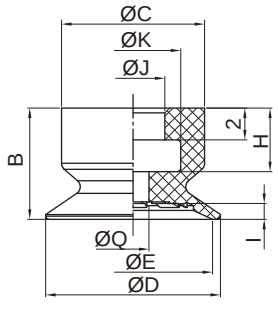

吸盘直径	规格型号	B	C	D	E	H	I	J	K	Q
Ø4	ZP3-04UM□	6	7	4.5	4	3.5	0.5	3	5	1.2
Ø6	ZP3-06UM□	6	7	6.5	6	3.5	0.8	3	5	2
Ø8	ZP3-08UM□	6	7	8.5	8	3.5	0.8	3	5	2
Ø10	ZP3-10UM□	7	9	11	10	4	1	4	6	2
Ø13	ZP3-13UM□	7	9	14	13	4	1.2	4	6	2
Ø16	ZP3-16UM□	7	9	17	16	4	1.2	4	6	2

● 风琴型

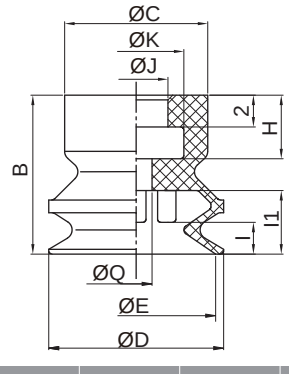

吸盘直径	规格型号	B	C	D	E	H	I1	I	J	K	Q
Ø4	ZP3-04B□	8	7	4.5	4	3.5	2.2	—	3	5	1.8
Ø6	ZP3-06B□	8	7	7	6	3.5	3	—	3	5	2
Ø8	ZP3-08B□	8	7	9	8	3.5	3	—	3	5	2
Ø10	ZP3-10B□	10	9	11	10	4	—	2	4	6	2
Ø13	ZP3-13B□	10	9	14	13	4	—	2	4	6	3
Ø16	ZP3-16B□	10	9	17	16	4	—	2	4	6	3

小型吸盘 (带连接器)
ZP3 系列

特点



1. 安装方便，易于维护和更换。
2. 用于多种不同工况，吸盘可互换。

订购码

ZP3	–	02	U	N	–	L
系列	–	吸盘直径①	吸盘类型①	吸盘材质②	–	真空口方向②



吸盘直径①	
015	Ø1.5
02	Ø2
035	Ø3.5
04	Ø4
06	Ø6
08	Ø8
10	Ø10
13	Ø13
16	Ø16

吸盘类型①	
U	平型
UM	平型带沟
B	风琴型

吸盘材质②	
N	丁腈橡胶
WS	白硅胶
CS	防静电硅橡胶
CN	防静电丁晴橡胶

真空口方向②	
空白	垂直方向
L	水平方向

B3	–	A6
真空口规格③	–	安装规格②

真空口规格③		
B3	M3X0.5	内螺纹
B5	M5X0.8	
A3	M3X0.5	外螺纹
A5	M5X0.8	
D4	Ø4	快速接头
D6	Ø6	

安装规格②		
空白	无安装支杆	
A6	M6X0.75	外螺纹
A10	M10X1.0	
A12	M12X1.0	
B3	M3X0.5	内螺纹
B5	M5X0.8	

注：① 详见吸盘直径配置表。
② 详见选型配置表。
③ 详见真空口规格表。

订货举例

订购吸盘直径为8mm**；吸盘类型为平型带沟；吸盘材质为丁腈橡胶；真空口方向为垂直方向；真空口规格为**M5**内螺纹。**

正确订购码：ZP3-08UMN-B5

订购吸盘直径为2mm**；吸盘类型为平型；吸盘材质为丁腈橡胶；真空口方向为垂直方向；真空口规格为**M3**内螺纹；安装规格为**M6×0.75**外螺纹。**

正确订购码：ZP3-02UN-B3-A6

订购吸盘直径为10mm**；吸盘类型为风琴型；吸盘材质为白硅胶；真空口方向为水平方向；真空口规格为**M5**内螺纹；安装规格为**M5**内螺纹。**

正确订购码：ZP3-10BWS-LB5-B5

吸盘直径配置表

吸盘类型	吸盘直径 (mm)								
	Ø1.5	Ø2	Ø3.5	Ø4	Ø6	Ø8	Ø10	Ø13	Ø16
平型	●	●	●	—	—	—	—	—	—
平型带沟	—	—	—	●	●	●	●	●	●
风琴型	—	—	—	●	●	●	●	●	●

真空口规格表

真空口规格			吸盘直径		
连接形式	代号	规格	Ø1.5~Ø3.5	Ø4~Ø8	Ø10~Ø16
内螺纹	B3	M3X0.5	●	—	—
	B5	M5X0.8	—	●	●
外螺纹	A3	M3X0.5	●	—	—
	A5	M5X0.8	—	●	●
快速接头	D4	Ø4	●	●	●
	D6	Ø6	—	—	●

选型配置表

吸盘直径	真空口规格	安装规格
Ø1.5~Ø3.5	B3	—
	A3	—
	B3	A6
	LB3	B3
Ø4~Ø8	B5	—
	A5	—
	B5	A10
	LB5	B5
Ø10~Ø16	B5	—
	A5	—
	B5	A12
	LB5	B5

注：“L”**表示真空口方向为水平方向。**

小型吸盘 (带连接器)
ZP3 系列

外形尺寸 (mm)

- **平型**

带接头吸盘外螺纹型

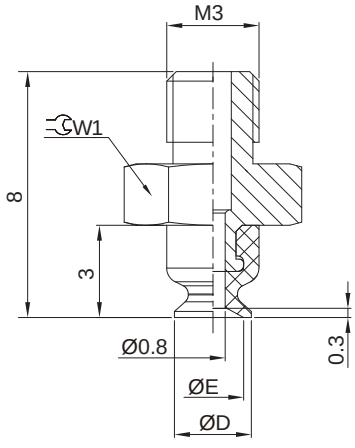

吸盘直径	规格型号	D	E	W1
Ø1.5	ZP3-015U□-A3	2	1.5	5
Ø2	ZP3-02U□-A3	2.5	2	5
Ø3.5	ZP3-035U□-A3	4	3.5	5

带接头吸盘内螺纹型

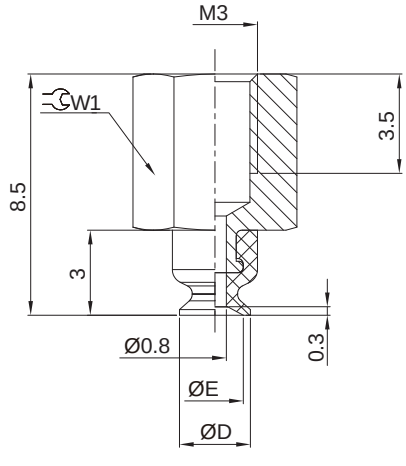

吸盘直径	规格型号	D	E	W1
Ø1.5	ZP3-015U□-B3	2	1.5	5
Ø2	ZP3-02U□-B3	2.5	2	5
Ø3.5	ZP3-035U□-B3	4	3.5	5

外形尺寸 （mm）

• 带安装支杆吸盘（真空口垂直型）

内螺纹型

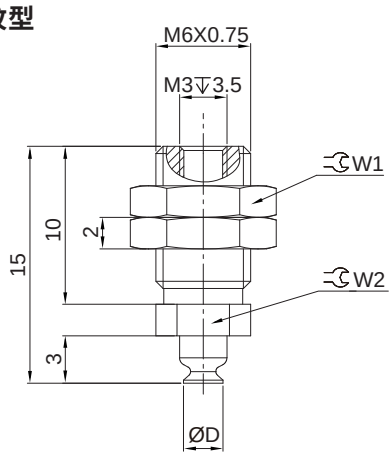

快速接头型

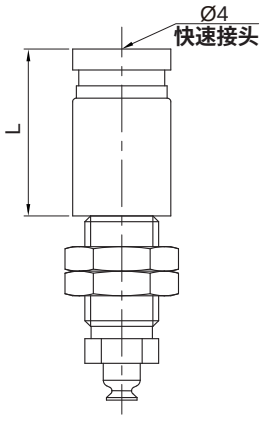

吸盘直径	规格型号	D	L	W1	W2
Ø1.5	ZP3-015U□-B3-A6	2	—	8	5
Ø2	ZP3-02U□-B3-A6	2.5	—	8	5
Ø3.5	ZP3-035U□-B3-A6	4	—	8	5
Ø1.5	ZP3-015U□-D4-A6	2	12.2	8	5
Ø2	ZP3-02U□-D4-A6	2.5	12.2	8	5
Ø3.5	ZP3-035U□-D4-A6	4	12.2	8	5

• 带安装支杆吸盘（真空口水平型）

内螺纹型

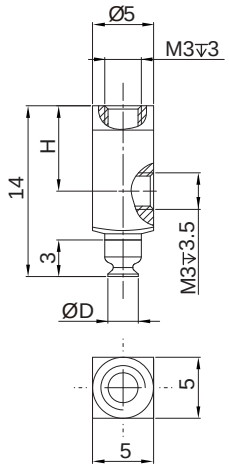

快速接头型

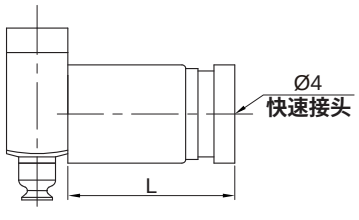

吸盘直径	规格型号	D	H	L
Ø1.5	ZP3-015U□-LB3-B3	2	7	—
Ø2	ZP3-015U□-LB3-B3	2.5	7	—
Ø3.5	ZP3-035U□-LB3-B3	4	7	—
Ø1.5	ZP3-015U□-LD4-B3	2	7	12.2
Ø2	ZP3-02U□-LD4-B3	2.5	7	12.2
Ø3.5	ZP3-035U□-LD4-B3	4	7	12.2

小型吸盘 (带连接器)
ZP3 系列

外形尺寸 (mm)

- **平型带沟**

带接头吸盘外螺纹型

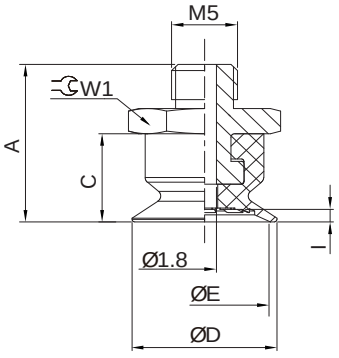

吸盘直径	规格型号	A	C	D	E	I	W1
Ø4	ZP3-04UM□-A5	11.5	6	4.5	4	0.5	7
Ø6	ZP3-06UM□-A5	11.5	6	6.5	6	0.8	7
Ø8	ZP3-08UM□-A5	11.5	6	8.5	8	0.8	7
Ø10	ZP3-10UM□-A5	12.5	7	11	10	1	10
Ø13	ZP3-13UM□-A5	12.5	7	14	13	1.2	10
Ø16	ZP3-16UM□-A5	12.5	7	17	16	1.2	10

带接头吸盘内螺纹型

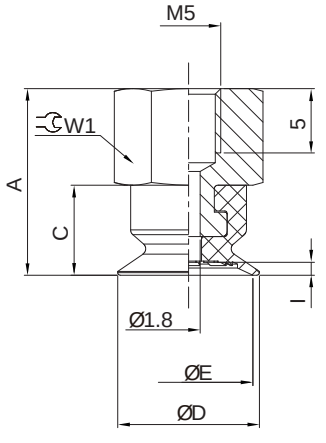

吸盘直径	规格型号	A	C	D	E	I	W1
Ø4	ZP3-04UM□-B5	13.5	6	4.5	4	0.5	7
Ø6	ZP3-06UM□-B5	13.5	6	6.5	6	0.8	7
Ø8	ZP3-08UM□-B5	13.5	6	8.5	8	0.8	7
Ø10	ZP3-10UM□-B5	14.5	7	11	10	1	10
Ø13	ZP3-13UM□-B5	14.5	7	14	13	1.2	10
Ø16	ZP3-16UM□-B5	14.5	7	17	16	1.2	10

外形尺寸 〔mm〕

- **带安装支杆吸盘 (真空口垂直型)**

内螺纹型

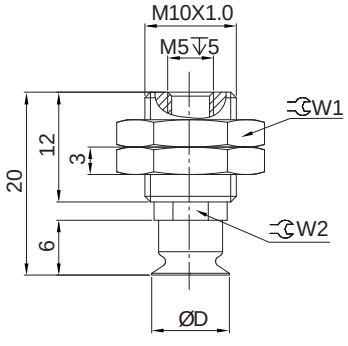

快速接头型

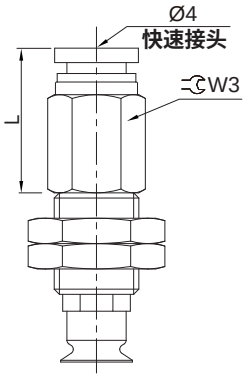

吸盘直径：Ø4~Ø8

内螺纹型

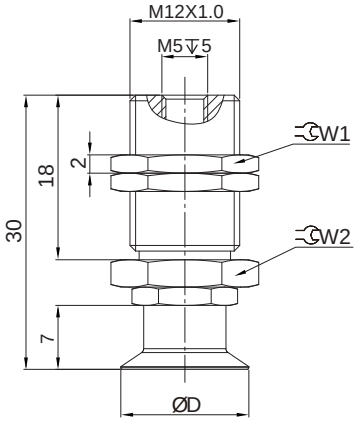

快速接头型

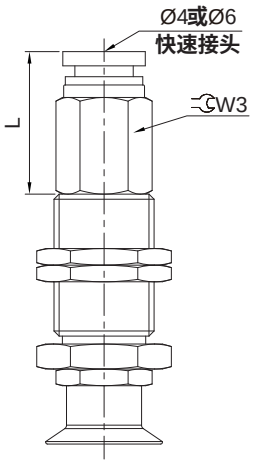

吸盘直径：Ø10~Ø16

吸盘直径	规格型号	D	L		W1	W2	W3	
			Ø4	Ø6			Ø4	Ø6
Ø4	ZP3-04UM□-B5-A10	4.5	—	—	14	7	—	—
Ø6	ZP3-06UM□-B5-A10	6.5	—	—	14	7	—	—
Ø8	ZP3-08UM□-B5-A10	8.5	—	—	14	7	—	—
Ø10	ZP3-10UM□-B5-A12	11	—	—	14	14	—	—
Ø13	ZP3-13UM□-B5-A12	14	—	—	14	14	—	—
Ø16	ZP3-16UM□-B5-A12	17	—	—	14	14	—	—
Ø4	ZP3-04UM□-D4-A10	4.5	15.5	—	14	7	10	—
Ø6	ZP3-06UM□-D4-A10	6.5	15.5	—	14	7	10	—
Ø8	ZP3-08UM□-D4-A10	8.5	15.5	—	14	7	10	—
Ø10	ZP3-10UM□-D4-A12	11	15.5	—	14	14	10	—
Ø13	ZP3-13UM□-D4-A12	14	15.5	—	14	14	10	—
Ø16	ZP3-16UM□-D4-A12	17	15.5	—	14	14	10	—
Ø10	ZP3-10UM□-D6-A12	11	—	16	14	14	—	12
Ø13	ZP3-13UM□-D6-A12	14	—	16	14	14	—	12
Ø16	ZP3-16UM□-D6-A12	17	—	16	14	14	—	12

小型吸盘 (带连接器)
ZP3 系列

外形尺寸 〔mm〕

- **带安装支杆吸盘 (真空口水平型)**

内螺纹型

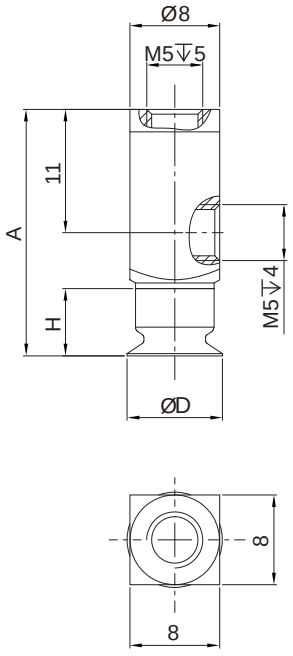

快速接头型

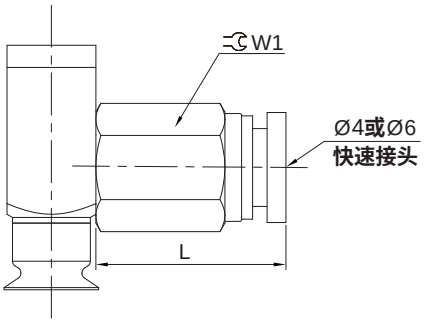

吸盘直径	规格型号	A	L		D	H	W3	
			Ø4	Ø6			Ø4	Ø6
Ø4	ZP3-04UM□-LB5-B5	22	—	—	4.5	6	—	—
Ø6	ZP3-06UM□-LB5-B5	22	—	—	6.5	6	—	—
Ø8	ZP3-08UM□-LB5-B5	22	—	—	8.5	6	—	—
Ø10	ZP3-10UM□-LB5-B5	23	—	—	11	7	—	—
Ø13	ZP3-13UM□-LB5-B5	23	—	—	14	7	—	—
Ø16	ZP3-16UM□-LB5-B5	23	—	—	17	7	—	—
Ø4	ZP3-04UM□-LD4-B5	22	15.5	—	4.5	6	10	—
Ø6	ZP3-06UM□-LD4-B5	22	15.5	—	6.5	6	10	—
Ø8	ZP3-08UM□-LD4-B5	22	15.5	—	8.5	6	10	—
Ø10	ZP3-10UM□-LD4-B5	23	15.5	—	11	7	10	—
Ø13	ZP3-13UM□-LD4-B5	23	15.5	—	14	7	10	—
Ø16	ZP3-16UM□-LD4-B5	23	15.5	—	17	7	10	—
Ø10	ZP3-10UM□-LD6-B5	23	—	16	11	7	—	12
Ø13	ZP3-13UM□-LD6-B5	23	—	16	14	7	—	12
Ø16	ZP3-16UM□-LD6-B5	23	—	16	17	7	—	12

外形尺寸 〔mm〕

- **风琴型**

带接头吸盘外螺纹型

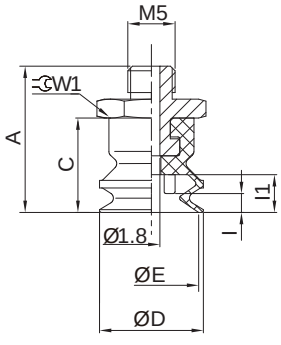

吸盘直径	规格型号	A	C	D	E	I1	I	W1
Ø4	ZP3-04B□-A5	13.5	8	4.5	4	2.2	—	7
Ø6	ZP3-06B□-A5	13.5	8	7	6	3	—	7
Ø8	ZP3-08B□-A5	13.5	8	9	8	3	—	7
Ø10	ZP3-10B□-A5	15.5	10	11	10	—	2	10
Ø13	ZP3-13B□-A5	15.5	10	14	13	—	2	10
Ø16	ZP3-16B□-A5	15.5	10	17	16	—	2	10

带接头吸盘内螺纹型

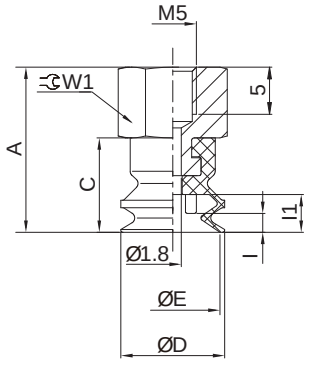

吸盘直径	规格型号	A	C	D	E	I1	I	W1
Ø4	ZP3-04B□-B5	15.5	8	4.5	4	2.2	—	7
Ø6	ZP3-06B□-B5	15.5	8	7	6	3	—	7
Ø8	ZP3-08B□-B5	15.5	8	9	8	3	—	7
Ø10	ZP3-10B□-B5	17.5	10	11	10	—	2	10
Ø13	ZP3-13B□-B5	17.5	10	14	13	—	2	10
Ø16	ZP3-16B□-B5	17.5	10	17	16	—	2	10

小型吸盘 (带连接器)
ZP3 系列

外形尺寸 (mm)

- 带安装支杆吸盘 (真空口垂直型)

内螺纹型

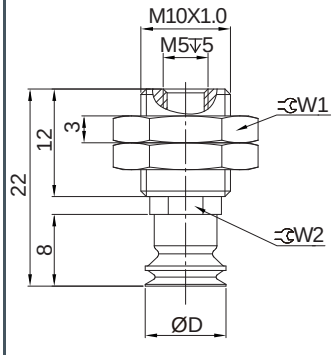

快速接头型

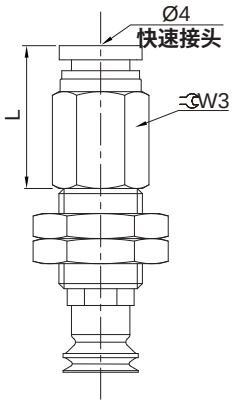

吸盘直径：Ø4~Ø8

内螺纹型

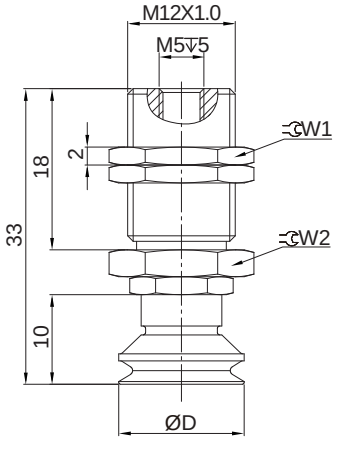

快速接头型

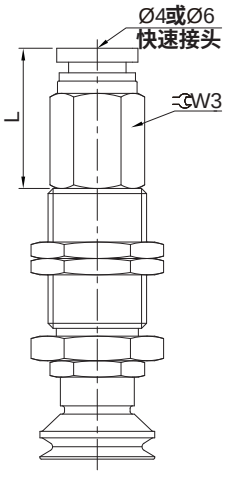

吸盘直径：Ø10~Ø16

吸盘直径	规格型号	D	L		W1	W2	W3	
			Ø4	Ø6			Ø4	Ø6
Ø4	ZP3-04B□-B5-A10	4.5	—	—	14	7	—	—
Ø6	ZP3-06B□-B5-A10	6.5	—	—	14	7	—	—
Ø8	ZP3-08B□-B5-A10	8.5	—	—	14	7	—	—
Ø10	ZP3-10B□-B5-A12	11	—	—	14	14	—	—
Ø13	ZP3-13B□-B5-A12	14	—	—	14	14	—	—
Ø16	ZP3-16B□-B5-A12	17	—	—	14	14	—	—
Ø4	ZP3-04B□-D4-A10	4.5	15.5	—	14	7	10	—
Ø6	ZP3-06B□-D4-A10	6.5	15.5	—	14	7	10	—
Ø8	ZP3-08B□-D4-A10	8.5	15.5	—	14	7	10	—
Ø10	ZP3-10B□-D4-A12	11	15.5	—	14	14	10	—
Ø13	ZP3-13B□-D4-A12	14	15.5	—	14	14	10	—
Ø16	ZP3-16B□-D4-A12	17	15.5	—	14	14	10	—
Ø10	ZP3-10B□-D6-A12	11	—	16	14	14	—	12
Ø13	ZP3-13B□-D6-A12	14	—	16	14	14	—	12
Ø16	ZP3-16B□-D6-A12	17	—	16	14	14	—	12

外形尺寸 （mm）

- **带安装支杆吸盘（真空口水平型）**

内螺纹型

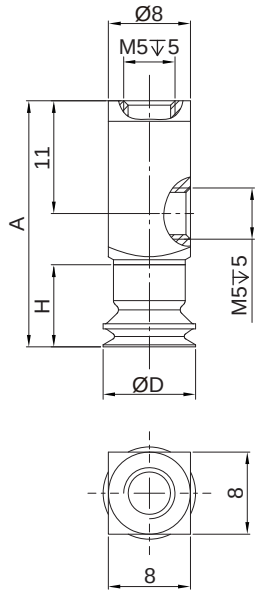

快速接头型

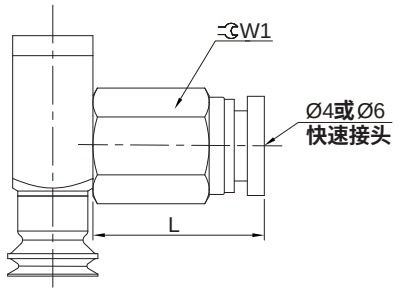

吸盘直径	规格型号	A	D	H	L		W1	
					Ø4	Ø6	Ø4	Ø6
Ø4	ZP3-04B□-LB5-B5	24	4.5	8	—	—	—	—
Ø6	ZP3-06B□-LB5-B5	24	6.5	8	—	—	—	—
Ø8	ZP3-08B□-LB5-B5	24	8.5	8	—	—	—	—
Ø10	ZP3-10B□-LB5-B5	26	11	10	—	—	—	—
Ø13	ZP3-13B□-LB5-B5	26	14	10	—	—	—	—
Ø16	ZP3-16B□-LB5-B5	26	17	10	—	—	—	—
Ø4	ZP3-04B□-LD4-B5	24	4.5	8	15.5	—	10	—
Ø6	ZP3-06B□-LD4-B5	24	6.5	8	15.5	—	10	—
Ø8	ZP3-08B□-LD4-B5	24	8.5	8	15.5	—	10	—
Ø10	ZP3-10B□-LD4-B5	26	11	10	15.5	—	10	—
Ø13	ZP3-13B□-LD4-B5	26	14	10	15.5	—	10	—
Ø16	ZP3-16B□-LD4-B5	26	17	10	15.5	—	10	—
Ø10	ZP3-10B□-LD6-B5	26	11	10	—	16	—	12
Ø13	ZP3-13B□-LD6-B5	26	14	10	—	16	—	12
Ø16	ZP3-16B□-LD6-B5	26	17	10	—	16	—	12

小型吸盘 (带缓冲支杆)
ZP3 系列

特点



1. 能够吸收和分散接触时冲击力，减少损害。
2. 适用于多种不同工况，吸盘可互换。

订购码

ZP3	–	02	U	N	–	J
系列	–	吸盘直径①	吸盘类型①	吸盘材质①	–	回转型式



吸盘直径①	
015	Ø1.5
02	Ø2
035	Ø3.5
04	Ø4
06	Ø6
08	Ø8
10	Ø10
13	Ø13
16	Ø16

吸盘类型①	
U	平型
UM	平型带沟
B	风琴型

吸盘材质①	
N	丁腈橡胶
WS	白硅胶
CS	防静电硅橡胶
CN	防静电丁腈橡胶

回转型式	
J	可回转型
K	不可回转型

3	–	L
缓冲行程②	–	真空口方向

缓冲行程②
3
6
10
15
20

真空口方向	
空白	垂直方向
L	水平方向

B3		
真空口规格③		
B3	M3X0.5	内螺纹
B5	M5X0.8	
D4	Ø4	快速接头
D6	Ø6	

注：① 详见吸盘直径配置表；
② 详见缓冲行程表；
③ 详见真空口规格表。

订货举例

订购吸盘直径为2mm；吸盘类型为平型；吸盘材质为丁腈橡胶；回转型式为可回转型；缓冲行程为3；真空口方向为垂直方向；真空口规格为M3内螺纹。

正确订购码：ZP3-02UN-J3-B3

订购吸盘直径为10mm；吸盘类型为风琴型；吸盘材质为白硅胶；回转型式为不可回转型；缓冲行程为10；真空口方向为水平方向；真空口规格为M5内螺纹。

正确订购码：ZP3-10BWS-K10-LB5

吸盘直径配置表

吸盘类型	吸盘直径 (mm)								
	Ø1.5	Ø2	Ø3.5	Ø4	Ø6	Ø8	Ø10	Ø13	Ø16
平型	●	●	●	—	—	—	—	—	—
平型带沟	—	—	—	●	●	●	●	●	●
风琴型	—	—	—	●	●	●	●	●	●

缓冲行程表

缓冲行程(mm)	直径代号								
	015	02	035	04	06	08	10	13	16
3	●	●	●	●	●	●	●	●	●
6	●	●	●	●	●	●	●	●	●
10	—	—	—	●	●	●	●	●	●
15	—	—	—	●	●	●	●	●	●
20	—	—	—	●	●	●	●	●	●

真空口规格表

真空口规格			吸盘直径		
连接形式	代号	规格	Ø1.5~Ø3.5	Ø4~Ø8	Ø10~Ø16
内螺纹	B3	M3X0.5	●	—	—
	B5	M5X0.8	—	●	●
快速接头	D4	Ø4	●	●	●
	D6	Ø6	—	—	●

小型吸盘 (带缓冲支杆)
ZP3 系列

外形尺寸 (mm)

● 平型

带缓冲支杆吸盘 (真空口垂直型)

内螺纹型

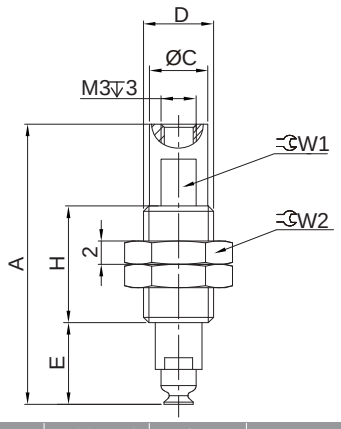

快速接头型

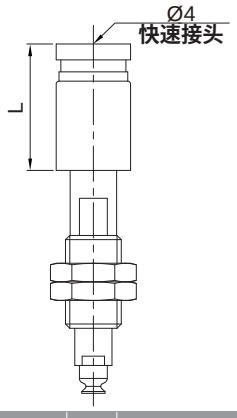

吸盘直径	规格型号	回转型式	缓冲行程	A	C	D	E	H	L	W1	W2
Ø1.5	ZP3-015U□-□□-B3	J	3	24	5	M6X0.75	7	10	—	4	8
			6	31	5	M6X0.75	10	14	—	4	8
Ø2	ZP3-02U□-□□-B3	K	3	26.5	7	M8X0.75	8	11	—	6	10
Ø3.5	ZP3-035U□-□□-B3		6	33	7	M8X0.75	11	14.5	—	6	10
Ø1.5	ZP3-015U□-□□-D4	J	3	24	5	M6X0.75	7	10	12.2	4	8
			6	31	5	M6X0.75	10	14	12.2	4	8
Ø2	ZP3-02U□-□□-D4	K	3	26.5	7	M8X0.75	8	11	12.2	6	10
Ø3.5	ZP3-035U□-□□-D4		6	33	7	M8X0.75	11	14.5	12.2	6	10

带缓冲支杆吸盘 (真空口水平型)

内螺纹型

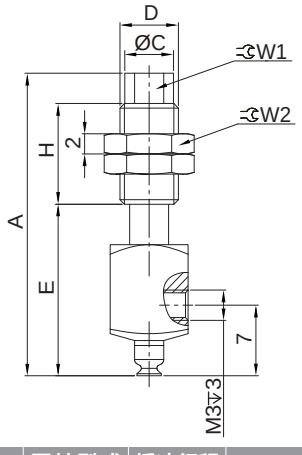

快速接头型

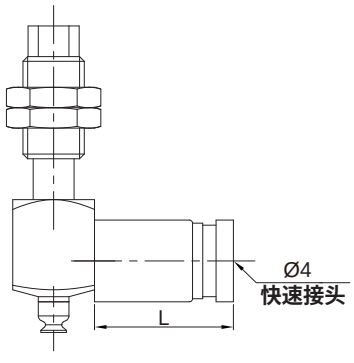

吸盘直径	规格型号	回转型式	缓冲行程	A	C	D	E	H	L	W1	W2
Ø1.5	ZP3-015U□-□□-LB3	J	3	30	5	M6X0.75	17	10	—	4	8
			6	37	5	M6X0.75	20	14	—	4	8
Ø2	ZP3-02U□-□□-LB3	K	3	34	7	M8X0.75	17	11	—	6	10
Ø3.5	ZP3-035U□-□□-LB3		6	40.5	7	M8X0.75	20	14.5	—	6	10
Ø1.5	ZP3-015U□-□□-LD4	J	3	30	5	M6X0.75	17	10	12.2	4	8
			6	37	5	M6X0.75	20	14	12.2	4	8
Ø2	ZP3-02U□-□□-LD4	K	3	34	7	M8X0.75	17	11	12.2	6	10
Ø3.5	ZP3-035U□-□□-LD4		6	40.5	7	M8X0.75	20	14.5	12.2	6	10

外形尺寸 〔mm〕

- **平型带沟**
  带缓冲支杆吸盘 (真空口垂直型)

内螺纹型

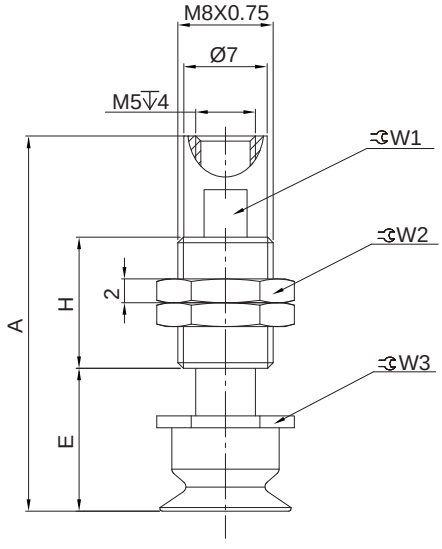

快速接头型

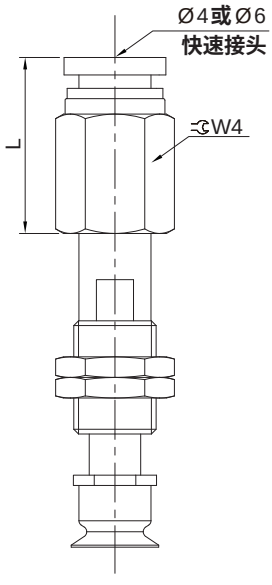

吸盘直径	规格型号	缓冲行程	A	E	H	L		W1	W2	W3	W4	
						Ø4	Ø6				Ø4	Ø6
Ø4 Ø6 Ø8	ZP3-04UM□-□□-B5 ZP3-06UM□-□□-B5 ZP3-08UM□-□□-B5	3	30.5	11	11	—	—	6	10	7	—	—
		6	37	14	14.5	—	—	6	10	7	—	—
		10	47	18	20.5	—	—	6	10	7	—	—
		15	55	36.5	10	—	—	6	10	7	—	—
		20	62.5	44	10	—	—	6	10	7	—	—
Ø10 Ø13 Ø16	ZP3-10UM□-□□-B5 ZP3-13UM□-□□-B5 ZP3-16UM□-□□-B5	3	31.5	12	11	—	—	6	10	10	—	—
		6	38	15	14.5	—	—	6	10	10	—	—
		10	48	19	20.5	—	—	6	10	10	—	—
		15	56	37.5	10	—	—	6	10	10	—	—
		20	63.5	45	10	—	—	6	10	10	—	—
Ø4 Ø6 Ø8	ZP3-04UM□-□□-D4 ZP3-06UM□-□□-D4 ZP3-08UM□-□□-D4	3	30.5	11	11	15.5	—	6	10	7	10	—
		6	37	14	14.5	15.5	—	6	10	7	10	—
		10	47	18	20.5	15.5	—	6	10	7	10	—
		15	55	36.5	10	15.5	—	6	10	7	10	—
		20	62.5	44	10	15.5	—	6	10	7	10	—
Ø10 Ø13 Ø16	ZP3-10UM□-□□-D4 ZP3-13UM□-□□-D4 ZP3-16UM□-□□-D4	3	31.5	12	11	15.5	—	6	10	10	10	—
		6	38	15	14.5	15.5	—	6	10	10	10	—
		10	48	19	20.5	15.5	—	6	10	10	10	—
		15	56	37.5	10	15.5	—	6	10	10	10	—
		20	63.5	45	10	15.5	—	6	10	10	10	—
Ø10 Ø13 Ø16	ZP3-10UM□-□□-D6 ZP3-13UM□-□□-D6 ZP3-16UM□-□□-D6	3	31.5	12	11	—	16	6	10	10	—	12
		6	38	15	14.5	—	16	6	10	10	—	12
		10	48	19	20.5	—	16	6	10	10	—	12
		15	56	37.5	10	—	16	6	10	10	—	12
		20	63.5	45	10	—	16	6	10	10	—	12

小型吸盘 (带缓冲支杆)
ZP3 系列

外形尺寸 (mm)

带缓冲支杆吸盘 (真空口水平型)

内螺纹型

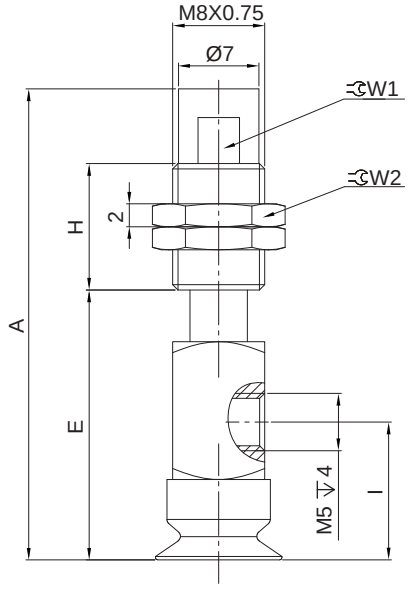

快速接头型

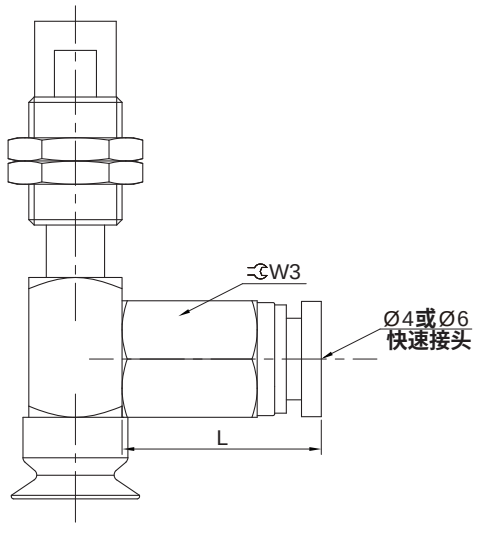

吸盘直径	规格型号	缓冲行程	A	E	H	I	L		W1	W2	W3	
							Ø4	Ø6			Ø4	Ø6
Ø4 Ø6 Ø8	ZP3-04UM□-□□-LB5 ZP3-06UM□-□□-LB5 ZP3-08UM□-□□-LB5	3	40	22.5	11	11			6	10	—	—
		6	46	25	14.5	11	—	—	6	10	—	—
		10	56	29	20.5	11	—	—	6	10	—	—
		15	59	42.5	10	11	—	—	6	10	—	—
		20	66.5	50	10	11	—	—	6	10	—	—
Ø10 Ø13 Ø16	ZP3-10UM□-□□-LB5 ZP3-13UM□-□□-LB5 ZP3-16UM□-□□-LB5	3	41	23.5	11	12	—	—	6	10	—	—
		6	47	26	14.5	12	—	—	6	10	—	—
		10	57	30	20.5	12	—	—	6	10	—	—
		15	60	43.5	10	12	—	—	6	10	—	—
		20	67.5	57	10	12	—	—	6	10	—	—
Ø4 Ø6 Ø8	ZP3-04UM□-□□-LD4 ZP3-06UM□-□□-LD4 ZP3-08UM□-□□-LD4	3	40	22.5	11	11	15.5	—	6	10	10	—
		6	46	25	14.5	11	15.5	—	6	10	10	—
		10	56	29	20.5	11	15.5	—	6	10	10	—
		15	59	42.5	10	11	15.5	—	6	10	10	—
		20	66.5	50	10	11	15.5	—	6	10	10	—
Ø10 Ø13 Ø16	ZP3-10UM□-□□-LD4 ZP3-13UM□-□□-LD4 ZP3-16UM□-□□-LD4	3	41	23.5	11	12	15.5	—	6	10	10	—
		6	47	26	14.5	12	15.5	—	6	10	10	—
		10	57	30	20.5	12	15.5	—	6	10	10	—
		15	60	43.5	10	12	15.5	—	6	10	10	—
		20	67.5	57	10	12	15.5	—	6	10	10	—
Ø10 Ø13 Ø16	ZP3-10UM□-□□-LD6 ZP3-13UM□-□□-LD6 ZP3-16UM□-□□-LD6	3	41	23.5	11	12	—	16	6	10	—	12
		6	47	26	14.5	12	—	16	6	10	—	12
		10	57	30	20.5	12	—	16	6	10	—	12
		15	60	43.5	10	12	—	16	6	10	—	12
		20	67.5	57	10	12	—	16	6	10	—	12

外形尺寸 〔mm〕

- **风琴型**

带缓冲支杆吸盘 (真空口垂直型)

内螺纹型

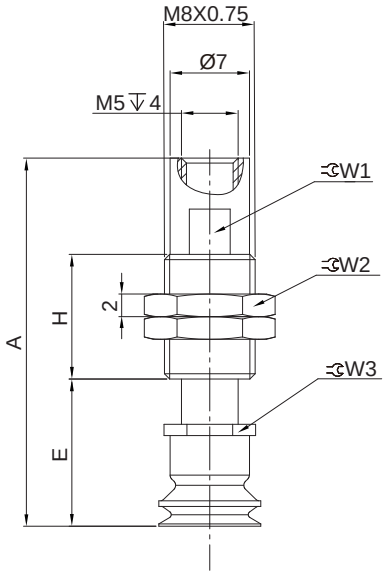

快速接头型

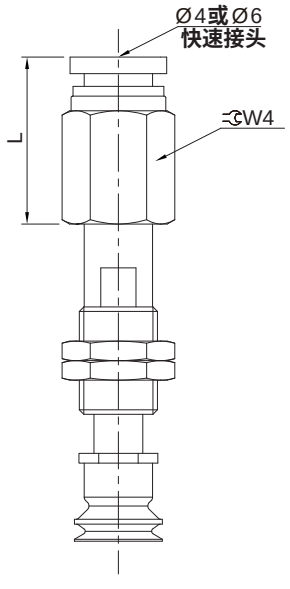

吸盘直径	规格型号	缓冲行程	A	E	H	L		W1	W2	W3	W4	
						Ø4	Ø6				Ø4	Ø6
Ø4 Ø6 Ø8	ZP3-04B□-□□-B5 ZP3-06B□-□□-B5 ZP3-08B□-□□-B5	3	32.5	13	11	—	—	6	10	7	—	—
		6	39	16	14.5	—	—	6	10	7	—	—
		10	49	20	20.5	—	—	6	10	7	—	—
		15	57	38.5	10	—	—	6	10	7	—	—
		20	64.5	46	10	—	—	6	10	7	—	—
Ø10 Ø13 Ø16	ZP3-10B□-□□-B5 ZP3-13B□-□□-B5 ZP3-16B□-□□-B5	3	34.5	15	11	—	—	6	10	10	—	—
		6	41	18	14.5	—	—	6	10	10	—	—
		10	51	22	20.5	—	—	6	10	10	—	—
		15	59	40.5	10	—	—	6	10	10	—	—
		20	66.5	48	10	—	—	6	10	10	—	—
Ø4 Ø6 Ø8	ZP3-04B□-□□-D4 ZP3-06B□-□□-D4 ZP3-08B□-□□-D4	3	32.5	13	11	15.5	—	6	10	7	10	—
		6	39	16	14.5	15.5	—	6	10	7	10	—
		10	49	20	20.5	15.5	—	6	10	7	10	—
		15	57	38.5	10	15.5	—	6	10	7	10	—
		20	64.5	46	10	15.5	—	6	10	7	10	—
Ø10 Ø13 Ø16	ZP3-10B□-□□-D4 ZP3-13B□-□□-D4 ZP3-16B□-□□-D4	3	34.5	15	11	15.5	—	6	10	10	10	—
		6	41	18	14.5	15.5	—	6	10	10	10	—
		10	51	22	20.5	15.5	—	6	10	10	10	—
		15	59	40.5	10	15.5	—	6	10	10	10	—
		20	66.5	48	10	15.5	—	6	10	10	10	—
Ø10 Ø13 Ø16	ZP3-10B□-□□-D6 ZP3-13B□-□□-D6 ZP3-16B□-□□-D6	3	34.5	15	11	—	16	6	10	10	—	12
		6	41	18	14.5	—	16	6	10	10	—	12
		10	51	22	20.5	—	16	6	10	10	—	12
		15	59	40.5	10	—	16	6	10	10	—	12
		20	66.5	48	10	—	16	6	10	10	—	12

小型吸盘 (带缓冲支杆)
ZP3 系列

外形尺寸 (mm)

带缓冲支杆吸盘 (真空口水平型)

内螺纹型

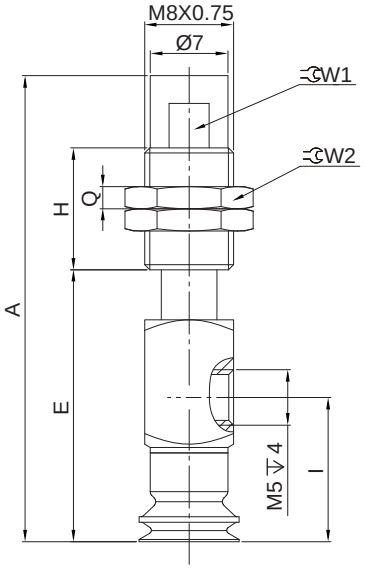

快速接头型

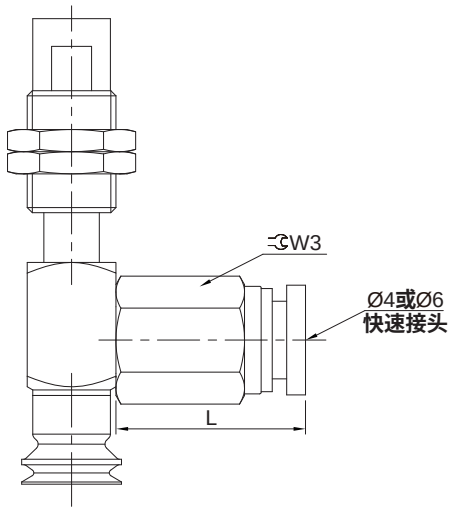

吸盘直径	规格型号	缓冲行程	A	E	H	I	L		W1	W2	W3	
							Ø4	Ø6			Ø4	Ø6
Ø4 Ø6 Ø8	ZP3-04B□-□□-LB5 ZP3-06B□-□□-LB5 ZP3-08B□-□□-LB5	3	42	24.5	11	13	—	—	6	10	—	—
		6	48	27	14.5	13	—	—	6	10	—	—
		10	58	31	20.5	13	—	—	6	10	—	—
		15	61	44.5	10	13	—	—	6	10	—	—
		20	68.5	52	10	13	—	—	6	10	—	—
Ø10 Ø13 Ø16	ZP3-10B□-□□-LB5 ZP3-13B□-□□-LB5 ZP3-16B□-□□-LB5	3	44	26.5	11	15	—	—	6	10	—	—
		6	50	29	14.5	15	—	—	6	10	—	—
		10	60	33	20.5	15	—	—	6	10	—	—
		15	63	46.5	10	15	—	—	6	10	—	—
		20	70.5	54	10	15	—	—	6	10	—	—
Ø4 Ø6 Ø8	ZP3-04B□-□□-LD4 ZP3-06B□-□□-LD4 ZP3-08B□-□□-LD4	3	42	24.5	11	13	15.5	—	6	10	10	—
		6	48	27	14.5	13	15.5	—	6	10	10	—
		10	58	31	20.5	13	15.5	—	6	10	10	—
		15	61	44.5	10	13	15.5	—	6	10	10	—
		20	68.5	52	10	13	15.5	—	6	10	10	—
Ø10 Ø13 Ø16	ZP3-10B□-□□-LD4 ZP3-13B□-□□-LD4 ZP3-16B□-□□-LD4	3	44	26.5	11	15	15.5	—	6	10	10	—
		6	50	29	14.5	15	15.5	—	6	10	10	—
		10	60	33	20.5	15	15.5	—	6	10	10	—
		15	63	46.5	10	15	15.5	—	6	10	10	—
		20	70.5	54	10	15	15.5	—	6	10	10	—
Ø10 Ø13 Ø16	ZP3-10B□-□□-LD6 ZP3-13B□-□□-LD6 ZP3-16B□-□□-LD6	3	44	26.5	11	15	—	16	6	10	—	12
		6	50	29	14.5	15	—	16	6	10	—	12
		10	60	33	20.5	15	—	16	6	10	—	12
		15	63	46.5	10	15	—	16	6	10	—	12
		20	70.5	54	10	15	—	16	6	10	—	12

符号/特点



1. 底部轻微弧面以及分布式气孔设计，能防止轻薄类工件发生变形。
2. 1.5折波纹结构设计，具有一定缓冲作用。
3. 主要适用于锂电池、薄膜等表面无痕要求高的产品。

订购码

ZPB	16	N	–	A5
系列	吸盘直径	吸盘材质	–	连接螺纹



吸盘直径	
10	Ø10
16	Ø16

吸盘材质	
N	丁腈橡胶
WS	白硅胶

连接螺纹	
空白	吸盘单体
A5	M5X0.8外螺纹
B5	M5X0.8内螺纹

订货举例

订购吸盘直径为10mm**；吸盘材质为丁腈橡胶的吸盘单体。**
正确订购码：ZPB10N
订购吸盘直径为16mm**；吸盘材质为白硅胶；接头连接螺纹为**M5X0.8**外螺纹。**
正确订购码：ZPB16WS-A5

性能参数

型号	内部体积(cm^3)	抗拉脱力(N)	单重(g)
ZPB10	<0.1	5	0.5
ZPB16	<0.1	8	1.3

多孔真空吸盘
ZPB 系列

外形尺寸 (mm)

•ZPB10

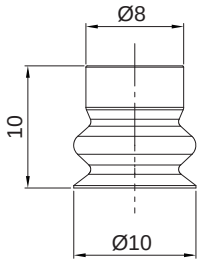

吸盘单体

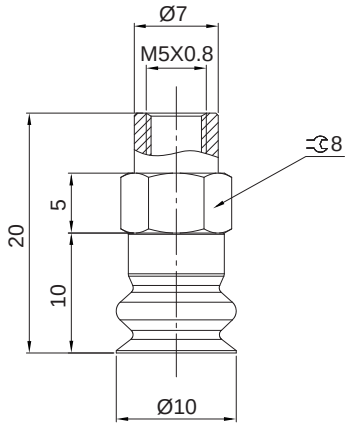

内螺纹型

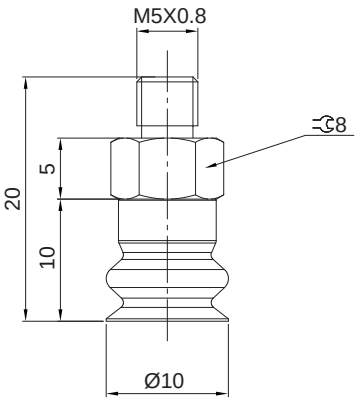

外螺纹型

•ZPB16

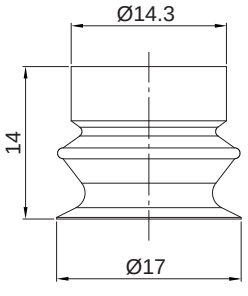

吸盘单体

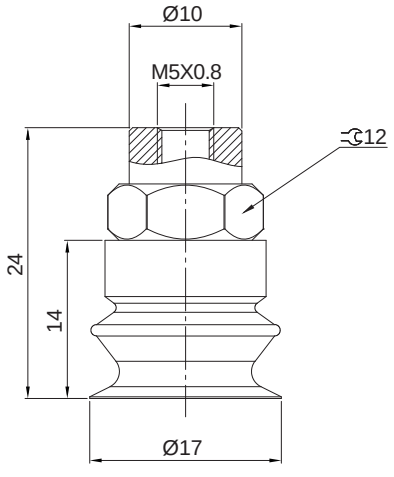

内螺纹型

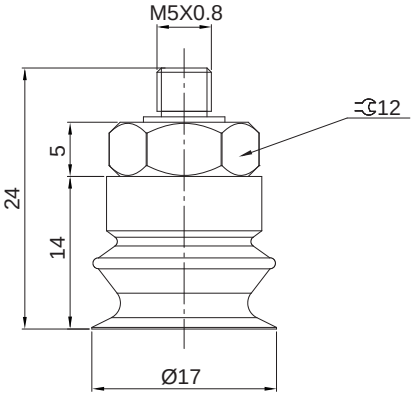

外螺纹型

特点



1. 吸盘直径尺寸范围广，适用于不同形状尺寸的工件。
2. 内部大面积支撑结构，不会造成金属板的变形。

订购码

ZHFA	40	N	—	02
系列	吸盘直径 mm	吸盘材质①	—	接管口径

吸盘直径 mm	
30	Ø31
40	Ø41
50	Ø50
60	Ø61
80	Ø83
100	Ø103
125	Ø128

吸盘材质①	
N	丁腈橡胶

接管口径		
02	G1/4	内螺纹
03	G3/8	
G02	G1/4	外螺纹
M10	M10X1.5	

注：① 材质硬度为肖氏硬度60±5ShA。

订货举例

订购吸盘直径：Ø50mm；吸盘材质为丁腈橡胶；接管口径为内螺纹G3/8的平型带助吸盘。

正确订购码：ZHFA50N-03

订购吸盘直径：Ø100mm；吸盘材质为丁腈橡胶；接管口径为外螺纹G1/4的平型带助吸盘。

正确订购码：ZHFA100N-G02

选型配置表

螺纹型式		内螺纹		外螺纹	
螺纹代号		02	03	G02	M10
螺纹规格		G1/4	G3/8	G1/4	M10X1.5
吸盘直径	30	●	●	●	●
	40	●	●	●	●
	50	●	●	●	●
	60	●	●	●	●
	80	●	●	●	●
	100	●	●	●	●
	125	●	●	●	●

平型带肋吸盘（重型）
ZHFA 系列

性能特性

吸盘直径 (mm)	内部容积 (cm^3)	吸力 (N)①	侧向力 (N)②	侧向力 (油性表面)(N)②	工件最小曲率半径 (mm)
30	2.7	38	30	28	40
40	5.3	69	52	50	50
50	9.5	100	80	76	65
60	16.7	150	105	85	75
80	36.7	272	205	180	100
100	59.9	430	310	300	135
125	119.0	660	475	400	165

受力示意图



注：① 上述规定吸力在真空度为-60kPa时理论值，对于表面光滑、干燥的工件而言，未包括安全系数；
② 上述规定的侧向力测定条件为真空度为-60kPa，干燥或油性，表面平整光滑的工件。根据工件表面性质不同，在特殊条件下，实际数值可能会改变。

外形尺寸

- **内螺纹型**

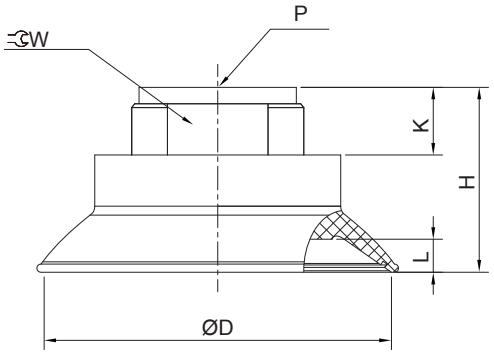

吸盘直径	P	D	H	K	L	W
30	G1/4	31	20	12	3	17
	G3/8		36	9		22
40	G1/4	41	22	12	4	17
	G3/8		38	9		22
50	G1/4	50	33	15	5	22
	G3/8		28			
60	G1/4	61	36	15	6	22
	G3/8		31			
80	G1/4	83	40	20	7.6	22
	G3/8		35	15		
100	G1/4	103	41	20	9.5	22
	G3/8		36	15		
125	G1/4	128	48	20	12.5	22
	G3/8		43	15		

外形尺寸 〔mm〕

- 外螺纹型

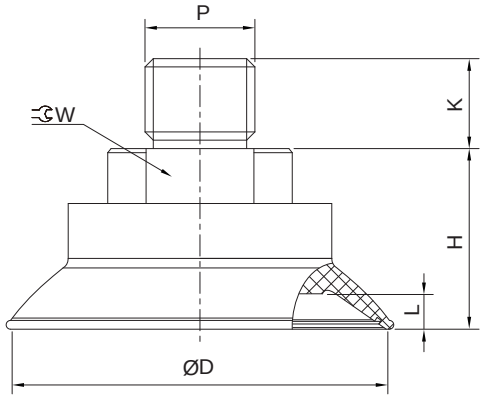

吸盘直径	P	D	H	K	L	W
30	G1/4	31	20	10	3	17
	M10X1.5			12		
40	G1/4	41	22	10	4	17
	M10X1.5			12		
50	G1/4	50	28	10	5	22
	M10X1.5			12		
60	G1/4	61	31	10	6	22
	M10X1.5			12		
80	G1/4	83	35	10	7.6	22
	M10X1.5		35.5	12		
100	G1/4	103	36	10	9.5	22
	M10X1.5			12		
125	G1/4	128	43	10	12.5	22
	M10X1.5			12		

平型带肋吸盘（重型 - 带缓冲支杆）
ZHFA 系列

特点



1. 吸盘直径尺寸范围广，适用于不同形状尺寸的工件。
2. 内部大面积支撑结构，不会造成金属板的变形。
3. 附缓冲支杆，有效减少对吸附物的冲击。

订购码

ZHFA	40	N	–	J	25
系列	吸盘直径 mm	吸盘材质①		回转型式	缓冲行程
	30 Ø31	N 丁腈橡胶		J 可回转型	25
	40 Ø41			K 不可回转型	50
	50 Ø50				
	60 Ø61				
	80 Ø83				
	100 Ø103				
	125 Ø128				

注：① 材料硬度为肖氏硬度60±5ShA。

订货举例

订购吸盘直径：Ø50mm；吸盘材质为丁腈橡胶；回转型式为可回转型；缓冲行程为25。

正确订购码：ZHFA50N-J25

外形尺寸 (mm)

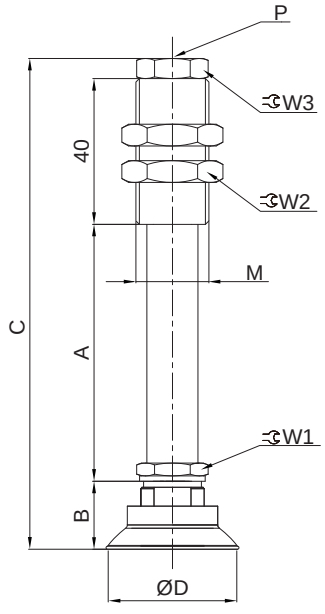

吸盘直径	缓冲行程	A	B	C	D	M	P	W1	W2	W3
30	25	40.5	20	106	31	M20X1.5	G1/8	17	24	17
	50	70		135.5						
40	25	40.5	22	108	41	M20X1.5	G1/8	17	24	17
	50	70		137.5						
50	25	40.5	33	119	50	M20X1.5	G1/8	17	24	17
	50	70		148.5						
60	25	40.5	36	122	61	M20X1.5	G1/8	17	24	17
	50	70		151.5						
80	25	40.5	40	126	83	M20X1.5	G1/8	17	24	17
	50	70		155.5						
100	25	40.5	41	127	103	M20X1.5	G1/8	17	24	17
	50	70		156.5						
125	25	40.5	48	134	128	M20X1.5	G1/8	17	24	17
	50	70		163.5						

HITOP

波纹吸盘
ZBFA系列

特点



1. **多种尺寸规格可选。**
2. **具有良好的密封性和缓冲性能。**
3. **吸盘顶部有加强筋结构，具有极强的水平和横向抓取力。**
4. **内部大面积支撑结构，不会造成工件变形。**

订购码

ZBFA	30	N	—	02
系列	吸盘直径 mm	吸盘材质①	—	接口管径



吸盘直径 mm	
22	Ø21
30	Ø31
40	Ø40
50	Ø50
60	Ø61
80	Ø81
100	Ø101
125	Ø126

吸盘材质①	
N	丁腈橡胶

接口管径		
02	G1/4	内螺纹
03	G3/8	
G02	G1/4	外螺纹
M10	M10X1.5	

注：① 材质硬度为肖氏硬度60±5ShA。

订货举例

订购吸盘直径为30mm；吸盘材质为丁腈橡胶；接管口径为内螺纹G1/4的波纹吸盘。

正确订购码：ZBFA30N-02

订购吸盘直径为80mm；吸盘材质为丁腈橡胶；接管口径为外螺纹G1/4的波纹吸盘。

正确订购码：ZBFA80N-G02

• 选型配置表

螺纹型式		内螺纹		外螺纹	
螺纹代号		02	03	G02	M10
螺纹规格		G1/4	G3/8	G1/4	M10X1.5
吸盘直径	22	●	●	●	●
	30	●	●	●	●
	40	●	●	●	●
	50	●	●	●	●
	60	●	●	●	●
	80	●	●	●	●
	100	●	●	●	●
	125	●	●	●	●

性能特性

吸盘直径 (mm)	内部容积 (cm^3)	吸力 (N)①	抗拉脱力 (N)①	侧向力 (N)②	侧向力 (油性表面)(N)②	工件最小曲率半径 (mm)
22	2.5	16	24	18	6	20
30	5.7	22	33	30	13	40
40	8.7	38	59	36	33	40
50	16.1	53	87	55	52	50
60	28.8	82	130	82	77	65
80	67.6	135	221	145	140	75
100	115	190	357	220	214	90
125	220	250	558	352	335	140

受力示意图



注：①上述规定吸力在真空度为-60kPa时理论值，对于表面光滑、干燥的工件而言，未包括安全系数；

②上述规定的侧向力测定条件为真空度为-60kPa，干燥或油性，表面平整光滑的工件。根据工件表面性质不同，在特殊条件下，实际数值可能会改变。

外形尺寸 (mm)

●内螺纹型

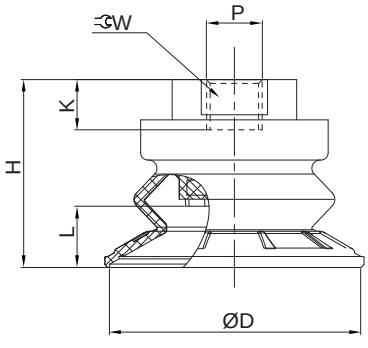

吸盘直径	P	D	H	K	L	W
22	G1/4	21	25	12	5.8	16
	G3/8		41	9.5		22
30	G1/4	31	28	12	9	17
	G3/8		44	9.5		22
40	G1/4	40	28.8	12	10	17
	G3/8		44.8	9.5		22
50	G1/4	50	42	20	11.5	22
	G3/8		36.9	15		
60	G1/4	61	46.3	20	14.5	22
	G3/8		41.3	15		
80	G1/4	81	54.9	20	22.1	22
	G3/8		49.9	15		
100	G1/4	101	61.8	20	25.8	22
	G3/8		56.6	15		
125	G1/4	126	72.8	20	32	22
	G3/8		67.8	15		

波纹吸盘
ZBFA系列

外形尺寸 (mm)

- **外螺纹型**

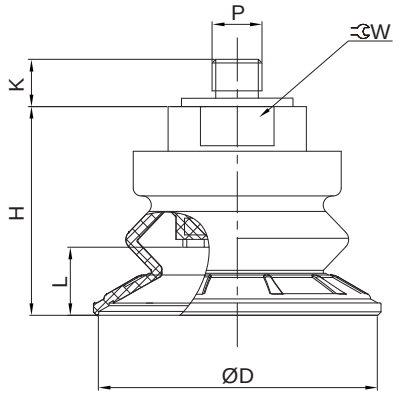

吸盘直径	P	D	H	K	L	W
22	G1/4	21	25	10	5.8	16
	M10X1.5			12		
30	G1/4	31	28	10	9	17
	M10X1.5			12		
40	G1/4	40	28.8	10	10	17
	M10X1.5			12		
50	G1/4	50	36.9	10	11.5	22
	M10X1.5			12		
60	G1/4	61	41.3	10	14.5	22
	M10X1.5			12		
80	G1/4	81	49.9	10	22.1	22
	M10X1.5			12		
100	G1/4	101	56.6	10	25.8	22
	M10X1.5			12		
125	G1/4	126	67.8	10	32	22
	M10X1.5			12		

波纹吸盘（带缓冲支杆）
ZBFA系列

HITOP

特点



1. 多种尺寸规格可选。
2. 具有良好的密封性和缓冲性能。
3. 吸盘顶部有加强筋结构，具有极强的水平和横向抓取力。
4. 内部大面积支撑结构，不会造成工件变形。
5. 附缓冲支杆，有效减少对吸附物的冲击。

订购码

ZBFA	30		N	—	J		25
系列	吸盘直径 mm		吸盘材质①		回转型式		缓冲行程
	22	Ø21	N	丁腈橡胶	J	可回转型	25
	30	Ø31			K	不可回转型	50
	40	Ø40					
	50	Ø50					
	60	Ø61					
	80	Ø81					
	100	Ø101					
	125	Ø126					

注：① 材质硬度为肖氏硬度60±5ShA。

订货举例

订购吸盘直径为30mm；吸盘材质为丁腈橡胶；回转型式为可回转型；缓冲行程为25。

正确订购码：ZBFA30N-J25

波纹吸盘（带缓冲支杆）
ZBFA系列

外形尺寸 （mm）

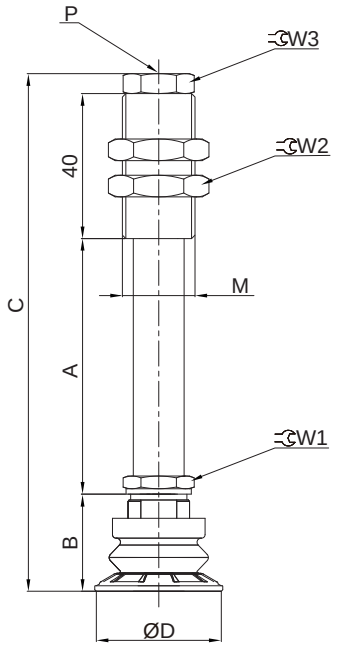

吸盘直径	缓冲行程	A	B	C	D	M	P	W1	W2	W3
22	25	40.5	25	111	21	M20X1.5	G1/8	17	24	17
	50	70		140.5						
30	25	40.5	28	114	31	M20X1.5	G1/8	17	24	17
	50	70		143.5						
40	25	40.5	28.8	114.8	40	M20X1.5	G1/8	17	24	17
	50	70		144.3						
50	25	40.5	42	128	50	M20X1.5	G1/8	17	24	17
	50	70		157.5						
60	25	40.5	46.3	132.3	61	M20X1.5	G1/8	17	24	17
	50	70		161.8						
80	25	40.5	54.9	140.9	81	M20X1.5	G1/8	17	24	17
	50	70		170.4						
100	25	40.5	61.8	147.8	101	M20X1.5	G1/8	17	24	17
	50	70		177.3						
125	25	40.5	72.8	158.8	126	M20X1.5	G1/8	17	24	17
	50	70		188.3						

特点



1. 多种尺寸规格可选。
2. 内部大面积支撑结构，不会造成工件变形。
3. 扁平椭圆形结构，适合所有细长工件 (型材、管材) 或表面带加强筋的工件。

订购码

ZMF	30x90		N	—	02		
系列	吸盘尺寸 mm		吸盘材质①		接管口径		
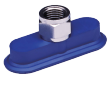	16X50	N	丁腈橡胶		02	G1/4	内螺纹
	23X60				03	G3/8	
	30X90				G02	G1/4	外螺纹
	40X80				M10	M10X1.5	
	50X100						
	60X120						
	70X140						

注：①材质硬度为肖氏硬度60±5ShA。

订货举例

订购吸盘尺寸：40X80；吸盘材质为丁腈橡胶；接管口径为内螺纹G3/8的椭圆扁平吸盘。

正确订购码：ZMF40X80N-03

选型配置表

螺纹型式		内螺纹		外螺纹	
螺纹代号		02	03	G02	M10
螺纹规格		G1/4	G3/8	G1/4	M10X1.5
吸盘尺寸	16X50	●	●	●	●
	23X60	●	●	●	●
	30X90	●	●	●	●
	40X80	●	●	●	●
	50X100	●	●	●	●
	60X120	●	●	●	●
	70X140	●	●	●	●

椭圆扁平吸盘
ZMF 系列

性能特性

吸盘尺寸 (mm)	内部容积 (cm^3)	吸力 (N)①	侧向力 (N)②	侧向力 (油性表面)(N)②	工件最小曲率半径 (mm)
16X50	2.0	31	24	12	8
23X60	3.9	57	37	33	20
30X90	10.1	122	96	64	40
40X80	11.7	140	110	100	50
50X100	21.8	217	181	121	75
60X120	39.9	312	254	170	75
70X140	57.3	425	344	230	90

受力示意图

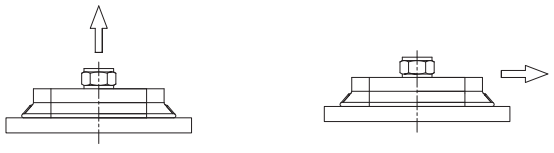

注：①上述规定吸力在真空度为-60kPa时理论值，对于表面光滑、干燥的工件而言，未包括安全系数；
②上述规定的侧向力测定条件为真空度为-60kPa，干燥或油性，表面平整光滑的工件。根据工件表面性质不同，在特殊条件下，实际数值可能会改变。

外形尺寸 (mm)

●内螺纹型

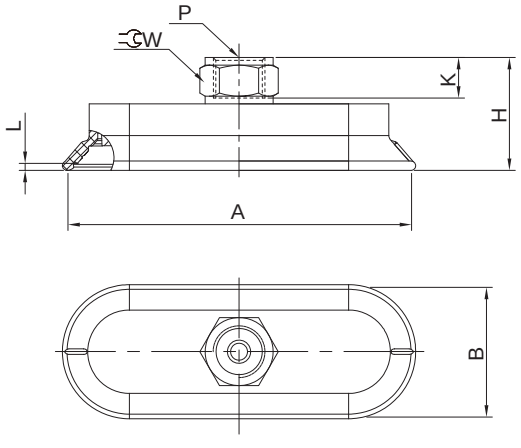

吸盘尺寸	P	A	B	H	K	L	W
16X50	G1/4	48.6	14.6	33	8	3	17
	G3/8			34	9		22
23X60	G1/4	60.6	21.6	26	8	3	17
	G3/8				9		22
30X90	G1/4	90.6	30.6	26	8	3	17
	G3/8			27	9		22
40X80	G1/4	80.6	38.6	28	8	4	17
	G3/8				9		22
50X100	G1/4	101.1	48.1	30	8	5	17
	G3/8			31	9		22
60X120	G1/4	126.6	57.6	32	8	6	17
	G3/8			33	9		22
70X140	G1/4	140.6	67.6	33	8	7	17
	G3/8			34	9		22

外形尺寸 〔mm〕

- 外螺纹型

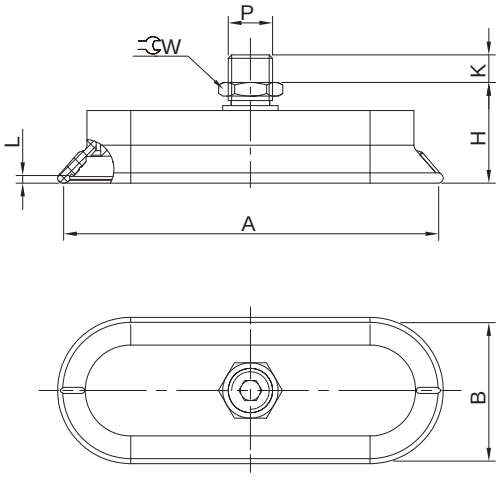

吸盘尺寸	P	A	B	H	K	L	W
16X50	G1/4	48.6	14.6	26	8	3	17
	M10X1.5				10		16
23X60	G1/4	60.6	21.6	18	8	3	17
	M10X1.5				10		16
30X90	G1/4	90.6	30.6	19	8	3	17
	M10X1.5				10		
40X80	G1/4	80.6	38.6	20	8	4	17
	M10X1.5				10		
50X100	G1/4	101.1	48.1	22	8	5	17
	M10X1.5				10		
60X120	G1/4	126.6	57.6	24	8	6	17
	M10X1.5				10		
70X140	G1/4	140.6	67.6	25	8	7	17
	M10X1.5				10		

HITOP

椭圆扁平吸盘 (带缓冲支杆)
ZMF 系列

特点



1. 多种尺寸规格可选。
2. 内部大面积支撑结构，不会造成工件变形。
3. 扁平椭圆形结构，适合所有细长工件 (型材、管材) 或表面带加强筋的工件。
4. 附缓冲支杆，有效减少对吸附物的冲击。

订购码

ZMF	30X90	N	–	J	25
系列	吸盘尺寸 mm	吸盘材质①		回转型式	缓冲行程
	16X50	N 丁腈橡胶		J 可回转型	25
	23X60			K 不可回转型	50
	30X90				
	40X80				
	50X100				
	60X120				
	70X140				

注：①材质硬度为肖氏硬度60±5ShA。

订货举例

订购吸盘尺寸：40X80；吸盘材质为丁腈橡胶；回转型式为可回转型；缓冲行程为25。

正确订购码：ZMF40X80N-J25

外形尺寸 (mm)

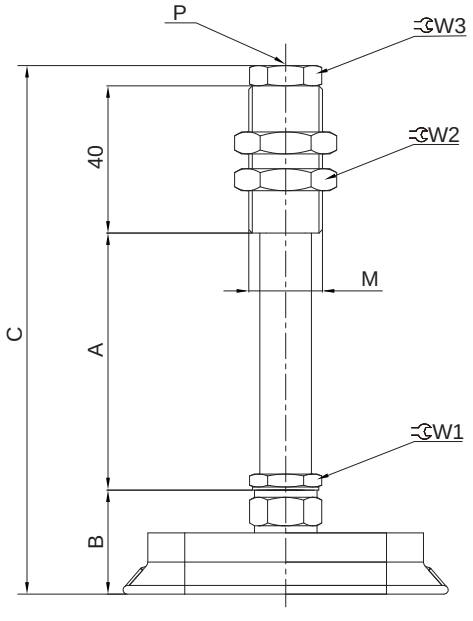

吸盘尺寸	缓冲行程	A	B	C	M	P	W1	W2	W3
16X50	25	40.5	33	119	M20X1.5	G1/8	17	24	17
	50	70		148.5					
23X60	25	40.5	26	112	M20X1.5	G1/8	17	24	17
	50	70		141.5					
30X90	25	40.5	26	112	M20X1.5	G1/8	17	24	17
	50	70		141.5					
40X80	25	40.5	28	114	M20X1.5	G1/8	17	24	17
	50	70		143.5					
50X100	25	40.5	30	116	M20X1.5	G1/8	17	24	17
	50	70		145.5					
60X120	25	40.5	32	118	M20X1.5	G1/8	17	24	17
	50	70		147.5					
70X140	25	40.5	33	119	M20X1.5	G1/8	17	24	17
	50	70		148.5					

椭圆波纹吸盘
ZUFA 系列

特点



1. **多种尺寸规格可选。**
2. 1.5**折波纹结构，适用于细长工件和汽车车身冲压部件。**
3. **内部大面积支撑结构，不会造成工件变形。**
4. **吸盘顶部加固设计，具有极强的水平和横向抓取力。**

订购码

ZUFA	30X60	N	–	02
系列	吸盘尺寸 mm	吸盘材质①		接管口径



吸盘尺寸 mm
30X60
40X80
55X110
70X140

吸盘材质①	
N	丁腈橡胶

接管口径		
02	G1/4	内螺纹
03	G3/8	
G02	G1/4	外螺纹
M10	M10X1.5	

注：① 材质硬度为肖氏硬度60±5ShA。

订货举例

订购吸盘尺寸：40X80**；吸盘材质为丁腈橡胶；接管口径为内螺纹** G3/8 **的椭圆波纹吸盘。**
正确订购码：ZUFA 40X80N - 03

• 选型配置表

螺纹型式		内螺纹		外螺纹	
螺纹代号		02	03	G02	M10
螺纹规格		G1/4	G3/8	G1/4	M10X1.5
吸盘尺寸	30X60	●	●	●	●
	40X80	●	●	●	●
	55X110	●	●	●	●
	70X140	●	●	●	●

性能特性

吸盘尺寸 (mm)	内部容积 (cm^3)	吸力 (N)①	抗拉脱力 (N)①	侧向力 (N)②	侧向力 (油性表面)(N)②	工件最小曲率半径 (mm)
30X60	10.5	38	70	73	42	18
40X80	21.8	65	132	153	74	25
55X110	53.1	110	234	299	124	50
70X140	106	165	355	473	246	70

受力示意图



注：① 上述规定吸力在真空度为-60kPa**时理论值，对于表面光滑、干燥的工件而言，未包括安全系数；**
② 上述规定的侧向力测定条件为真空度为-60kPa**，干燥或油性，表面平整光滑的工件。根据工件表面性质不同，在特殊条件下，实际数值可能会改变。**

外形尺寸 〔mm〕

• **内螺纹型**

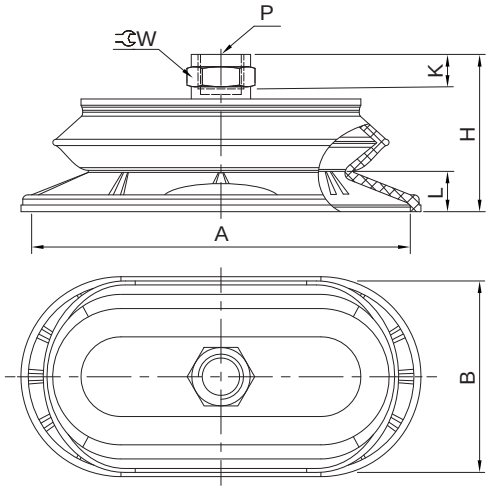

吸盘尺寸	P	A	B	H	K	L	W
30X60	G1/4	60.6	30.6	34.5	8	7	17
	G3/8			35	9		22
40X80	G1/4	80.6	40.6	37.2	8	9	17
	G3/8			37.7	9		22
55X110	G1/4	110.1	55.1	43	8	12	17
	G3/8			43.5	9		22
70X140	G1/4	141.1	70.1	47	8	16.5	17
	G3/8			47.5	9		22

• **外螺纹型**

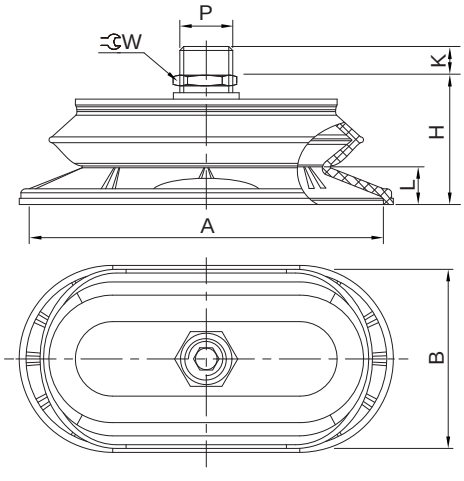

吸盘尺寸	P	A	B	H	K	L	W
30X60	G1/4	60.6	30.6	27	8	7	17
	M10X1.5				10		
40X80	G1/4	80.6	40.6	29.7	8	9	17
	M10X1.5				10		
55X110	G1/4	110.1	55.1	35.5	8	12	17
	M10X1.5				10		
70X140	G1/4	141.1	70.1	39.5	8	16.5	17
	M10X1.5				10		

HITOP

椭圆波纹吸盘（带缓冲支杆）
ZUFA 系列

特点

1. 多种尺寸规格可选。
2. 1.5折波纹结构，适用于细长工件和汽车车身冲压部件。
3. 内部大面积支撑结构，不会造成工件变形。
4. 吸盘顶部加固设计，具有极强的水平和横向抓取力。
5. 附缓冲支杆，有效减少对吸附物的冲击。



订购码

ZUFA	30X60	N	—	J	25
系列	吸盘尺寸 mm	吸盘材质①		回转型式	缓冲行程
	30X60	N 丁腈橡胶		J 可回转型	25
	40X80			K 不可回转型	50
	55X110				
	70X140				

注：① 材质硬度为肖氏硬度60±5ShA；

订货举例

订购吸盘尺寸：40X80；吸盘材质为丁腈橡胶；回转型式为可回转型；缓冲行程为25。

正确订购码：ZUFA40X80N - J25

外形尺寸 （mm）

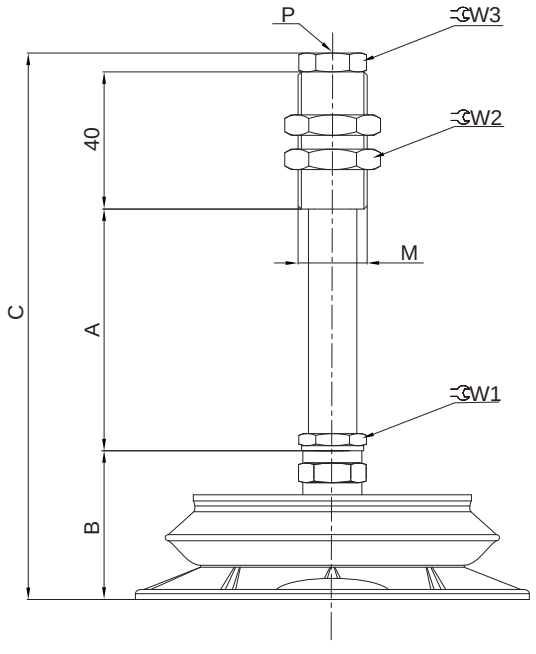

吸盘尺寸	缓冲行程	A	B	C	M	P	W1	W2	W3
30X60	25	40.5	34.5	120.5	M20X1.5	G1/8	17	24	17
	50	70		150					
40X80	25	40.5	37.2	123.2	M20X1.5	G1/8	17	24	17
	50	70		152.7					
55X110	25	40.5	43	129	M20X1.5	G1/8	17	24	17
	50	70		158.5					
70X140	25	40.5	47	133	M20X1.5	G1/8	17	24	17
	50	70		162.5					

海绵吸盘
ZNC系列

特点

1. 灵活度高,搬运能力强。
2. 模块化设计,快换型海绵。
3. 不需要根据工件的变更进行跟换吸盘。
4. 适用于吸附表面凹凸、粗糙的工件。
5. 可根据工件定制海绵吸盘的尺寸和孔的形状。



订购码

ZNC — 50-80 — 3

系列	外形尺寸①(宽度X长度)		海绵厚度	
	50-80	50X80	3	3mm
	70-160	70X160	5	5mm

注：① 外形尺寸可定制

订货举例

订购宽度为50mm；长度为80mm；海绵厚度为3mm的海绵吸盘。

正确订购码：ZNC-50-80-3

标准规格

规格型号		ZNC-50-80-□	ZNC-70-160-□
最大真空度	kPa	-80	
噪声	dB(A)	55 ~ 80	
宽度	mm	50	70
长度	mm	80	160
海绵材质		EPDM	
海绵厚度	mm	3或者5(可定制)	
接管口径	Rc	1/8	

外形尺寸 〔mm〕

- **ZNC-50-80-□**

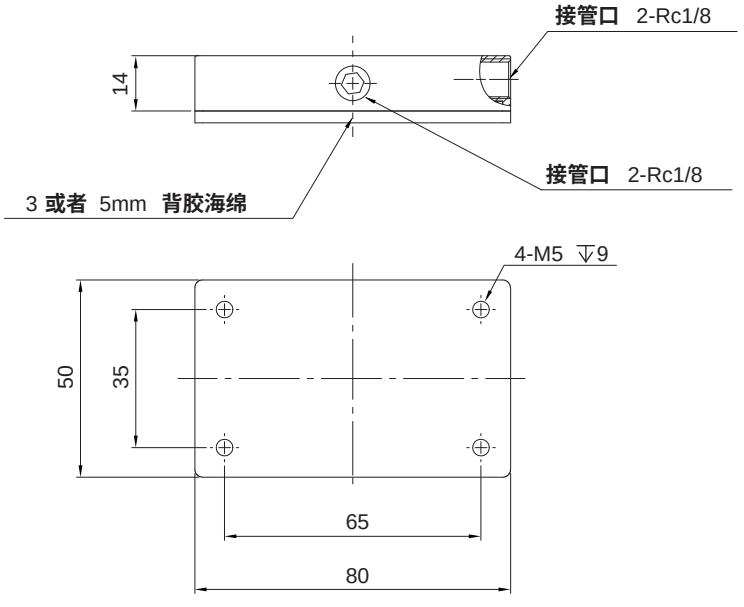

- **ZNC-70-160-□**

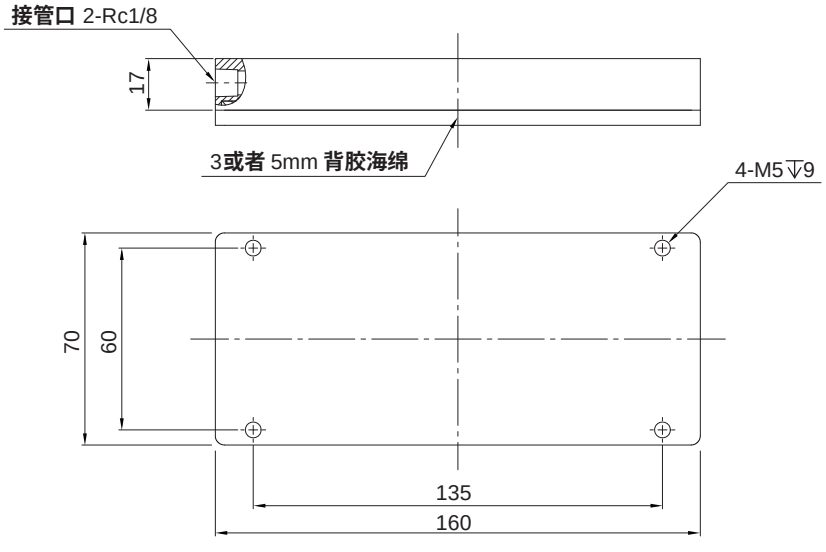

空气消耗量的计算

1. 定义

平均空气消耗量：指气缸往复运动一次时，气缸及缸与换向阀之间管道中所消耗的空气流量。是选择空气压缩机和计算运行成本的依据。

最大空气消耗量：指气缸按最大的速度运动时，单位时间内所需要的空气流量。是选择 F.R.L 和上游配管大小的依据。

2. 平均空气消耗量

2.1 **双动型气缸平均空气消耗量**

$$Q_1 = \frac{\pi}{4}(2D^2 - d^2) \cdot L \cdot \frac{P + 0.1013}{0.1013} \times 10^{-6}$$

$$Q_2 = 2 \cdot \frac{\pi}{4} d_1^2 \cdot \ell \cdot \frac{P}{0.1013} \times 10^{-6}$$

$$Q = Q_1 + Q_2$$

式中:

Q_1：气缸往复运动的平均空气消耗量	L(ANR)	d_1：所配气管内直径	mm
Q_2：气缸与换向阀之间管道中平均空气消耗量	L(ANR)	L：气缸行程	mm
Q：平均空气消耗总量	L(ANR)	ℓ：气缸与换向阀之间的配管长度	mm
D：活塞直径	mm	P：使用压力	MPa
d：活塞杆直径	mm	注：标准大气压为 0.1013MPa	

2.2 **单动型 (弹簧压回) 气缸平均空气消耗量**

$$Q_1 = \frac{\pi}{4} D^2 \cdot L \cdot \frac{P + 0.1013}{0.1013} \times 10^{-6}$$

$$Q_2 = 2 \cdot \frac{\pi}{4} d_1^2 \cdot \ell \cdot \frac{P}{0.1013} \times 10^{-6}$$

$$Q = Q_1 + Q_2$$

2.3 **单动型 (弹簧压出) 气缸平均空气消耗量**

$$Q_1 = \frac{\pi}{4}(D^2 - d^2) \cdot L \cdot \frac{P + 0.1013}{0.1013} \times 10^{-6}$$

$$Q_2 = 2 \cdot \frac{\pi}{4} d_1^2 \cdot \ell \cdot \frac{P}{0.1013} \times 10^{-6}$$

$$Q = Q_1 + Q_2$$

3. 最大空气消耗量

3.1 **双动型气缸最大空气消耗量**

$$Q_c = 60 \cdot V_c \cdot \frac{\pi}{4} D^2 \cdot \frac{P + 0.1013}{0.1013} \times 10^{-6} + \frac{\pi}{4} d_1^2 \cdot \frac{P}{0.1013} \times 10^{-6}$$

$$Q_h = 60 \cdot V_h \cdot \frac{\pi}{4}(D^2 - d^2) \cdot \frac{P + 0.1013}{0.1013} \times 10^{-6} + \frac{\pi}{4} d_1^2 \cdot \frac{P}{0.1013} \times 10^{-6}$$

$Q = Q_c$ **和** Q_h **中的大值**

式中:

Q_c：气缸伸出侧最大空气消耗量	L/min(ANR)	d_1：所配气管内直径	mm
Q_h：气缸缩回侧最大空气消耗量	L/min(ANR)	V_c：伸出时气缸速度	mm/s
Q：最大空气消耗量	L/min(ANR)	V_h：缩回时气缸速度	mm/s
D：活塞直径	mm	P：使用压力	MPa
d：活塞杆直径	mm	注：标准大气压为 0.1013MPa	

空气消耗量的计算

3.2 **单动型 (弹簧压回)气缸最大空气消耗量**

$$Q = 60 \cdot V_c \cdot \frac{\pi}{4} D^2 \cdot \frac{P + 0.1013}{0.1013} X10^{-6} + \frac{\pi}{4} d_1^2 \cdot \frac{P}{0.1013} X10^{-6}$$

3.3 **单动型 (弹簧压出)气缸最大空气消耗量**

$$Q = 60 \cdot V_h \cdot \frac{\pi}{4} (D^2 - d^2) \cdot \frac{P + 0.1013}{0.1013} X10^{-6} + \frac{\pi}{4} d_1^2 \cdot \frac{P}{0.1013} X10^{-6}$$

4. 计算举例

双动型气缸缸径 40 mm，**活塞杆直径** 16 mm，**行程** 100 mm，**使用压力** 0.5 MPa，**每分钟往复运动** 10 **次，气缸至换向阀之间的配管型号为** PU0806，**长度为** 300 mm，**伸出时与缩回时气缸速度已通过节流阀调至一致，请计算该气缸平均空气消耗量和最大空气消耗量，以便确定气压源 (空气压缩机) 的性能和** F.R.L **型号。**

解：

平均空气消耗量：

$$Q_1 = \frac{\pi}{4} (2D^2 - d^2) \cdot L \cdot \frac{P + 0.1013}{0.1013} X10^{-6}$$

$$= 1.37 \text{ (L)}$$

$$Q_2 = 2 \cdot \frac{\pi}{4} d_1^2 \cdot l \cdot \frac{P}{0.1013} X10^{-6}$$

$$= 0.08 \text{ (L)}$$

所以：

$$Q = Q_1 + Q_2$$

$$Q = 1.45 \text{ (L)}$$

最大空气消耗量：

因为伸出时与缩回时速度相等，即：$V_c = V_h$**，所以** $Q_c > Q_h$**，所以：**

$$Q = Q_c = 60 \cdot V_c \cdot \frac{\pi}{4} D^2 \cdot \frac{P + 0.1013}{0.1013} X10^{-6} + \frac{\pi}{4} d_1^2 \cdot \frac{P}{0.1013} X10^{-6}$$

$$= \frac{\pi}{4} D^2 \cdot L \cdot 2n \cdot \frac{P + 0.1013}{0.1013} X10^{-6} + \frac{\pi}{4} d_1^2 \cdot \frac{P}{0.1013} X10^{-6}$$

$$= 14.91 \text{ (L/min)}$$

5. 行程 1000mm 的气缸每分钟往复一次的最大空气消耗量表 (L/min)

缸径 (mm)	活塞杆直径 (mm)	使用压力 (MPa)								
		0.1	0.2	0.3	0.4	0.5	0.6	0.7	0.8	0.9
Ø12	Ø6	0.45	0.67	0.90	1.12	1.34	1.57	1.79	2.01	2.23
Ø16	Ø6	0.80	1.20	1.59	1.99	2.39	2.78	3.18	3.58	3.97
Ø20	Ø8	1.25	1.87	2.49	3.11	3.73	4.35	4.97	5.59	6.21
	Ø10	1.25	1.87	2.49	3.11	3.73	4.35	4.97	5.59	6.21
Ø25	Ø10	1.95	2.92	3.89	4.86	5.82	6.79	7.76	8.73	9.70
	Ø12	1.95	2.92	3.89	4.86	5.82	6.79	7.76	8.73	9.70
Ø30	Ø12	2.81	4.20	5.60	6.99	8.39	9.78	11.18	12.57	13.97
Ø32	Ø12	3.19	4.78	6.37	7.96	9.54	11.13	12.72	14.30	15.89
Ø40	Ø16	4.99	7.47	9.95	12.43	14.91	17.39	19.87	22.35	24.83
Ø50	Ø20	7.80	11.67	15.55	19.42	23.30	27.17	31.05	34.92	38.80
Ø63	Ø20	12.38	18.53	24.69	30.84	36.99	43.14	49.29	55.44	61.59
Ø80	Ø25	19.97	29.89	39.81	49.72	59.64	69.56	79.48	89.40	99.32
Ø100	Ø25	31.20	46.70	62.20	77.69	93.19	108.69	124.19	139.69	155.19
Ø125	Ø35	48.75	72.96	97.18	121.40	145.61	169.83	194.05	218.26	242.48
Ø150	Ø35	70.20	105.07	139.94	174.81	209.68	244.56	279.43	314.30	349.17
Ø160	Ø45	79.87	119.54	159.22	198.90	238.57	278.25	317.93	357.60	397.28
Ø200	Ø45	124.79	186.79	248.78	310.78	372.77	434.76	496.76	558.75	620.75
Ø250	Ø50	194.99	291.86	388.72	485.59	582.45	679.32	776.19	873.05	969.92
Ø300	Ø70	280.79	420.27	559.76	699.25	838.73	978.22	1117.71	1257.19	1396.68

注：以上计算为不考虑气缸与换向阀之间气管的空气消耗量；$V_c = V_h$ **= 总行程 / 时间。**

气缸出力的计算

1. 定义

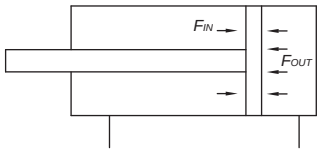

气缸出力：气缸进气时，气压作用于活塞杆上所产生的输出力。

气缸理论出力：气缸效率为 1 时的气缸出力。

2. 气缸出力

2.1 **双动型气缸出力**

$$F_{OUT} = \frac{\pi}{4} D^2 \cdot P \cdot \eta$$

$$F_{IN} = \frac{\pi}{4} (D^2 - d^2) \cdot P \cdot \eta$$

式中：

F_{OUT}**：从无杆腔进气时，活塞杆的输出力** N

F_{IN} **：从有杆腔进气时，活塞杆的输出力** N

D**：气缸活塞直径** mm

d**：气缸活塞杆直径** mm

P**：使用压力** MPa

η**：气缸的效率，一般为** 0.7～0.8

当活塞运动速度＜200mm/s **时，取大值；当活塞运动速度 ≥** 200mm/s **时，取小值。**

2.2 **单动型气缸出力**

$$F = \frac{\pi}{4} D^2 \cdot P \cdot \eta - F_S$$

式中:

F**：气缸活塞杆的推力** N

D**：气缸活塞直径** mm

P**：使用压力** MPa

F_S**：弹簧推力** N

η**：气缸的效率，一般为** 0.7～0.8

当活塞运动速度＜200mm/s **时，取大值；当活塞运动速度 ≥** 200mm/s **时，取小值。**

3. 计算举例

双动型气缸缸径 50 mm，**活塞杆直径** 20 mm，**行程** 100 mm，**使用压力** 0.5 MPa，**活塞运动速度** 200 mm/s，**请计算该气缸的出力及理论出力。**

解：

气缸出力：

因活塞运动速度为 200 mm/s，**取：**η = 0.7，**则：**

$$F_{OUT} = \frac{\pi}{4} D^2 \cdot P \cdot \eta$$

$$= 686.9 \text{ (N)}$$

$$F_{IN} = \frac{\pi}{4} (D^2 - d^2) \cdot P \cdot \eta$$

$$= 577.0 \text{ (N)}$$

气缸理论出力：

$$F_{OUT} = \frac{1}{4} \pi \cdot D^2 \cdot P$$

$$= 981.3 \text{ (N)}$$

$$F_{IN} = \frac{\pi}{4} (D^2 - d^2) \cdot P$$

$$= 824.3 \text{ (N)}$$

气缸出力的计算

4. 双动型气缸理论出力表（N）

缸径（mm）	活塞杆直径（mm）	动作方向	受压面积（mm²）	使用压力（MPa）								
				0.2	0.3	0.4	0.5	0.6	0.7	0.8	0.9	1.0
6	3	OUT	28.3	5.6	8.5	11.3	14.1	17.0	19.8	—	—	—
		IN	21.2	4.2	6.3	8.5	10.6	12.7	14.8	—	—	—
10	4	OUT	78.5	15.7	23.5	31.4	39.3	47.1	55.0	—	—	—
		IN	66.0	13.2	19.8	26.4	33.0	39.6	46.2	—	—	—
12	6	OUT	113.1	22.6	33.9	45.2	56.5	67.8	79.2	90.5	101.8	113.0
		IN	84.8	17.0	25.4	34.0	42.4	51.0	59.4	67.8	76.3	84.8
16	6	OUT	201.0	40.2	60.3	80.4	100.5	120.6	140.7	160.8	181.0	201.0
		IN	172.8	34.6	51.8	69.0	86.4	103.7	121.0	138.2	155.5	172.8
20	8	OUT	314.2	62.8	74.2	125.7	157.0	188.5	220.0	251.3	282.7	314.2
		IN	263.8	52.8	79.2	105.5	132.0	158.3	184.7	211.0	237.5	264.0
20	10	IN	235.6	47.1	70.7	94.2	117.8	141.4	165.0	188.5	212.1	235.6
25	10	OUT	490.8	98.2	147.3	196.3	245.4	294.5	343.6	392.7	441.8	490.8
		IN	412.3	82.5	123.7	164.9	206.2	247.4	288.6	329.8	371.1	412.3
25	12	IN	377.8	75.5	113.3	151.1	188.9	226.7	264.4	302.2	340.0	377.8
30	12	OUT	706.8	141.4	212.0	282.7	353.4	424.1	494.8	565.5	636.2	706.8
		IN	593.7	118.7	178.1	237.5	296.8	356.2	415.6	475.0	534.4	593.7
32	12	OUT	804.2	160.8	241.3	3217	402.1	482.5	562.9	643.4	723.8	804.2
		IN	691.1	138.2	207.3	276.5	345.6	414.7	483.8	553.0	622.0	691.1
40	16	OUT	1256.6	251.3	377.0	502.6	628.3	754.0	879.6	1005.3	1131.0	1256.6
		IN	1055.6	211.1	316.7	422.2	527.8	633.3	738.9	844.5	950.0	1055.6
50	20	OUT	1963.5	392.7	589.0	785.4	981.7	1178.0	1374.4	1570.8	1767.0	1963.5
		IN	1649.3	329.8	494.8	659.7	824.6	989.6	1154.5	1319.5	1484.4	1649.3
63	20	OUT	3117.2	623.4	935.2	1246.9	1558.6	1870.3	2182.0	2493.8	2805.5	3117.2
		IN	2803.0	560.6	841.0	1121.2	1401.5	1681.8	1962.0	2242.5	2522.7	2803.0
80	25	OUT	5026.5	1005.3	1507.9	2010.6	2513.3	3016.0	3518.9	4021.2	4523.9	5026.5
		IN	4535.7	907.0	1360.7	1814.3	2267.8	2721.4	3175.0	3628.5	4082.1	4535.7
100	25	OUT	7854.0	1570.8	2356.2	3141.6	3927.0	4912.4	5497.8	6283.2	7068.6	7854.0
		IN	7363.1	1472.6	2209.0	2945.2	3681.6	4417.8	5154.2	5890.5	6626.8	7363.0
125	35	OUT	12271.8	2454.4	3681.5	4908.7	6136.0	7363.1	8590.3	9817.5	11044.6	12271.8
		IN	11309.7	2262.0	3393.0	4524.0	5654.8	6785.8	7916.8	9047.8	10178.7	11309.7
150	35	OUT	17671.4	3534.3	5301.4	7068.6	8835.7	10602.8	12370.0	14137.2	15904.3	17671.4
		IN	16709.3	3341.8	5012.8	6683.7	8354.7	10025.6	11696.5	13367.5	15038.4	16709.3
160	45	OUT	20106.2	4021.2	6031.8	8042.5	10053.0	12063.7	14074.3	16084.9	18095.6	20106.2
		IN	18515.7	3703.1	5554.7	7406.3	9257.8	11109.4	12961.0	14812.6	16664.2	18515.7
200	45	OUT	31416.0	6283.2	9424.8	12566.4	15708.0	18849.5	21991.1	25132.7	28274.3	31416.0
		IN	29825.5	5965.1	8947.6	11930.2	14912.7	17895.3	20877.8	23860.4	26842.9	29825.5
250	50	OUT	49087.3	9817.5	14726.2	19634.9	24543.7	29452.4	34361.1	39269.8	44178.6	49087.3
		IN	47123.8	9424.7	14137.1	18849.5	23562.0	28274.3	32986.7	37699.0	42411.5	47123.8
300	70	OUT	70685.8	14137.2	21205.7	28274.3	35342.8	42411.5	49480.0	56548.6	63617.2	70685.8
		IN	66837.3	13367.5	20051.2	26734.9	33418.6	40102.4	46786.1	53469.8	60153.6	66837.3

接管螺纹

1. 管螺纹的名称和代号

名称及标准号	螺纹代号	单位符号	说明
55° 螺纹密封管螺纹 (GB/T 7306 - 2000) (等效国际标准号为 ISO 7-1:1994)	圆锥内螺纹	Rc	螺纹副本身具备密封性的管螺纹；允许在螺纹副之间添加合适的密封介质，如缠胶带或涂密封胶等；适用于管子、管接头、旋塞、阀门，以及其它管路附件的螺纹联接
	圆锥外螺纹	R	
	圆柱内螺纹	Rp	
55° 非螺纹密封管螺纹 (GB/T 7307 - 2001) (等效国际标准号为 ISO 228-1:1994)	内/外圆柱螺纹	G	螺纹副本身不具备密封性的圆柱管螺纹；若要求密封，应在螺纹外设计密封面结构，如塑胶圆锥面或平端面等；应用同上
60° 螺纹密封管螺纹 (GB/T 12716-2011)	内/外圆柱螺纹	NPT	螺纹副本身具备密封性的管螺纹；允许在螺纹副之间添加合适的密封介质，如缠胶带或涂密封胶等；可组成两种密封配合形式： ① 圆锥内/外螺纹组成 " 锥 / 锥 " 型配合； ② 圆柱内螺纹与圆锥外螺纹组成 " 柱 / 锥 " 型配合； 应用同 55° 密封管螺纹
	圆柱内螺纹	NPSC	

标注说明:

Rc 1/8
- 1/8 — 尺寸代号
- Rc — 55° 螺纹密封管螺纹的圆锥内螺纹代号

R 1/8
- 1/8 — 尺寸代号
- R — 55° 螺纹密封管螺纹的圆锥外螺纹代号

NPT 1/8
- 1/8 — 尺寸代号
- NPT — 60° 螺纹密封圆锥管螺纹代号

NPSC 1/8
- 1/8 — 尺寸代号
- NPSC — 60° 螺纹密封圆柱内管螺纹代号

2. 气缸接口螺纹

气缸接口内螺纹和接头外螺纹主要用管螺纹，也有用公制螺纹。国际上对缸径为 32mm 以上的气缸的接气孔内螺纹及与之配接的接头外螺纹，多用管螺纹。而对小缸径 (6mm、10mm、12mm、16mm、20mm、25mm) 气缸，其接气孔内螺纹及接头外螺纹则用公制螺纹 M3 和 M5。缸径大于 32mm 的气缸所采用的接口管螺纹见下表。

缸径 (mm)	55° 螺纹密封管螺纹 Rc/R 配接		55° 非螺纹密封管螺纹 G/G 配接		60° 螺纹密封管螺纹 NPT/NPT 配接	
	气缸接口内螺纹	接头外螺纹	气缸接口内螺纹	接头外螺纹	气缸接口内螺纹	接头外螺纹
32	Rc1/8	R1/8	G1/8		NPT1/8	
40, 50	Rc1/4	R1/4	G1/4		NPT1/4	
63, 80	Rc3/8	R3/8	G3/8		NPT3/8	
100, 125, 140	Rc1/2	R1/2	G1/2		NPT1/2	
160, 180, 200	Rc3/4	R1/4	G3/4		NPT3/4	

注：① 55° 螺纹密封管螺纹也可采用 Rp/R 配接；② 60° 螺纹密封管螺纹也可采用 NPSC/NPT 配接；③ 代号 NPSC，在国外有些产品中表示为 NPTF。

3. 管螺纹在图样中的标注

标准规定为：管螺纹，其标记一律注在引出线上，引出线应由大端处引出或由对称中心处引出。示例如管螺纹在图样中标注所示：

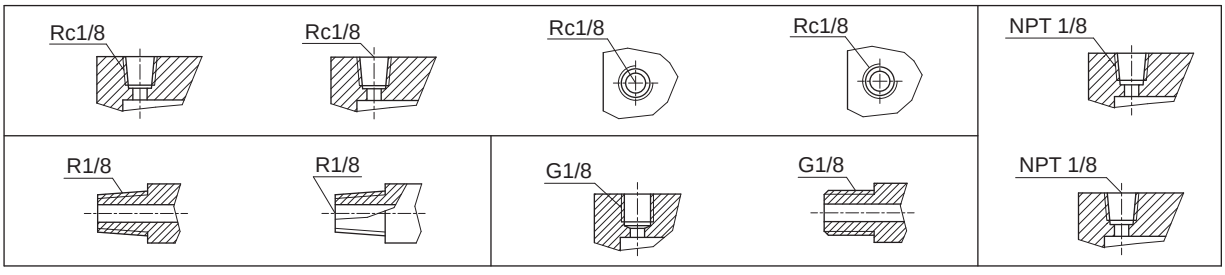

注：1/8、1/4、3/8……，称 " 尺寸代号 " ，并非英制尺寸 1/8" 、1/4" 、3/8" 。

国际单位制 (SI)

1. 定义

国际单位制 (SI) ：是国际计量会议以米、千克、秒为基础所制定及推广使用的通用单位制，包含基本单位、辅助单位及导出单位。

2. 国际单位制 (SI) 基本单位及其定义表

量的名称	量的符号	单位名称	单位符号	定义
长度	*L*	米	m	光在真空中，在 1/299792458 秒的时间间隔内所经过的距离。 (1983 年第 17 届 CGPM)
质量	*m*	千克 (公斤)	kg	质量单位，它等于国际千克原器的质量。国际千克原器是由铂 (90%) 铱 (10%) 合金制成的圆柱体。其高和直径均为 39 mm，密度为 21.55kg/dm^{-3}。基准测量的不确定度为 2X10^{-9}。 (1889 年 第 1 届 CGPM 和 1901 年第 3 届 CGPM)
时间	*t*	秒	s	铯 -133 原子基态的两个超精细能级之间跃迁所对应的辐射的 9192631770 个周期持续时间。 (1967 年第 13 届 CGPM，决议 1)
电流	*I*	安 (培)	A	电流单位安培，是在真空中，截面积可忽略的两根相距 1m 的无限长平行圆直导线内通以等量恒定电流时，若导线间相互作用力在每米长度上为 2X10^{-7} N，则每根导线中的电流为 1A。 (1946 年第 9 届 CIPM，决议2) (1948 年第 9 届CGPM 批准)
热力学温度	*T*	开 (尔文)	K	水三相点热力学温度的 1/273.16。 (1967 年第 13 届 CGPM，决议 4)
物质的量	*n*, (ν)	摩 (尔)	mol	一系统的物质的量。该系统中所包含的基本单元数与 0.012 千克碳 -12 的原子数目相等。 在使用摩尔时，基本单元应予指明，可以是原子、分子、离子、电子及其它粒子，或是这些粒子的特定组合。 (1974 年第 14 届 CGPM，决议 3)
发光强度	*I*, (*Iν*)	坎 (德拉)	cd	一光源在给定方向上的发光强度。该光源发出频率为 540X10^{12} Hz 的单色辐射，且在此方向上的辐射强度为 (1/683) W/sr。 (1979 年第 16 届 CGPM，决议 3)

3. SI 辅助单位弧度和球面度的定义

量的名称	单位名称	单位符号	定义
平面角	弧度	rad	一圆内两条半径之间的平面角。这两条半径在圆周上所截取的弧长与半径相等。
立体角	球面度	sr	一立体角。其顶点位于圆心，而它在球面上所截取的面积，等于以球半径为边长的正方形面积。

4. 包括 SI 辅助单位在内的具有专门名称的 SI 导出单位

量的名称	单位名称	单位符号	其他表示式例	量的名称	单位名称	单位符号	其他表示式例
频率	赫 (兹)	Hz	s^{-1}	磁通量	韦 (伯)	Wb	V•s
力，重力	牛 (顿)	N	kg•m/s^2	磁通量密度、磁感应强度	特 (斯拉)	T	Wb/m
压力、压强、应力	帕 (斯卡)	Pa	N/m^2	电感	亨 (利)	H	Wb/A
能量、功、热	焦 (耳)	J	N•m	摄氏温度	摄氏度	°C	K
功率、辐射通量	瓦 (特)	W	J/S	光通量	流 (明)	Lm	cd•sr
电荷量	库 (仑)	C	A•s	光照度	勒 (克斯)	Lx	lm/m^2
电位、电压、电动势	伏 (特)	V	W/A	放射性活度	贝可 (勒尔)	Bq	S^{-1}
电容	法 (拉)	F	C/V	吸收剂量	戈 (瑞)	Gy	J/kg
电阻	欧 (姆)	Ω	V/A	剂量当量	希 (沃特)	Sv	J/kg
电导	西 (门子)	S	W^{-1}				

国际单位制 (SI)

5. SI 单位与其他单位换算

长度单位换算表

单位分类	单位名称	单位符号	定义
SI 单位	米	m	
与 SI 并用单位	海里	n mile	1n mile = 1852m
英制	英尺	m /s	1ft = 0.3048m
	英寸	m /s²	1in = 0.0254 m = 25.4mm
	码	rad /s	1yd = 0.9144m

质量单位换算表

单位分类	单位名称	单位符号	定义
SI 单位	千克 (公斤)	kg	
与 SI 并用单位	吨	t	1t = 1000kg
英制	磅	lb	1lb = 0.45359237kg
	盎司	oz	1oz = $\frac{1}{16}$ lb = 28.34952g
	英吨	ton	1ton (英国) = 2240lb = 1016.047kg 1ton (美国) = 2000lb = 907.1847kg

体积、容积单位换算

单位分类	单位名称	单位符号	定义
SI 单位	立方米	m^3	$m^3=10^3dm^3=10^6cm^3=10^9mm^3$
与 SI 并用单位	升 (公斤力米)	L, (l)	$1L=1dm^3=10^3cm^3=10^6mm^3=10^{-3}m^3$
英制	立方英尺	ft^3	$1ft^3=0.0283168m^3$
	立方英寸	in^3	$1in^3=1.63871X10^{-5}m^3$
	英加仑	UKgal	$1UKgal=4.5461X10^{-3}m^3$
	美加仑	USgal	$1USgal=3.7854X10^{-3}m^3$

(质量) 密度单位换算

单位分类	单位名称	单位符号	定义
SI 单位	千克每立方米	kg/m^3 (公斤每立方米)	
与 SI 并用单位	吨每立方米	t/m^3	$1t/m^3=1000kg/m^3$
	千克每升	kg/L	$1kg/L=1\ kg/dm^3=1g/cm^3$
	克每升	g/L	$1g/L=1g/dm^3$
	克每毫升	g/mL	$1g/mL=1g/cm^3$
英制	磅每立方英尺	lb/ft^3	$1lb/ft^3=16.01846\ kg/m^3=0.0160185g/cm^3$

能 (量) 、功、热量单位换算

单位分类	单位名称	单位符号	定义
SI 单位	焦 (耳)	J	1J=1N·m
其它单位	千瓦小时	kW·h	$1kW·h=3.6X10^6J$
	千克力米	kgf·m	1kgf·m=9.80665J
	卡	cal	1cal=4.1868J
	尔格	erg	$1erg=10^{-7}J$
英制	英尺磅力	ft·lbf	1ft·lbf=1.355818J

功率单位换算

单位分类	单位名称	单位符号	定义
SI 单位	瓦 (特)	W	1W=1J/s =1N·m/s, 1W=1VA (伏安)
其它单位	千克力米每秒	kgf·m/s	1kgf·m/s=9.80665W
	(米制) 马力	hp	1hp=735.5 W=75 kgf·m/s
	卡每秒	cal/s	1cal/s=4.1868 W
英制	英尺磅力每秒 英马力 (hp)	ft·lbf/s	1ft·lbf/s=1.355818W 1 英马力=550 ft·lbf/s =745.7W

力、重量单位换算

单位分类	单位名称	单位符号	定义
SI 单位	牛 (顿)	N	$1N = 1kg·m/s^2$
其它单位	千克力 (公斤力)	kgf	1kgf = 9.80665N
	吨力	tf	$1tf = 9.80665X10^3$ N
	达因	dyn	$1dyn = 10^{-5}$ N
英制	磅力	lbf	1lbf = 4.44822N

力矩、转矩、力偶矩单位换算

单位分类	单位名称	单位符号	定义
SI 单位	牛 (顿) 米	N·m	$1N·m=1kg·m^2/s^2$
其它单位	千克力米 (公斤力米)	gf·cm	1kgf·m=9.80665N·m
	克力厘米	gf·cm	$1gf·cm=9.80665X10^{-5}$ N·m
	达因厘米	dyn·cm	$1dyn·cm=10^{-7}$ N·m
英制	英尺磅力	ft·lbf	1ft·lbf=1.355818N·m

压力、压强、应力单位换算

单位分类	单位名称	单位符号	定义
SI 单位	帕 (斯卡)	Pa	$1Pa=1N/m^2$
			$1MPa=1N/mm^2$
			$1Pa=10^{-6}$ MPa
其它单位	巴	bar	$1bar=10^5$ Pa=0.1MPa
	千克力每平方米	$1kgf/m^2$	$1kgf/m^2=9.80665Pa$
	标准大气压	atm	1atm=101325Pa ≈0.1013MPa
	工程大气压	at (单位:kgf/cm^2)	$1at=1kgf/cm^2=98066.5Pa$ ≈0.1MPa=0.967841atm
	毫米水柱	mmH_2O	$1mmH_2O=10^{-4}at=9.80665Pa$ =0.1at=0.1kgf/cm^2 =9806.65Pa
	毫米汞柱	mmHg	$1mmHg=0.0013595\ kgf/cm^2$ =133.3224 Pa
	托	Torr	1Torr=1mmHg=133.322Pa = $\frac{1}{760}$ atm
英制	磅力每平方英寸	lbf/in^2	$lbf/in^2=0.070307\ kgf/cm^2$ =6894.757Pa

常用液压与气动符号

摘自 GB/T 786.1-1993

1. 基本符号、管路及连接

名称	符号	名称	符号	名称	符号
工作管路		管端连接于油箱底部		管口在液面以上油箱	
控制管路		密闭式油箱		管口在液面以下油箱	
连接管路	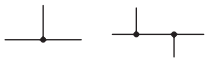	直接排气		单通路旋转接头	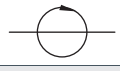
交叉管路		带连接排气		三通路旋转接头	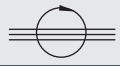
柔性管路		带单向阀快速接头	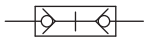	不带单向阀快速接头	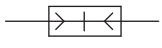
组合元件线					

2. 控制机构和控制方法

名称	符号	名称	符号	名称	符号
按钮式人力控制		电动机旋转控制	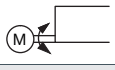	单作用电磁控制	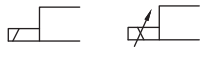
按钮式手柄控制		加压或泄压控制		双作用电磁控制	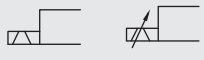
弹簧控制		液压先导控制	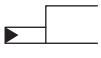	气压先导控制	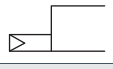
滚轮式机械控制	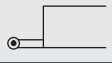	液压先导泄压控制		电反馈控制	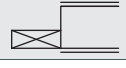
单向滚轮式机械控制	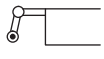	液压二级先导控制	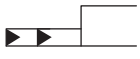	气 - 液先导控制	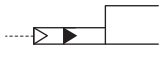
踏板式人力控制		电 - 液先导控制		外部压力控制	
顶杆式机械控制	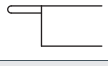	电 - 气先导控制	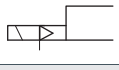	内部压力控制	
差动控制					

3. 泵、马达和缸

名称	符号	名称	符号	名称	符号
单向定量液压泵		液压整体式传动装置	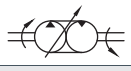	双作用单活塞杆缸	
双向定量液压泵		摆动马达		双作用双活塞杆缸	
单向变量液压泵		单作用弹簧复位缸		单向缓冲缸	
双向变量液压泵		单向变量马达		双向缓冲缸	
单向定量马达		双向变量马达		单作用伸缩缸	
双向定量马达		变量液压泵 - 马达		双作用伸缩缸	
定量液压泵 - 马达		增压缸			

常用液压与气动符号

摘自 GB/T 786.1-1993

4. 控制元件

名称	符号	名称	符号	名称	符号
直动型溢流阀		溢流减压阀		调速阀	
先导型溢流阀		先导型比例电磁溢流减压阀		温度补偿调速阀	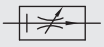
先导型比例电磁溢流阀		定比减压阀		旁通型调速阀	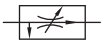
卸荷溢流阀	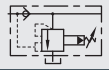	定差减压阀		单向调速阀	
双向溢流阀		直动型顺序阀		分流阀	
直动型减压阀		先导型顺序阀		三位四通换向阀	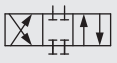
先导型减压阀	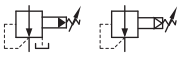	单向顺序阀（平衡阀）	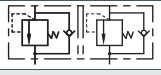	快速排气阀	
直动性卸荷阀		集流阀		二位二通换向阀	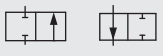
制动阀	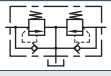	分流集流阀		二位三通换向阀	
不可调节流阀		单向阀		二位四通换向阀	
可调节流阀		液控单向阀	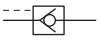	二位五通换向阀	
可调单向节流阀		液压锁	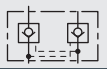	四通电磁伺服阀	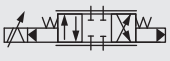
调速阀		或门型梭阀	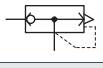	三位五通换向阀	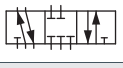
带消声器的节流阀	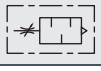	与门型梭阀			

5. 辅助元件

名称	符号	名称	符号	名称	符号
过滤器		气罐		气源调节装置	
磁芯过滤器		压力计		冷却器	
污染指示过滤器		液面计		加热器	
分水排水器		温度计		蓄能器	
空气过滤器		流量计		电动机	
除油器		压力继电器		原动机	
空气干燥器		消声器		气 - 液转换器	
油雾器		液压源		气压源	

MEMO

HITOP

产品索引
PRODUCT INDEX

A

ARIA	精密减压阀	40

B

BAT	储气罐	83

D

DFSA	空气用数字式流量开关	102
DFSW	水用数显流量开关	108

F

FDE	浮动接头	227
FJE	气缸连接附件	229

H

HSE3A	数显压力开关	87
HSE9	数显压力开关	92
HSEX	耐腐蚀数显压力开关	97
HVBA	5 通先导式电磁阀	143
HVQA	5 通先导式电磁阀	158
HVA	5 通气控阀	179

K

KZW	带节流阀的快速接头(带锁)	259
KZW	带节流阀的快速接头	261
KZW-G	带节流阀的快速接头	264
KZW	快速接头	266
KZW-G	快速接头	282
KZW18□	手动阀	286
KZW81□	直通型调速阀	287
KZW80□	先导式单向速度控制阀	288
KZW80□	双向速度控制阀	289
KZW80□	回转式快速接头	291
KZW81□	带刻度速度控制阀	293
KZB	带截止阀的快速接头	296
KZB	带单向阀的快速接头	298

K

KZQ	金属快速接头	301
KZP	不锈钢快速接头	311
KZF	锁母式不锈钢接头	323
KZM	微型管接头	337
KZG	快速接头	343

P

PU	聚氨酯管	345
PUS	聚氨酯软管	346
PFA	氟树脂管	347
PD	聚氨酯螺旋管	349

S

SC/SFC/SDH	液压缓冲器	242
ST	铜消音器／平头型	254
SU	铜消音器／凸头型	255
SV	树脂消音器	256
SY	小型树脂消音器	257
SR	带节流阀的消音器	258

T

TD	磁性开关	234
TDP3	耐强磁磁性开关	240
TPU	双层阻燃管	348

U

U	配件	118
UAC	多联式空气组合元件	3
UAC	三联式空气组合元件	7
UAC	二联式空气组合元件	11
UAW	过滤减压阀	15
UAF	过滤器	20
UAM	油雾分离器	25
UAD	微雾分离器	28
UAL	油雾器	31
UAR	减压阀	35
UARG/C/S	小型集装式减压阀	44

U

UAV	缓慢启动电磁阀	63
UAE	电气比例阀	65
UCV	基本型真空发生器	355
UZK	集成式真空发生器	362
UZL	多级真空发生器	370
UZS	多级真空发生器	375
UCD	管型真空发生器	378
UFC	真空过滤器	387
UFZ	通用型真空过滤器	389
UPV	真空逻辑阀	391
UARZ	真空调压阀	397
UTV	电气真空比例阀	401

V

VAH	残压释放阀	75
VBA	增压阀	77
VED	总线阀岛	125
VET	总线阀岛	129
VEK	5 通先导式电磁阀	165
VM6	3 通先导式电磁阀	169
VM307	3 通直动式电磁阀	173
VM317	3 通直动式电磁阀	177
VAK	5 通气控阀	184
VAM6	3 通气控阀	187
VBL	5 通手动阀	190
VBH	4 通手动阀	192
VKZ	3 通机械阀	194
VLZ	滑动泄气阀	202
VSL	单向逆止阀	204
VQ	急速排气阀	205
VHW	注液阀	206
VBW	2 通流体阀	208
VPE	气控流体阀	210
VPU	2 通先导式电磁阀	212
VPW	2 通直动式电磁阀	214
VPZ	高真空阀	216

V

VF	脚踏阀	220
V	配件	223

Z

ZP	标准型吸盘	404
ZP2-MT	扁平型吸盘	417
ZP3	小型吸盘	419
ZPB	多孔真空吸盘	438
ZHFA	平型带肋吸盘 (重载)	440
ZBFA	波纹吸盘	445
ZMF	椭圆扁平吸盘	450
ZUFA	椭圆波纹吸盘	455
ZNC	海绵吸盘	459

HITOP

HITOP



扫一扫进入
控制元件电子文档

气动控制元件



扫一扫进入
执行元件电子文档

气动执行元件

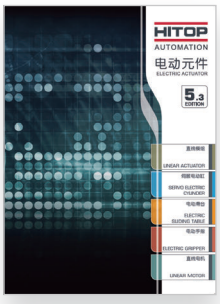

扫一扫进入
电动元件电子文档

电动元件



扫一扫进入二次电
池解决方案电子文档

二次电池解决方案

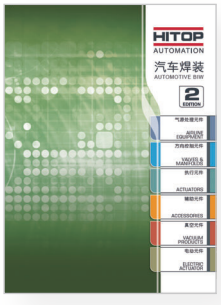

扫一扫进入汽车
焊装元件电子文档

汽车焊装元件

Unsvorns



扫一扫进入汽车焊装
解决方案电子文档

汽车焊装解决方案



扫一扫下载
选型软件电子文档

选型软件



恒拓高工业技术股份有限公司
HITOP INDUSTRIAL HOLDINGS CO. LTD.

总公司 HEAD OFFICE

深圳市恒拓高工业技术股份有限公司
SHENZHEN HITOP INDUSTRIAL HOLDINGS CO. LTD.
深圳市宝安区航城街道航空路西湾智园A2**栋**
Bldg A2, West Bay Smart Industrial Park,Hangkong Road,Bao'an,Shenzhen,PRC
电话 Tel：+86(755)8949 8988 **传真** Fax：+86(755) 2730 8884 **电邮** Email：hitop-sz@hitop-pma.com

重庆公司 CHONGQING

重庆恒拓高自动化技术有限公司
CHONGQING HITOP AUTOMATION TECHNOLOGY CO. LTD.
重庆市永川区凤凰湖工业园凤龙大道9**号**
9, Fenglong Avenue, Phoenix Lake Industrial Park, Yongchuan, Chongqing, PRC
电话 Tel：+86 (23) 4936 6688 **传真** Fax：+86(23) 4936 6988 **电邮** Email：hitop-cq@hitop-pma.com

上海公司 SHANGHAI

上海沃恩斯自动化技术有限公司
SHANGHAI UNSVORNS AUTOMATION TECHNOLOGY CO. LTD.
上海市嘉定区安亭镇园大路338**号**4**栋**
Building 4, No. 338, Yuanda Road, Anting Town, Jiading District, Shanghai
电话 Tel：+86(21) 5762 7188 **传真** Fax：+86(21) 5762 7189 **电邮** Email：hitop-sh@hitop-pma.com

新加坡公司 SINGAPOR

恒拓高工业股份(新加坡)有限公司
HITOP INDUSTRIAL HOLDINGS(SINGAPORE)PTE. LTD.
网址 Web：www.hitop-sg.com **电邮** Email：Sales@hitop-sg.com

HITOP
AUTOMATION

工业自动化的实践者
Your Industrial Automation Partner



地址: **深圳市宝安区航城街道航空路西湾智园A2栋** **邮编** PC: 518126
Add: Bldg A2, West Bay Smart Industrial Park, Hangkong Road, Bao'an, Shenzhen, PRC
电话 Tel: +86(755)8949 8988 传真 Fax: +86 (755) 2730 8884
电邮 Email: hitop-sz@hitop-pma.com 网站 Website: www.hitop-pma.com

规格如有更改，恕不另行通知
著作权所有，非经本公司同意，不得转载任何图文或仿冒商品
Specifications are subject to change without notice
© 2025 HITOP ALL RIGHTS RESERVED

经销商 Distributor:

HITOP 2025 **第五版** - A01